Impianto di Storage

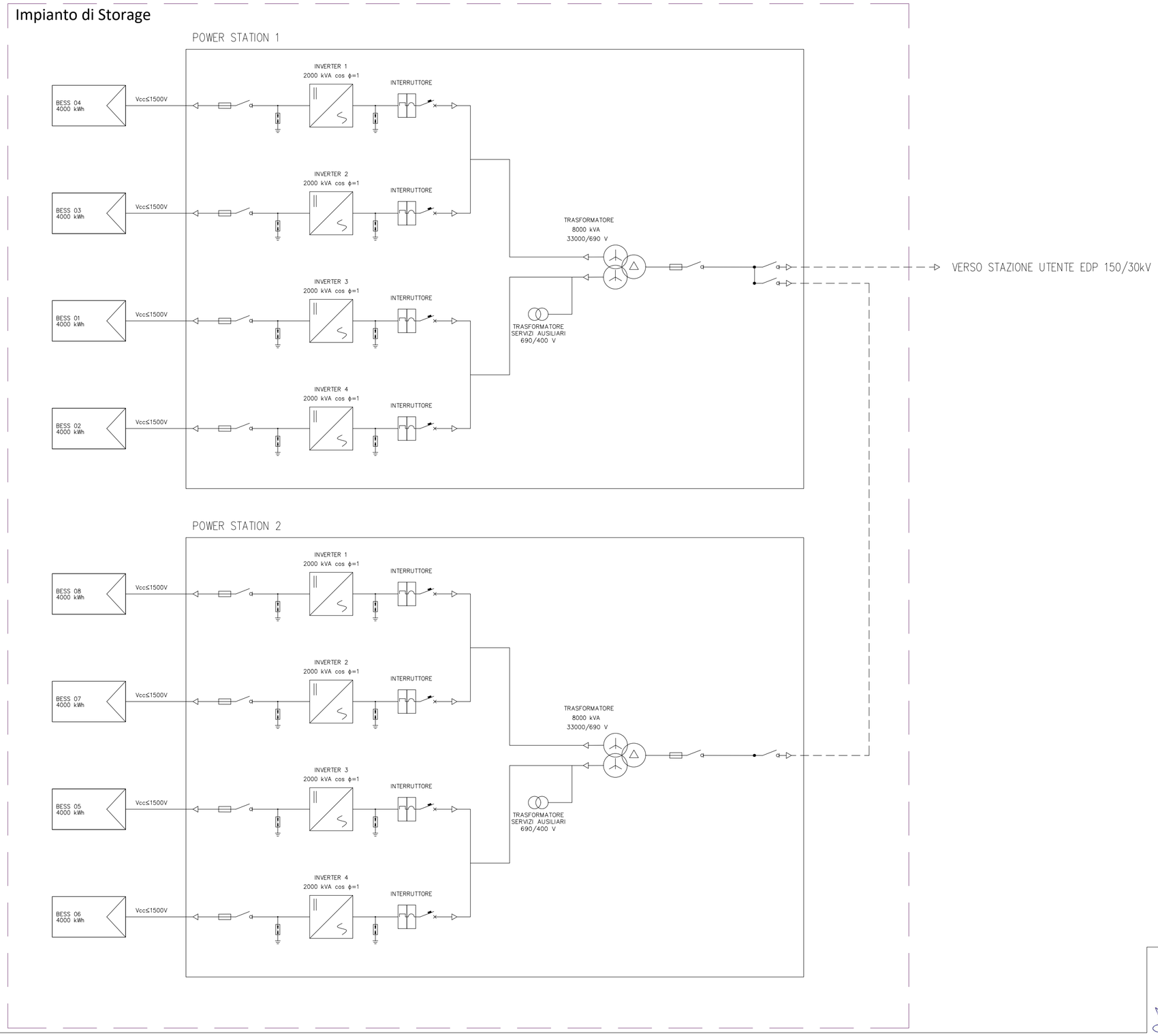

Engineering SCM Ingegneria

Signed: Ing Daniele Cavallo
Association Number No Nº 1220

EDIC.	DATE	DRAWN	CHECKED	REVISED-EDPR	MODIFICATION
D					
C					
B					
A	15/07/2022	R.CAVALLO	D. CAVALLO	S. TIZZONI	PRIMA EMISSIONE PER AU

DATE	SCALE -	
07/22	DRAWN	CAV
07/22	CHECKED	CAV
07/22	REVISED-EDPR	TIZ
Format A2		

PROGETTO IMPIANTO AGROFOTOVOLTAICO "Francavilla F.na" - Impianto di Storage

TAV.08 - SCHEMA ELETTRICO UNIFILARE - IMPIANTO DI STORAGE
Comuni di Francavilla F.na (BR), Grottaglie (TA) e Taranto (TA)

SCM Ingegneria Srl

CAD Vers.: e | Page Vers.: 0

Name Collection: Collection | Page: 01 | Cont: TIZ

CAD Nº: Tav.08 - Schema ele