Firmato digitalmente da: LUCA ROBERTO CONVERTINO
Data: 03/04/2023 11:28:26

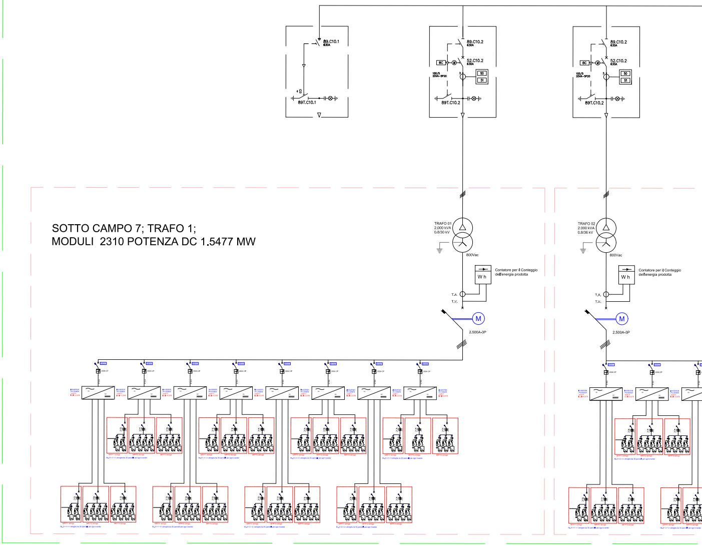
SOTTO CAMPO 7; TRAFO 1;
MODULI 2310 POTENZA DC 1.5477 MW
89.C10.1
630A
4 Ω
89T.C10.1
89.C10.2
630A
52.C10.2
630A
BC
M
100/5
20VA-5P20
3
50
51
89T.C10.2
89.C10.2
630A
52.C10.2
630A
BC
M
100/5
20VA-5P20
3
50
51
89T.C10.2
TRAFO 01
2.000 kVA
0.8/30 kV
800Vac
Contatore per il Conteggio
dell'energia prodotta
W h
T.A.
T.V.
M
2.500A-3P
TRAFO 02
2.000 kVA
0.8/36 kV
800Vac
Contatore per il Conteggio
dell'energia prodotta
W h
T.A.
T.V.
M
2.500A-3P

REGIONE PUGLIA
PROVINCIA DI BRINDISI
COMUNE DI BRINDISI

PROGETTO RELATIVO ALLA COSTRUZIONE DI UN IMPIANTO AGRIVOLTAICO AVENTE POTENZA, IN IMMISSIONE, PARI A 51,87 MW E POTENZA MODULI PARI A 64,9 MWp E RELATIVE OPERE DI CONNESSIONE ALLA RETE ELETTRICA COME INDICATE NELLA STMG DI TERNA - IMPIANTO AEPV-C01 UBICATO IN AREA S.I.N. DEL COMUNE DI BRINDISI (BR)

TITOLO:	**Schema unifilare - Parte 5**
CODICE ELABORATO:	**Q2RGE52_ElaboratoGrafico_18e**
SCALA:	**-**

DATA	MOTIVO REVISIONE	REDATTO	APPROVATO
01.03.2023	ADEGUAMENTO LINEE GUIDA AGRIVOLTAICO MITE	ING. CIRACI'	N/A

PROGETTISTA:	**ING. FRANCESCO CIRACI'**
COMMITTENTE:	**BRINDISI SOLAR 1 S.R.L** **C.F./P.IVA 02611130747** **Città S.VITO DEI NORMANNI CAP 72019** **Via Antonio Francavilla, 6** **PEC: brindisisolarsrl1@pec.it**

Brindisi Solar

INGENIUM

INGENIUM |Studio di Ingegneria di Ciracì Francesco,
Sede legale: San Lorenzo n. 2, Ceglie Messapica (Br), 72013,
Cell.3382328300,
Email:ciracifrancesco@gmail.com

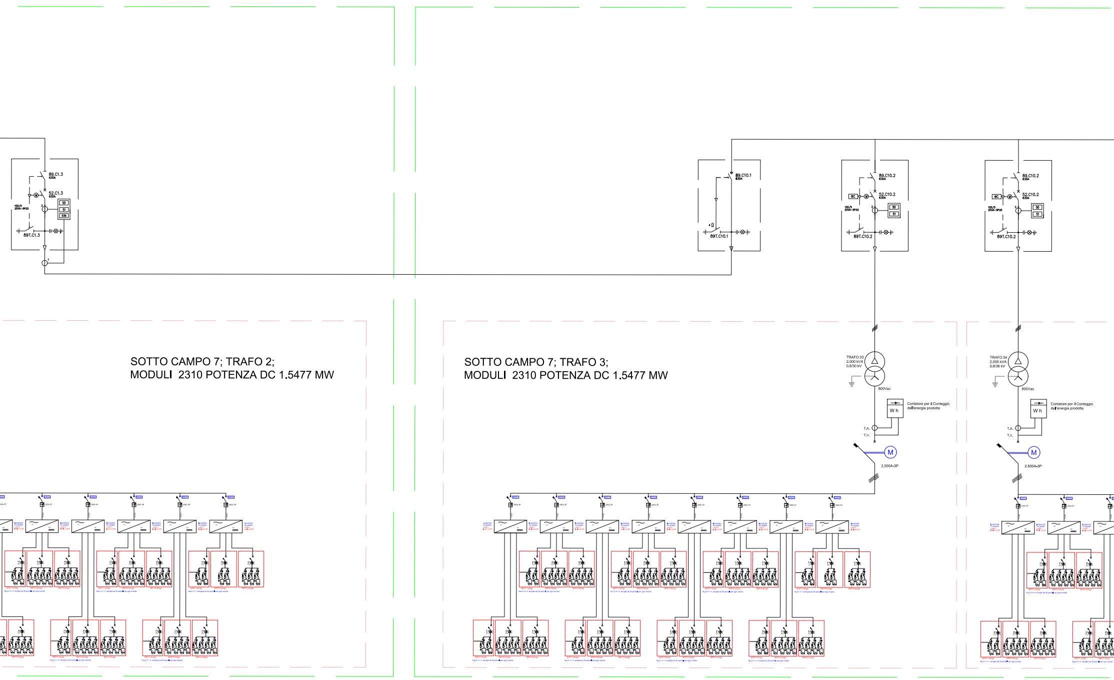
89.C1.3
630A
52.C1.3
630A
100/5
20VA-5P20
50
51
51N
89T.C1.3
89.C10.1
630A
89T.C10.1
89.C10.2
630A
52.C10.2
630A
BC
M
100/5
20VA-5P20
50
51
89T.C10.2
89.C10.2
630A
52.C10.2
630A
BC
M
100/5
20VA-5P20
50
51
89T.C10.2
SOTTO CAMPO 7; TRAFO 2;
MODULI 2310 POTENZA DC 1.5477 MW
SOTTO CAMPO 7; TRAFO 3;
MODULI 2310 POTENZA DC 1.5477 MW
TRAFO 03
2.000 kVA
0.8/30 kV
800Vac
Contatore per il Conteggio dell'energia prodotta
W h
T.A.
T.V.
M
2.500A-3P
TRAFO 04
2.000 kVA
0.8/36 kV
800Vac
Contatore per il Conteggio dell'energia prodotta
W h
T.A.
T.V.
M
2.500A-3P

CAMPO C01.7

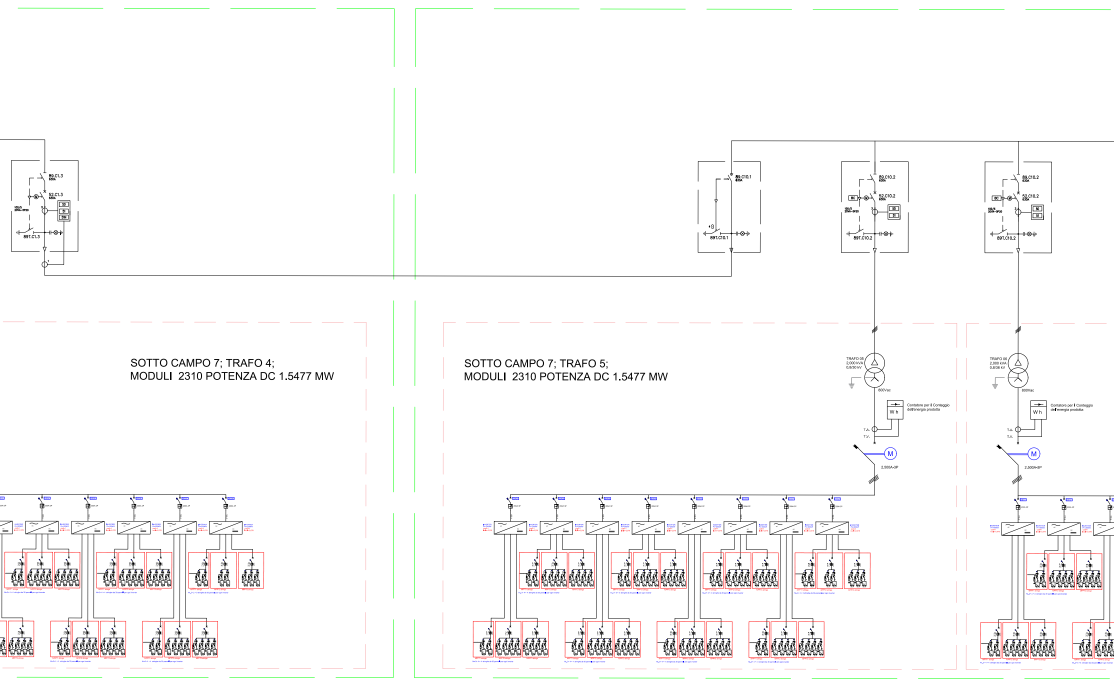
89.C1.3
630A
52.C1.3
630A
100/5
20VA-5P20
50
51
51N
89T.C1.3
89.C10.1
630A
89T.C10.1
89.C10.2
630A
52.C10.2
630A
BC
M
100/5
20VA-5P20
50
51
89T.C10.2
89.C10.2
630A
52.C10.2
630A
BC
M
100/5
20VA-5P20
50
51
89T.C10.2
SOTTO CAMPO 7; TRAFO 4;
MODULI 2310 POTENZA DC 1.5477 MW
SOTTO CAMPO 7; TRAFO 5;
MODULI 2310 POTENZA DC 1.5477 MW
TRAFO 05
2.000 kVA
0.8/30 kV
800Vac
Contatore per il Conteggio dell'energia prodotta
W h
T.A.
T.V.
M
2.500A-3P
TRAFO 06
2.000 kVA
0.8/36 kV
800Vac
Contatore per il Conteggio dell'energia prodotta
W h
T.A.
T.V.
M
2.500A-3P

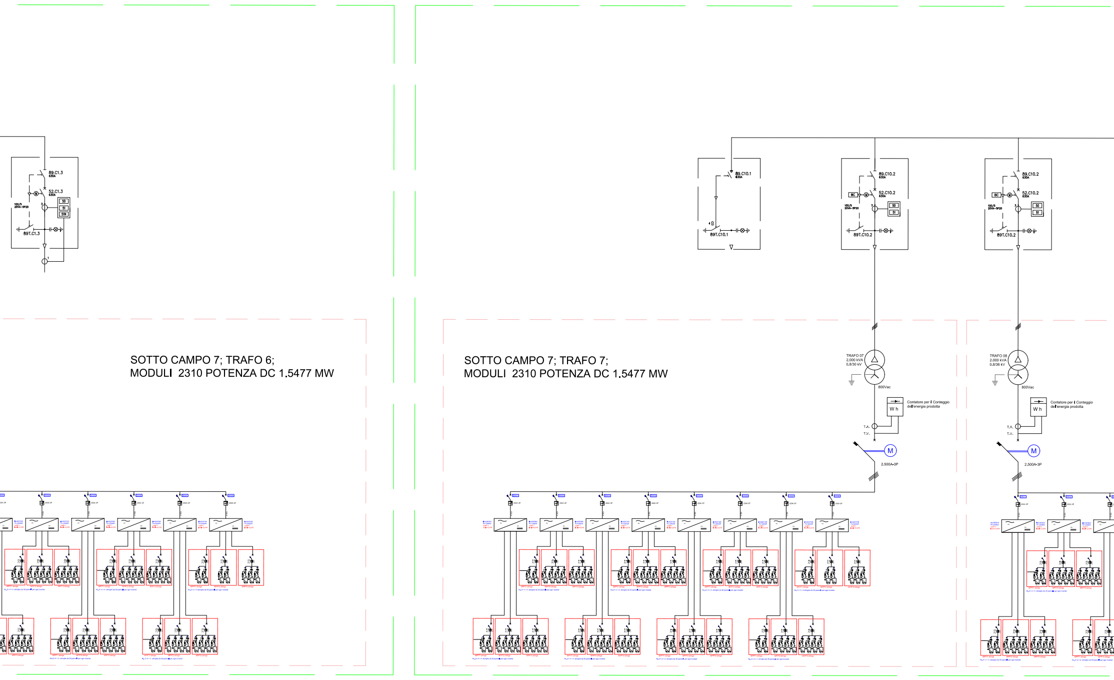
89.C1.3
630A
52.C1.3
630A
100/5
20VA-5P20
3
50
51
51N
89T.C1.3
1
SOTTO CAMPO 7; TRAFO 6;
MODULI 2310 POTENZA DC 1.5477 MW
SOTTO CAMPO 7; TRAFO 7;
MODULI 2310 POTENZA DC 1.5477 MW
89.C10.1
630A
4
89T.C10.1
89.C10.2
630A
BC
M
52.C10.2
630A
100/5
20VA-5P20
3
50
51
89T.C10.2
89.C10.2
630A
BC
M
52.C10.2
630A
100/5
20VA-5P20
3
50
51
89T.C10.2
TRAFO 07
2.000 kVA
0.8/30 kV
800Vac
W h
Contatore per il Conteggio
dell'energia prodotta
T.A.
T.V.
M
2.500A-3P
TRAFO 08
2.000 kVA
0.8/36 kV
800Vac
W h
Contatore per il Conteggio
dell'energia prodotta
T.A.
T.V.
M
2.500A-3P

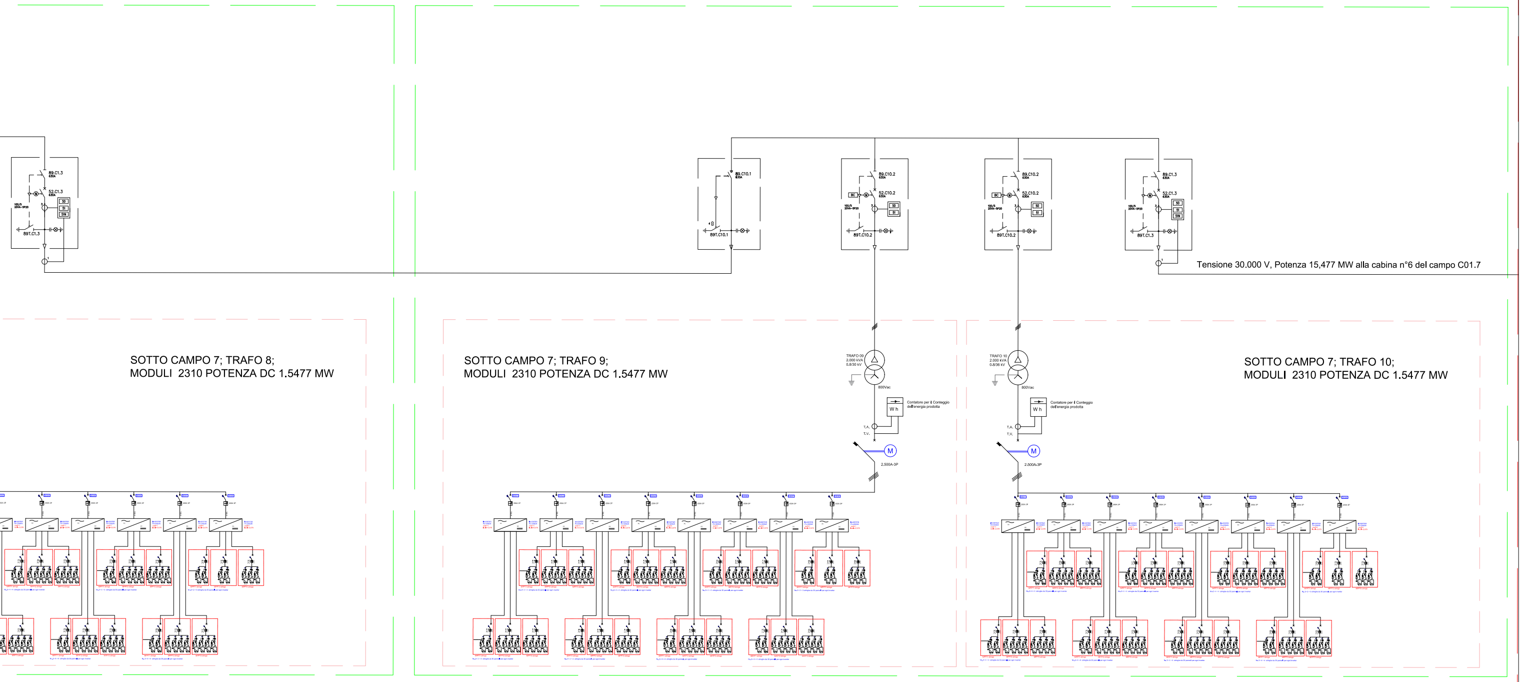
89.C1.3
630A
52.C1.3
630A
100/5
20VA-5P20
50
51
51N
89T.C1.3
89.C10.1
630A
89T.C10.1
89.C10.2
630A
BC
52.C10.2
630A
100/5
20VA-5P20
50
51
89T.C10.2
89.C10.2
630A
BC
52.C10.2
630A
100/5
20VA-5P20
50
51
89T.C10.2
89.C1.3
630A
52.C1.3
630A
100/5
20VA-5P20
50
51
51N
89T.C1.3
Tensione 30.000 V, Potenza 15,477 MW alla cabina n°6 del campo C01.7
SOTTO CAMPO 7; TRAFO 8;
MODULI 2310 POTENZA DC 1.5477 MW
SOTTO CAMPO 7; TRAFO 9;
MODULI 2310 POTENZA DC 1.5477 MW
SOTTO CAMPO 7; TRAFO 10;
MODULI 2310 POTENZA DC 1.5477 MW
TRAFO 09
2.000 kVA
0.8/30 kV
800Vac
Contatore per il Conteggio dell'energia prodotta
W h
T.A.
T.V.
M
2.500A-3P
TRAFO 10
2.000 kVA
0.8/36 kV
800Vac
Contatore per il Conteggio dell'energia prodotta
W h
T.A.
T.V.
M
2.500A-3P