INSTALLAZIONE TIPO DI TELECAMERA IN CUSTODIA DA ESTERNO CON PROTEZIONE ANTIVANDALO

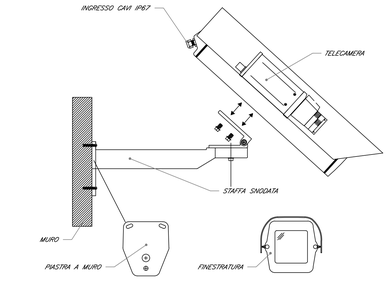

COORDINAMENTO LOCALE DEGLI IMPIANTI

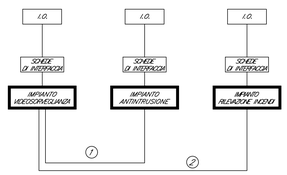

1 COLLEGAMENTO PER ATTIVAZIONE DEL CONTROLLO VIDEO A SEGUITO DI ALLARME PROVENIENTE DALLA CENTRALE ANTINTRUSIONE

2 COLLEGAMENTO PER ATTIVAZIONE DEL CONTROLLO VIDEO A SEGUITO DI ALLARME PROVENIENTE DALLA CENTRALE RIVELAZIONE INCENDI

INSTALLAZIONE TIPO A PALINA DI TELECAMERA DOME DA ESTERNO

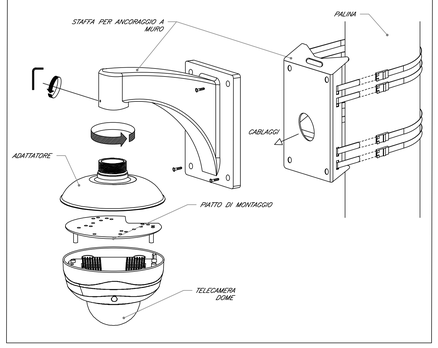

TIPOLOGICO ARMADIO RACK 19" TVCC

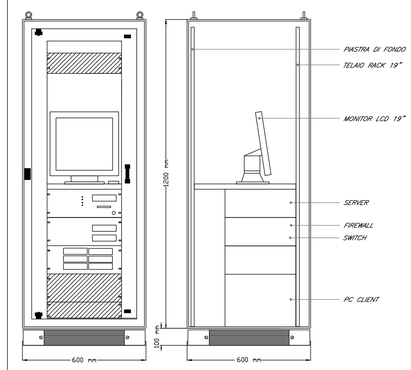

LEGENDA	
Elemento	Descrizione
	Switch per alimentazione e segnale telecamere – Tecnologia PoE
	Telecamera fisso installata a parete con protezione antivandalo
	Telecamera IP DOME installata a parete o a soffitto
M	Telecamera IP MINIDOME installata a soffitto nella cabina ascensore

TABELLA CAVI		
Elemento	Tipologia	Servizio
	FTP Cat.6a–Sch. AWG 4x(2x24)	Alimentazione e Segnale
	Fibra Ottica Multimodale 4 fibre 50/125 micron	Segnale

SCHEMA TIPOLOGICO IMPIANTO TVCC

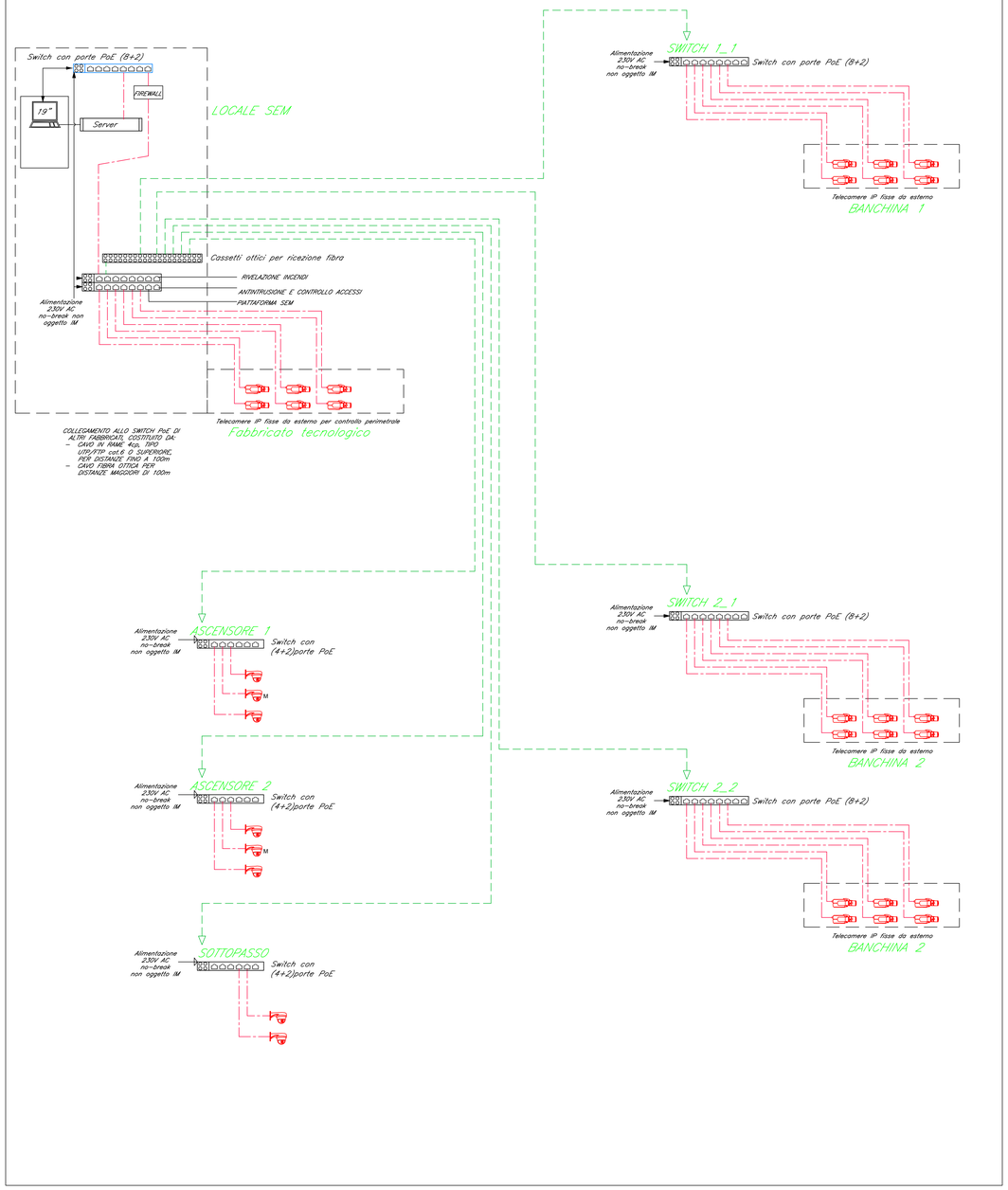

COMMITTENTE:

RFI RETE FERROVIARIA ITALIANA
GRUPPO FERROVIE DELLO STATO ITALIANE

PROGETTAZIONE:

ITALFERR
GRUPPO FERROVIE DELLO STATO ITALIANE

DIREZIONE TECNICA

U.O. IMPIANTI INDUSTRIALI E TECNOLOGICI

PROGETTO DI FATTIBILITA' TECNICO ECONOMICA ARRICCHITO

LINEA SALERNO - PONTECAGNANO AEROPORTO
COMPLETAMENTO DELLA METROPOLITANA DI SALERNO
NUOVA FERMATA A SERVIZIO DELL'AREA ASI DI SALERNO

Impianto TVCC
Schema funzionale e tipologici di installazione

SCALA:

COMMESSA	LOTTO	FASE	ENTE	TIPO DOC.	OPERA/DISCIPLINA	PROGR.	REV.
NN2G	00	D	17	DX	AN0002	001	B

Rev.	Descrizione	Redatto	Data	Verificato	Data	Approvato	Data	Autorizzato Data
A	Emissione esecutiva	F.DI GIAMBATISTA	Dicembre 2022	G. RUFO	Dicembre 2022	M. LEODGRANDE	Dicembre 2022	S. MUSLI Dicembre 2022

File: NN2G.0.0.D.17.DX.AN.00.0.2.001.A.DWG

n. Elab.: