PIATTABANDE E CONTROVENTATURE SUPERIORI
1:200

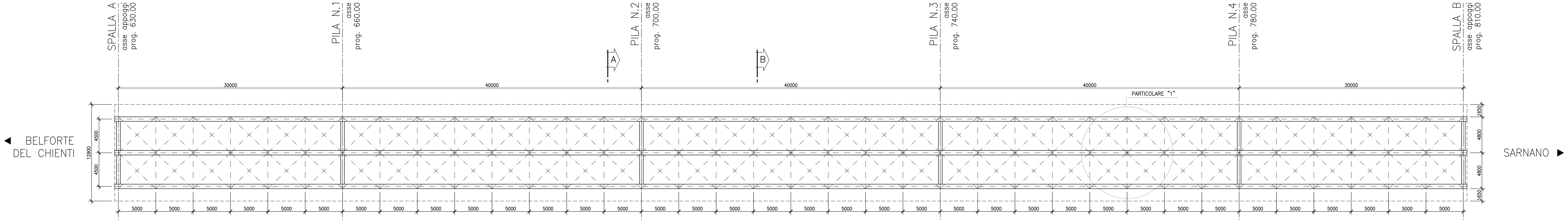

PIATTABANDE E CONTROVENTATURE INFERIORI
1:200

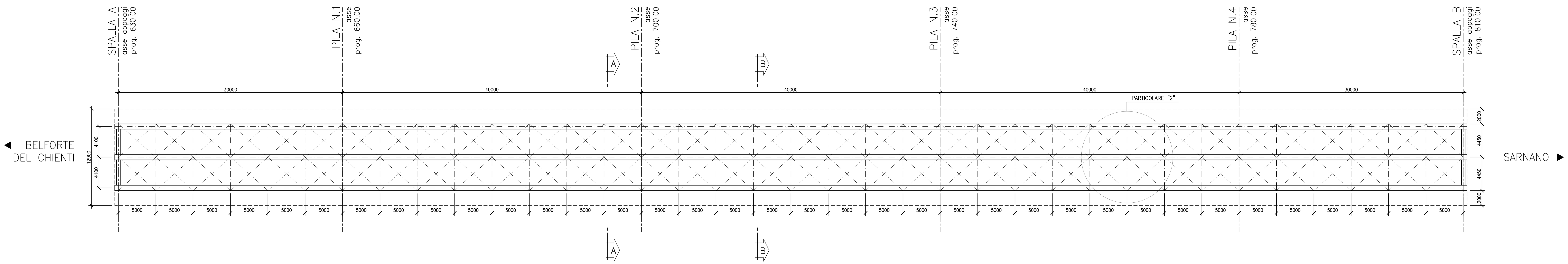

SEZIONE LONGITUDINALE
1:200

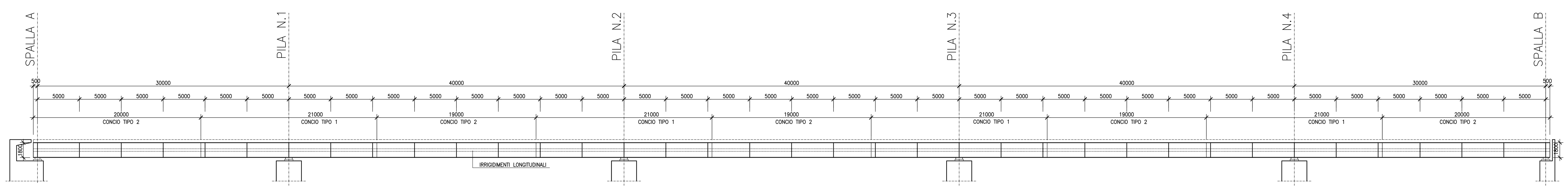

CONCIO TIPO		2	1	2	1	2	1	2	1	2
LUNGHEZZA CONCIO GEOMETRICO		20000	21000	19000	21000	19000	21000	19000	21000	20000
DIM. PIATTABANDA SUP.		3x600x30	3x600x30	3x600x30	3x600x30	3x600x30	3x600x30	3x600x30	3x600x30	3x600x30
DIM. PIATTABANDA INF.		3x700x30	3x700x60	3x700x30	3x700x60	3x700x30	3x700x60	3x700x30	3x700x60	3x700x30
SPESSORE ANIMA		20	30	20	30	20	30	20	30	20
ALTEZZA ANIMA		1740	1690	1740	1690	1740	1690	1740	1690	1740
ALTEZZA TRAVE METALLICA		1800	1800	1800	1800	1800	1800	1800	1800	1800
PIOLI	NUMERO	3x3ø22/330 h=200	3x3ø22/100 h=200	3x3ø22/330 h=200	3x3ø22/100 h=200	3x3ø22/330 h=200	3x3ø22/100 h=200	3x3ø22/330 h=200	3x3ø22/100 h=200	3x3ø22/330 h=200
	LUNGHEZZA TRATTO	20000	21000	19000	21000	19000	21000	19000	21000	20000
DIAFRAMMI	TIPO	1 2 2 2 2 2 1 2 2 2 2 2 2 2 2 1 2 2 2 2 2 2 2 2 1 2 2 2 2 2 2 2 2 1 2 2 2 2 2 1								
	INTERASSE	500, 5000 ×36, 500								

SEZIONE A-A
DIAFRAMMA TIPO 1 DI APPOGGIO
1:50

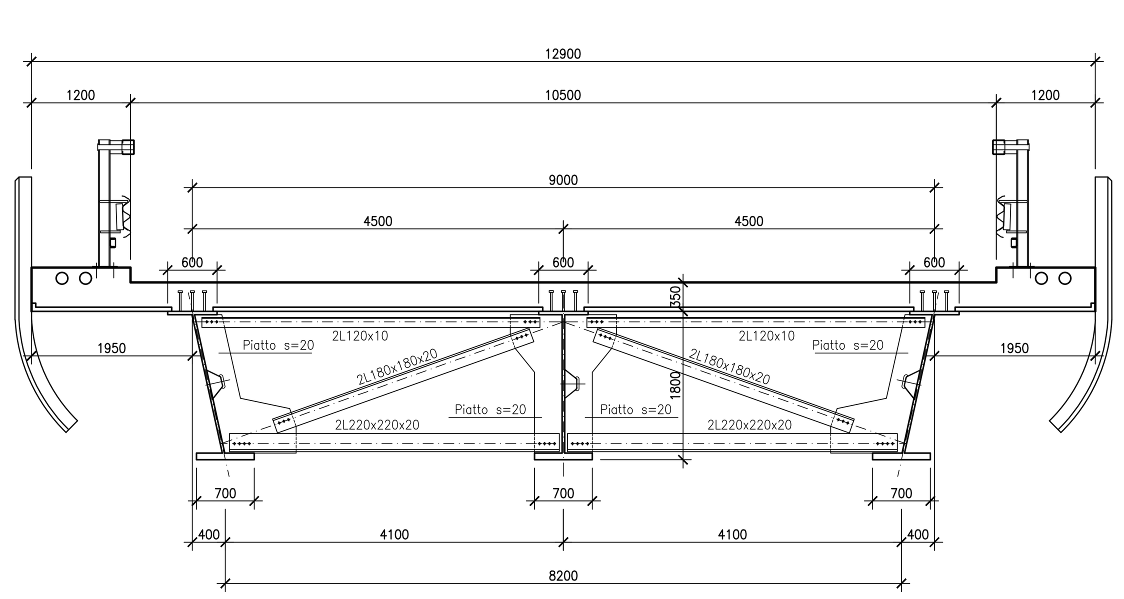

SEZIONE B-B
DIAFRAMMA TIPO 2 IN CAMPATA
1:50

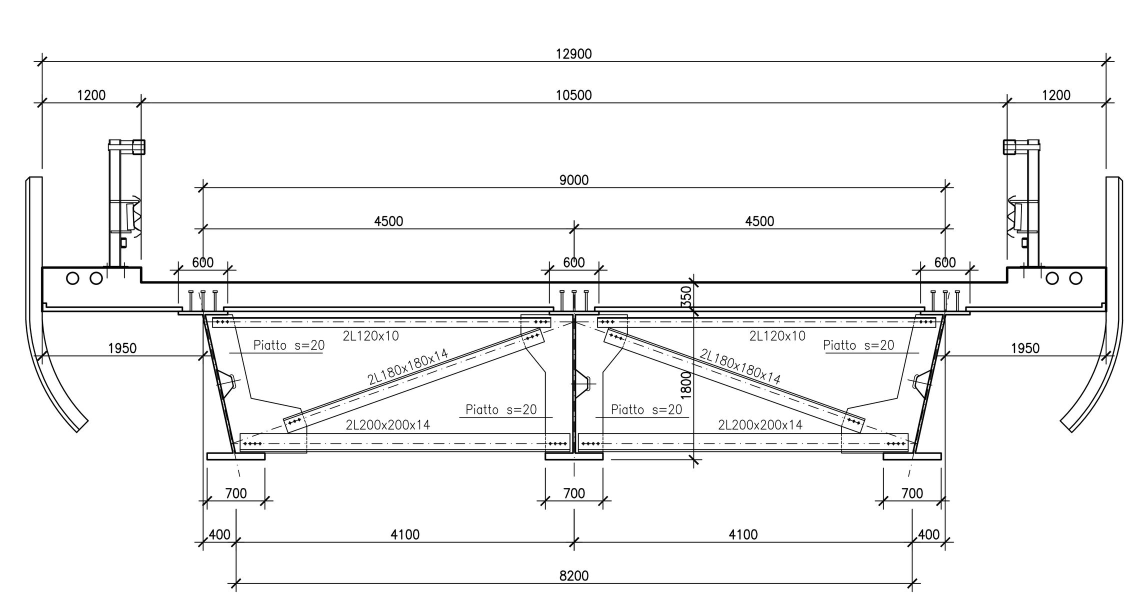

PARTICOLARE 1
CONTROVENTI SUPERIORI
1:50

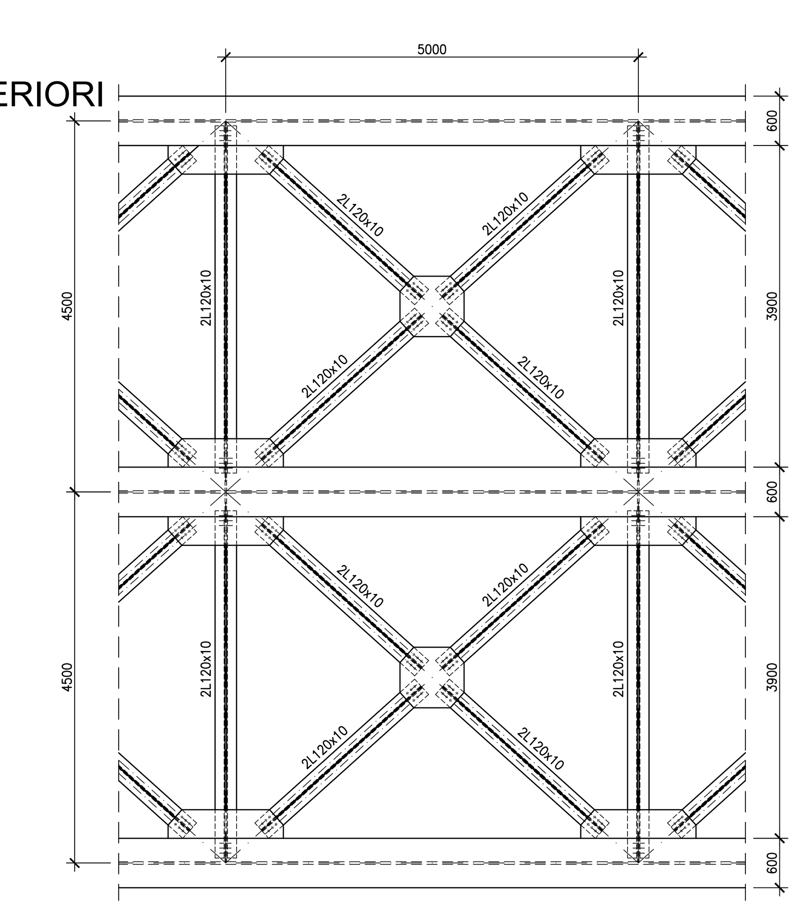

PARTICOLARE 2
CONTROVENTI INFERIORI
1:50

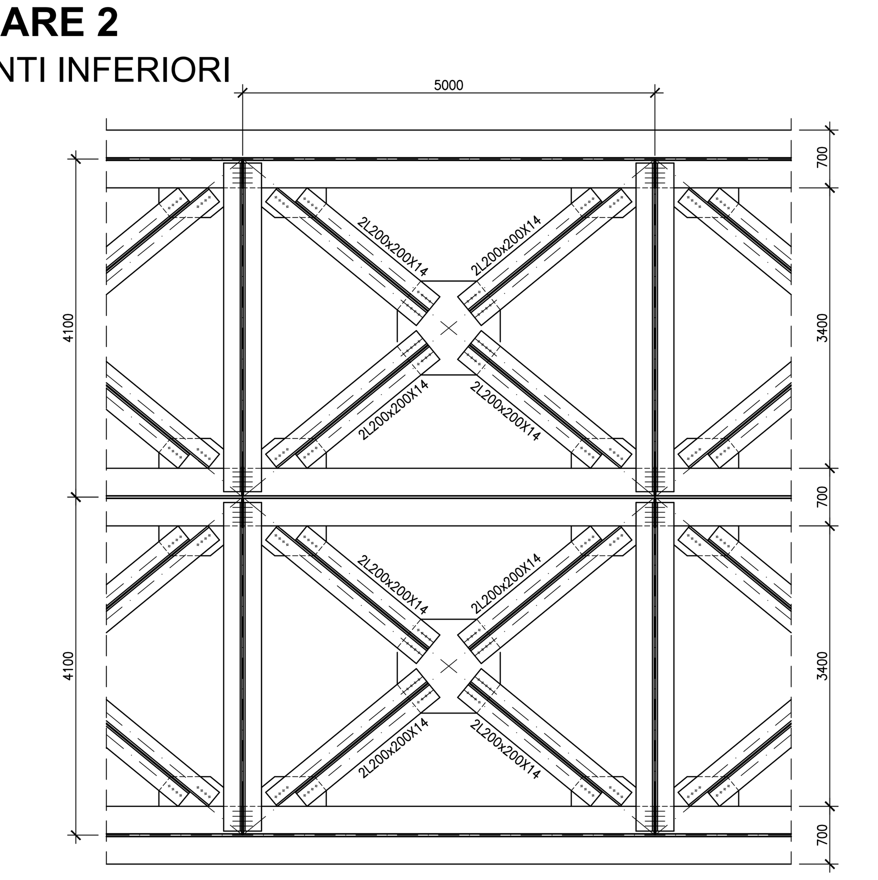

MATERIALI

BAGGIOLI:
CLASSE DI RESISTENZA C32/40
CLASSE DI ESPOSIZIONE XC3
CLASSE DI CONSISTENZA S4
RAPPORTO A/C <=0.45
DIAMETRO MAX. INERTI 15mm
CONTENUTO MINIMO DI CEMENTO 320 Kg/mc

DALLE:
CLASSE DI RESISTENZA C32/40
CLASSE DI ESPOSIZIONE XF3
CLASSE DI CONSISTENZA S4
RAPPORTO A/C <=0,50
DIAMETRO MAX. INERTI 15mm
CONTENUTO MINIMO DI CEMENTO 320 Kg/mc

SOLETTA:
CLASSE DI RESISTENZA C32/40
CLASSE DI ESPOSIZIONE XF3
CLASSE DI CONSISTENZA S4
RAPPORTO A/C <=0,50
DIAMETRO MAX. INERTI 25mm
CONTENUTO MINIMO DI CEMENTO 320 Kg/mc

COPRIFERRO SOLETTA IMPALCATO:
- SOLETTE PER IMPALCATO s=3.0cm intradosso
  s=3.0cm estradosso
- DALLE s=2.0cm

ELEVAZIONE PILE, SPALLE E MURI D'ALA
CONFORME UNI-EN 206-1
CLASSE DI RESISTENZA C32/40
CLASSE DI ESPOSIZIONE XF3
DIAMETRO MAX INERTI 30 mm
CLASSE DI CONTENUTO DI CLORURI CONFORME A: UNI-EN 206-1
CLASSE DI CONSISTENZA S4
RAPPORTO A/C 0.50
CONTENUTO MINIMO DI CEMENTO 300 Kg/mc
COPRIFERRO NETTO s=4.0cm

CALCESTRUZZO FONDAZIONI
CEMENTO CEM III-V
CLASSE DI RESISTENZA C32/40
CLASSE MINIMA DI CONSISTENZA S3-S4
RAPPORTO A/C =0.50
CLASSE ESPOSIZIONE AMBIENTALE XC2
DIAMETRO MAX INERTI 30 mm
CONTENUTO MINIMO DI CEMENTO 280 Kg/mc
COPRIFERRO NETTO s=4cm

CALCESTRUZZO MAGRO GETTO DI LIVELLAMENTO
CONFORME UNI-EN 206-1
CLASSE DI RESISTENZA MINIMA C12/15
CLASSE DI ESPOSIZIONE X0(I)
DOSAGGIO 1.5 q cem. R325 / mc

ACCIAIO PER C.A.
B450C

CARPENTERIA METALLICA:
- ACCIAO LAMINATO A CALDO S355J2
- VITI CLASSE 10.9 (UNI 5712); DADI CLASSE 10 (UNI 5713)
- ROSETTE IN ACCIAIO C50 EN10083 (HRC 32-40) (UNI 5714)
- I BULLONI DEVONO ESSERE MONTATI CON UNA ROSETTA SOTTO LA TESTA DELLA VITE E UNA SOTTO IL DADO
- GIOCO FORO BULLONE: 0,3mm (Compresa la tolleranza della vite)
- PROCEDIMENTI DI SALDATURA OMOLOGATI E QUALIFICATI CONFORMI A NTC 2018
- PIOLI tipo 'NELSON'

N.B.:
- VERRANNO EMESSE PROCEDURE OPERATIVE PER MONTAGGIO, VARO, CONTROLLO E COPPIA DI SERRAGGIO BULLONI.
- PRIMA DELLA TRACCIATURA DEI PEZZI DOVRANNO ESSERE DEFINITI GLI EVENTUALI INTERVENTI SULLA CARPENTERIA IMPOSTI DAL SISTEMA DI MONTAGGIO E VARO.

---

anas GRUPPO FS ITALIANE

SOGGETTO ATTUATORE - Art.7 D.L. 11 novembre 2016, n. 205 (già art.15 ter del D.L. 17 ottobre 2016, n.189, convertito dalla L. 15 dicembre 2016, n.229)
ex OCDPC 408 / 2016 - art.4
OCDPC 475 / 2017 - art.3

PNC – PNRR: Piano Nazionale Complementare al Piano Nazionale di Ripresa e Resilienza nei territori colpiti dal sisma 2009–2016, Sub–misura A4,"Investimenti sulla rete stradale statale"

Lavori di adeguamento e/o miglioramento tecnico funzionale della sezione stradale in t.s. e potenziamento delle intersezioni – 1° Stralcio lungo la S.S. n. 502 "Cingoli"– S.S. n. 78 "Picena"– Belforte del Chienti – Sarnano"

PROGETTO DI FATTIBILITA' TECNICO ECONOMICA

COORDINATORE PER LA SICUREZZA IN FASE DI PROGETTAZIONE
Ing. Marco Salvi
Ordine Ingegneri Provincia di Roma n. A30808

IL GEOLOGO
Dott. Geol. Marco Leonardi
Ordine dei geologi della Regione Lazio n. 1541

VISTO: IL RESP. DEL PROCEDIMENTO
Ing. Marco Mancina

I PROGETTISTI SPECIALISTICI
Ing. Isidoro Guerrini
Ordine Ingegneri Provincia di Roma n. 15764
Ing. Moreno Panfili
Ordine Ingegneri Provincia di Perugia n. A2657
Ing. Giovanni Alfredo Dalenz Gutierrez
Ordine Ingegneri Provincia di Roma n. 14069
Ing. Giuseppe Resta
Ordine Ingegneri Provincia di Roma n. 20629

PROGETTAZIONE ATI:
(Mandataria) GPI NGEGNERIA GESTIONE PROGETTI INGEGNERIA srl
(Mandante) cooprogetti
(Mandante) engeko
(Mandante) SAIM Studio di Architettura e Ingegneria Moderna

IL PROGETTISTA E RESPONSABILE DELL'INTEGRAZIONE DELLE PRESTAZIONI SPECIALISTICHE. (DPR207/10 ART 15 COMMA 12):
Dott. Ing. GIORGIO GUIDUCCI
Ordine Ingegneri Provincia di Roma n. 14035

PROTOCOLLO | DATA

OPERE D'ARTE MAGGIORI
VIADOTTO N.3
CARPENTERIA IMPALCATO

CODICE PROGETTO	NOME FILE	REVISIONE	SCALA
PROGETTO / LIV.PROG. / ANNO	T01VI03STRCP02B		
	CODICE ELAB. T01VI03STRCP02	B	Varie

REV.	DESCRIZIONE	DATA	REDATTO	VERIFICATO	APPROVATO
D					
C					
B	Riemissione a seguito di aggiornamento E.P. 2022/2	29/06/22	A.Dota	A.Dalenz	G.Guiducci
A	EMISSIONE A SEGUITO DI CDS	GIUGNO '22	A. DOTA	A.DALENZ	G. GUIDUCCI