REGIONE PUGLIA	PROVINCIA DI BARLETTA-ANDRIA-TRANI	COMUNE DI MINERVINO
Denominazione impianto:	**SCAPANIZZA**	
Ubicazione:	**Comune di Minervino (BT)** **Località "Scapanizza"**	Foglio: 47 / 44 Particelle: varie

PROGETTO DEFINITIVO

DI UN IMPIANTO SOLARE FOTOVOLTAICO CONNESSO ALLA RTN DELLA POTENZA DI PICCO PARI A 87.782,8 kWDC E POTENZA IN IMMISSIONE PARI A 76.429,92 kWAC, DELLE RELATIVE OPERE DI CONNESSIONE ALLA RTN RICADENTI NEI COMUNI DI MINERVINO (BT), VENOSA E MONTEMILONE (PZ) E PIANO AGRONOMICO PER L'UTILIZZO A SCOPI AGRICOLI DELL'AREA.

PROPONENTE

Solarig
SOLAR ENERGY VENTUNO S.r.l

SOLAR ENERGY VENTUNO S.R.L.
Via Sebastian Altmann, 9
39100 Bolzano (BZ)
P.IVA: 03084730211
PEC: solarenergyventuno.srl@legalmail.it

Codice Autorizzazione Unica 1YKOOC8

ELABORATO

DISEGNI ARCHITETTONICI CABINE ELETTRICHE

Tav. n° **6EG**

Scala

Aggiornamenti	Numero	Data	Motivo	Eseguito	Verificato	Approvato
	Rev 0	Marzo 2021	Richiesta Provvedimento Autorizzativo Unico Regionale (P.A.U.R.) art. 27-bis D.Lgs 152/2006			
	Rev 1	Aprile 2023	Aggiornamento del layout in seguito alla richiesta del MASE con nota 0000407 del 16/01/2023			

IL PROGETTISTA
Dott. Ing. ANTONIO ALFREDO AVALLONE
Via Lama n.18 - 75012 Bernalda (MT)
Ordine degli Ingegneri di Matera n. 924
PEC: antonioavallone@pec.it
Cell: 339 796 8183

IL TECNICO
Dott. Ing. ANTONIO PIO VUOVOLO
Sunlive Consulting srls
Via Mario Valente n.68
Ordine degli ingegneri di Foggia nr. 2732
71043 Manfredonia (FG)

Dott. Ing. ANTONIO MISCHITELLI
Via Mons. Tortorelli n.33
71013 San Giovanni Rotondo (FG)
Ordine degli ingegneri di Foggia nr. 179

MISCHITELLI Antonio
Ordine degli Ingegneri
della Provincia di
Foggia
Ingegnere
18.05.2023 16:08:36
GMT+00:00

Spazio riservato agli Enti
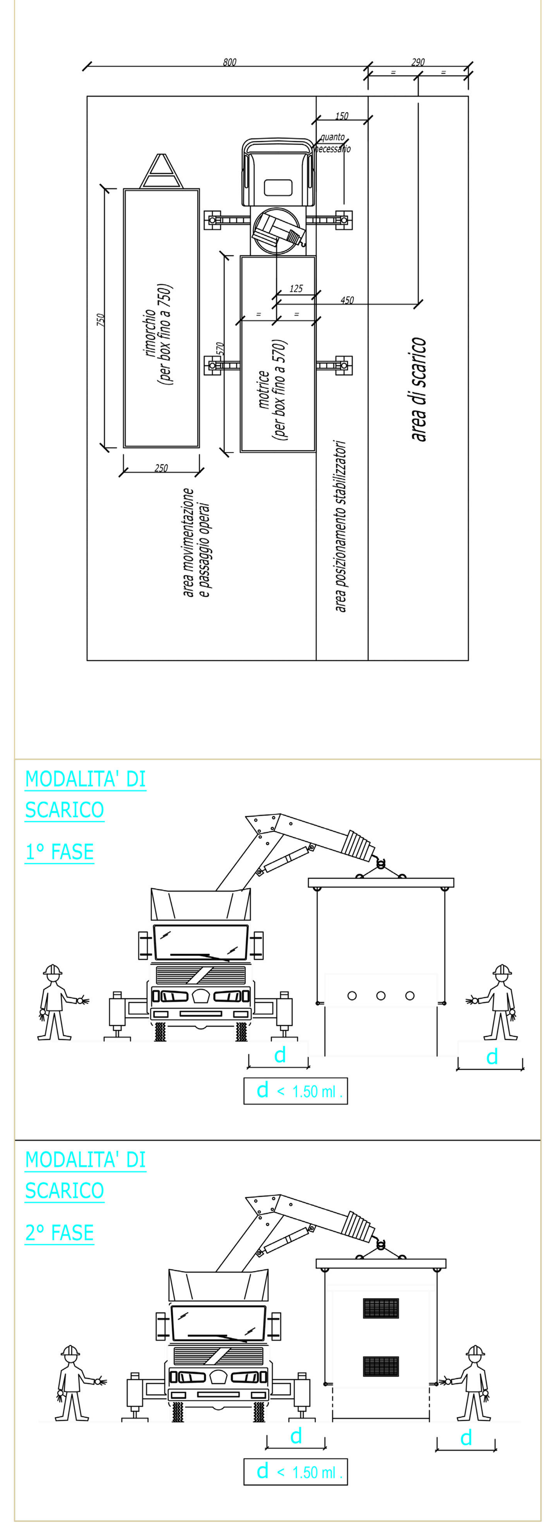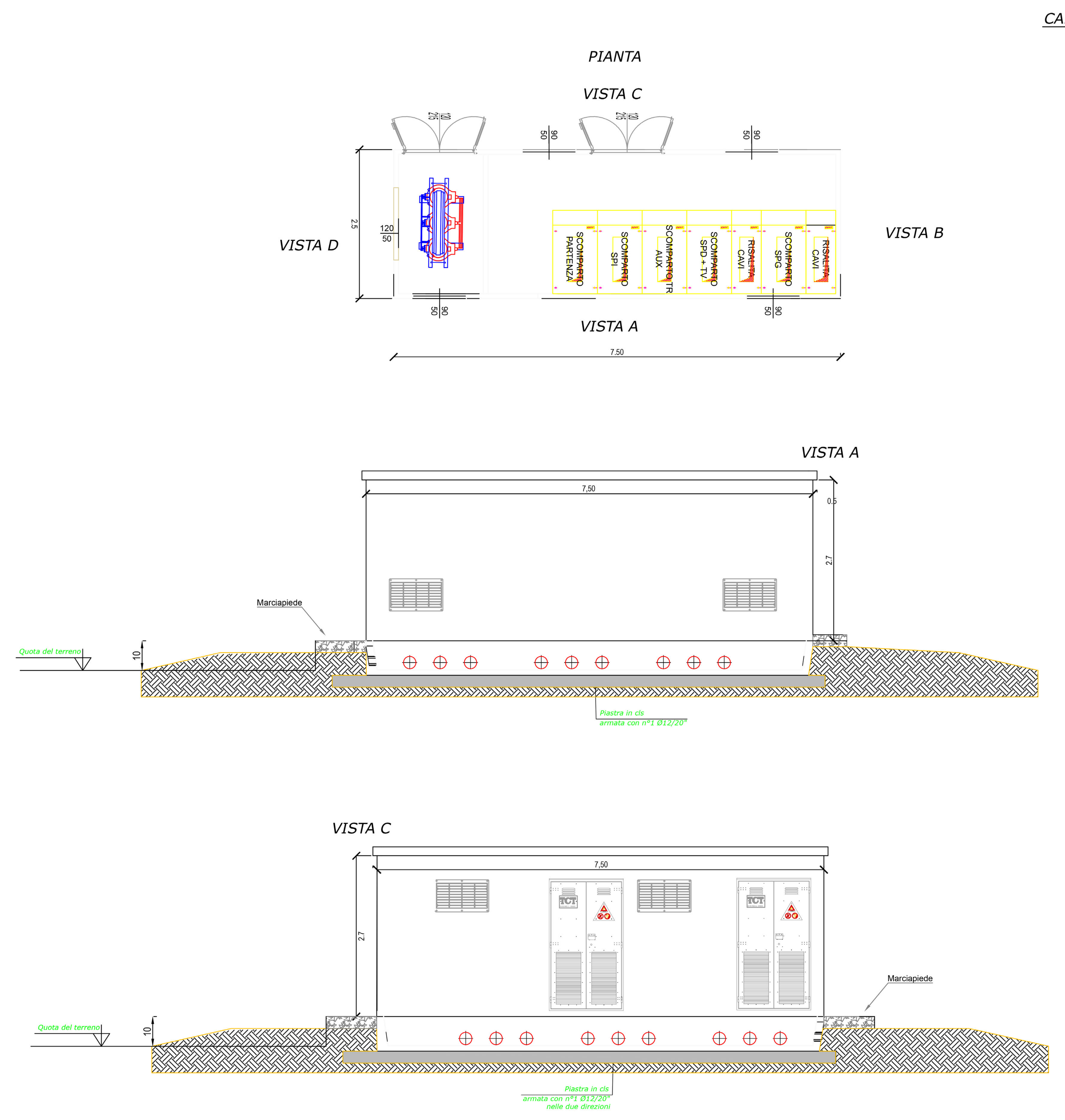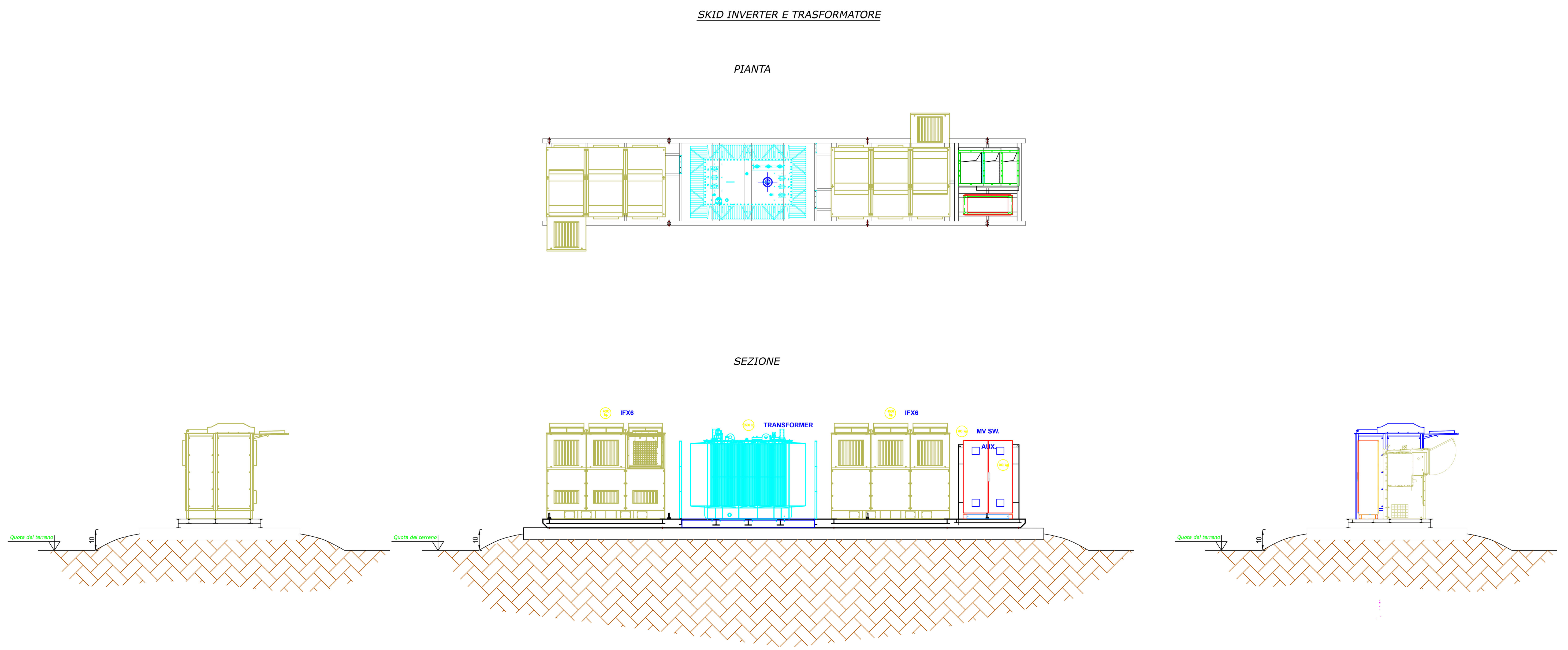
Tutti i diritti sono riservati, la riproduzione anche parziale del disegno è vietata.