SCHEMA APPOGGI
scala 1:500

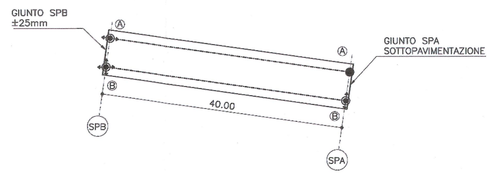

APPARECCHI DI APPOGGIO

POSIZIONE	TIPOLOGIA APPOGGIO	SIGLA	CARATTERISTICHE					
			N_{max}	$H_{L\,max}$	$H_{T\,max}$	$E_{T\,max}$	$E_{L\,max}$	α_{tot}
SPA–A	FISSO	VF 300–90	3000	900	900	–	–	± 0.01
SPA–B	UNIDIREZIONALE TRASVERSALE	VU* 300–90/50	3000	–	900	± 25	–	± 0.01
SPB–A	UNIDIREZIONALE LONGITUDINALE	VU 300/100–90	3000	900	–	–	± 50	± 0.01
SPB–B	MULTIDIREZIONALE	VM 300/100/50	3000	–	–	± 25	± 50	± 0.01

LEGENDA:

- APP. MULTIDIREZIONALE
- APP. UNIDIREZIONALE TRASV. O LONG.
- APP. FISSO

N = Carico verticale SLU in KN
H_T = Forza trasversale SLU in KN
H_L = Forza longitudinale SLU in KN
E_T = Escursione trasversale in mm
E_L = Escursione longitudinale in mm
α_{tot} = Rotazione in radianti

APPOGGIO TIPO FIP–VASOFLON VF 300–90 O EQUIVALENTE

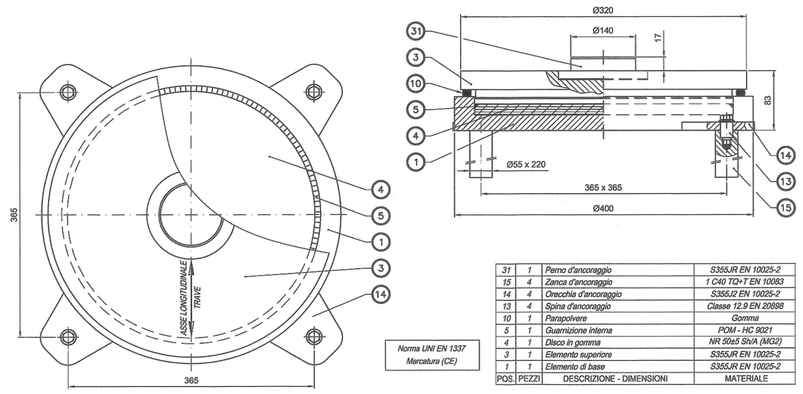

Norma UNI EN 1337
Marcatura (CE)

POS.	PEZZI	DESCRIZIONE - DIMENSIONI	MATERIALE
31	1	Perno d'ancoraggio	S355JR EN 10025-2
15	4	Zanca d'ancoraggio	1 C40 TQ+T EN 10083
14	4	Orecchia d'ancoraggio	S355J2 EN 10025-2
13	4	Spina d'ancoraggio	Classe 12.9 EN 20898
10	1	Parapolvere	Gomma
5	1	Guarnizione interna	PCM - HC 9021
4	1	Disco in gomma	NR 50±5 ShA (MG2)
3	1	Elemento superiore	S355JR EN 10025-2
1	1	Elemento di base	S355JR EN 10025-2

APPOGGIO TIPO FIP–VASOFLON VU* 300–90/50 O EQUIVALENTE

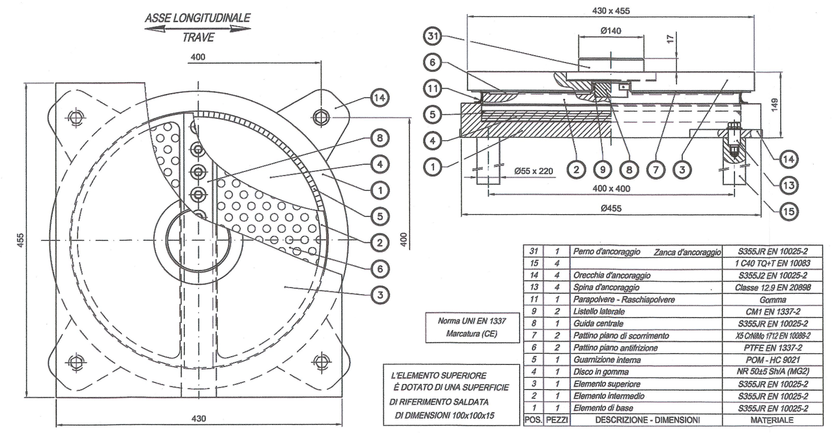

Norma UNI EN 1337
Marcatura (CE)

L'ELEMENTO SUPERIORE È DOTATO DI UNA SUPERFICIE DI RIFERIMENTO SALDATA DI DIMENSIONI 100x100x15

POS.	PEZZI	DESCRIZIONE - DIMENSIONI	MATERIALE
31	1	Perno d'ancoraggio Zanca d'ancoraggio	S355JR EN 10025-2
15	4		1 C40 TQ+T EN 10083
14	4	Orecchia d'ancoraggio	S355J2 EN 10025-2
13	4	Spina d'ancoraggio	Classe 12.9 EN 20898
11	1	Parapolvere - Raschiapolvere	Gomma
9	2	Listello laterale	CM1 EN 1337-2
8	1	Guida centrale	S355JR EN 10025-2
7	2	Pattino piano di scorrimento	X5 CrNiMo 17-12 EN 10088-2
6	2	Pattino piano antifrizione	PTFE EN 1337-2
5	1	Guarnizione interna	PCM - HC 9021
4	1	Disco in gomma	NR 50±5 ShA (MG2)
3	1	Elemento superiore	S355JR EN 10025-2
2	1	Elemento intermedio	S355JR EN 10025-2
1	1	Elemento di base	S355JR EN 10025-2

APPOGGIO TIPO FIP–VASOFLON VU 300/100–90 O EQUIVALENTE

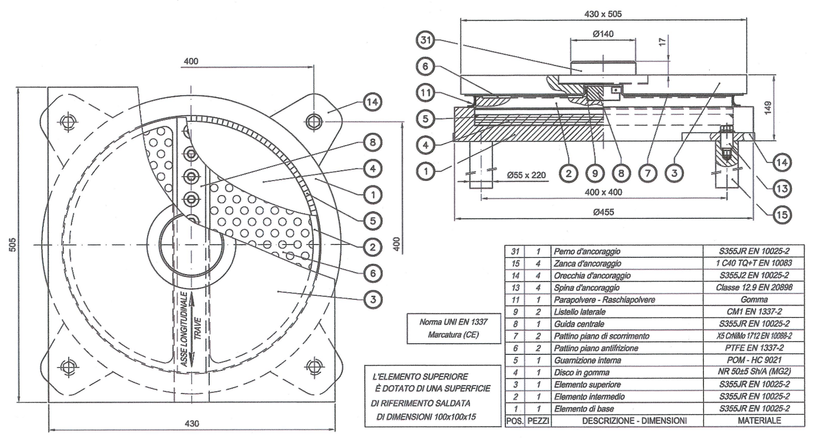

Norma UNI EN 1337
Marcatura (CE)

L'ELEMENTO SUPERIORE È DOTATO DI UNA SUPERFICIE DI RIFERIMENTO SALDATA DI DIMENSIONI 100x100x15

POS.	PEZZI	DESCRIZIONE - DIMENSIONI	MATERIALE
31	1	Perno d'ancoraggio	S355JR EN 10025-2
15	4	Zanca d'ancoraggio	1 C40 TQ+T EN 10083
14	4	Orecchia d'ancoraggio	S355J2 EN 10025-2
13	4	Spina d'ancoraggio	Classe 12.9 EN 20898
11	1	Parapolvere - Raschiapolvere	Gomma
9	2	Listello laterale	CM1 EN 1337-2
8	1	Guida centrale	S355JR EN 10025-2
7	2	Pattino piano di scorrimento	X5 CrNiMo 17-12 EN 10088-2
6	2	Pattino piano antifrizione	PTFE EN 1337-2
5	1	Guarnizione interna	PCM - HC 9021
4	1	Disco in gomma	NR 50±5 ShA (MG2)
3	1	Elemento superiore	S355JR EN 10025-2
2	1	Elemento intermedio	S355JR EN 10025-2
1	1	Elemento di base	S355JR EN 10025-2

APPOGGIO TIPO FIP–VASOFLON VM 300/100/50 O EQUIVALENTE

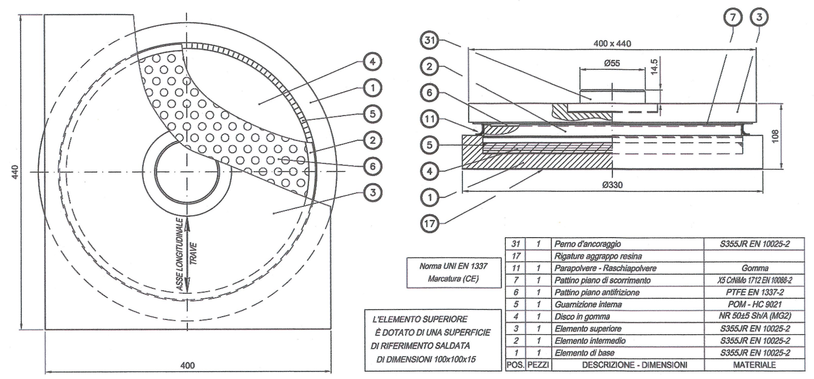

Norma UNI EN 1337
Marcatura (CE)

L'ELEMENTO SUPERIORE È DOTATO DI UNA SUPERFICIE DI RIFERIMENTO SALDATA DI DIMENSIONI 100x100x15

POS.	PEZZI	DESCRIZIONE - DIMENSIONI	MATERIALE
31	1	Perno d'ancoraggio	S355JR EN 10025-2
17		Ripiattine aggrappo resina	
11	1	Parapolvere - Raschiapolvere	Gomma
7	1	Pattino piano di scorrimento	X5 CrNiMo 17-12 EN 10088-2
6	1	Pattino piano antifrizione	PTFE EN 1337-2
5	1	Guarnizione interna	PCM - HC 9021
4	1	Disco in gomma	NR 50±5 ShA (MG2)
3	1	Elemento superiore	S355JR EN 10025-2
2	1	Elemento intermedio	S355JR EN 10025-2
1	1	Elemento di base	S355JR EN 10025-2

RIFERIMENTI / REFERENCES:

PD2_C3A_MUS_0902_A_AP_NOT–Relazione geologica–geotecnica
PD2_C3A_MUS_0903_A_AP_NOT–Relazione sismica
PD2_C3A_MUS_1100_A_AP_PLA–Planimetria di inquadramento
PD2_C3A_MUS_1147_A_AP_NOT–Cavalcavia su viabilità di accesso al cantiere–Relazione di calcolo
PD2_C3A_MUS_1148_A_AP_PLA–Cavalcavia su viabilità di accesso al cantiere–Disegno d'insieme
PD2_C3A_MUS_1149_A_AP_PLA–Cavalcavia su viabilità di accesso al cantiere–Impalcato–Carpenteria generale
PD2_C3A_MUS_1150_A_AP_PLA–Cavalcavia su viabilità di accesso al cantiere–Impalcato–Traversi
PD2_C3A_MUS_1151_A_AP_PLA–Cavalcavia su viabilità di accesso al cantiere–Impalcato–Dettagli e opere accessorie
PD2_C3A_MUS_1153_A_AP_PLA–Cavalcavia su viabilità di accesso al cantiere–Spalle

GIUNTO DI SOTTOPAVIMENTAZIONE TIPO FIP–SFE 90/65 O EQUIVALENTE

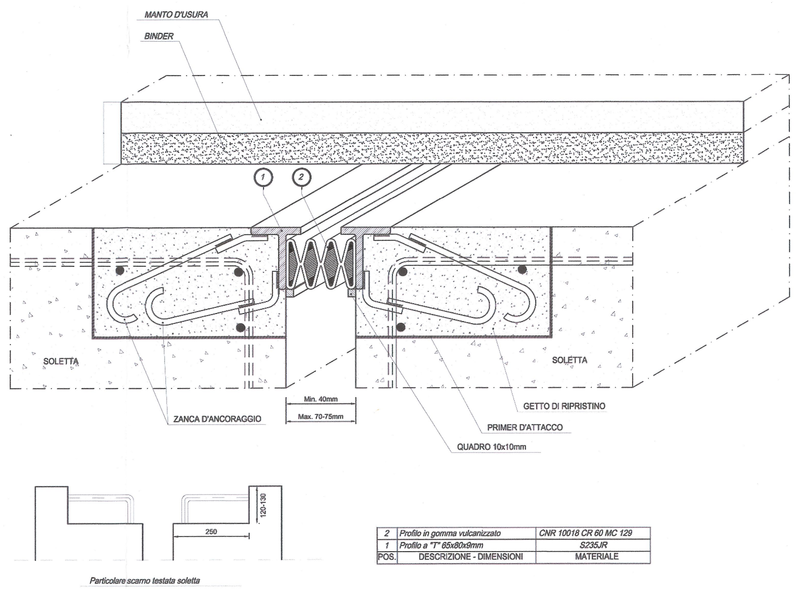

Particolare scarico testata soletta

POS.	DESCRIZIONE - DIMENSIONI	MATERIALE
2	Profilo in gomma vulcanizzato	CNR 10018 CR 60 MC 129
1	Profilo a "T" 65x65x8mm	S235JR

GIUNTO DI DILATAZIONE TIPO FIP–RAN 50 S (±25mm) O EQUIVALENTE

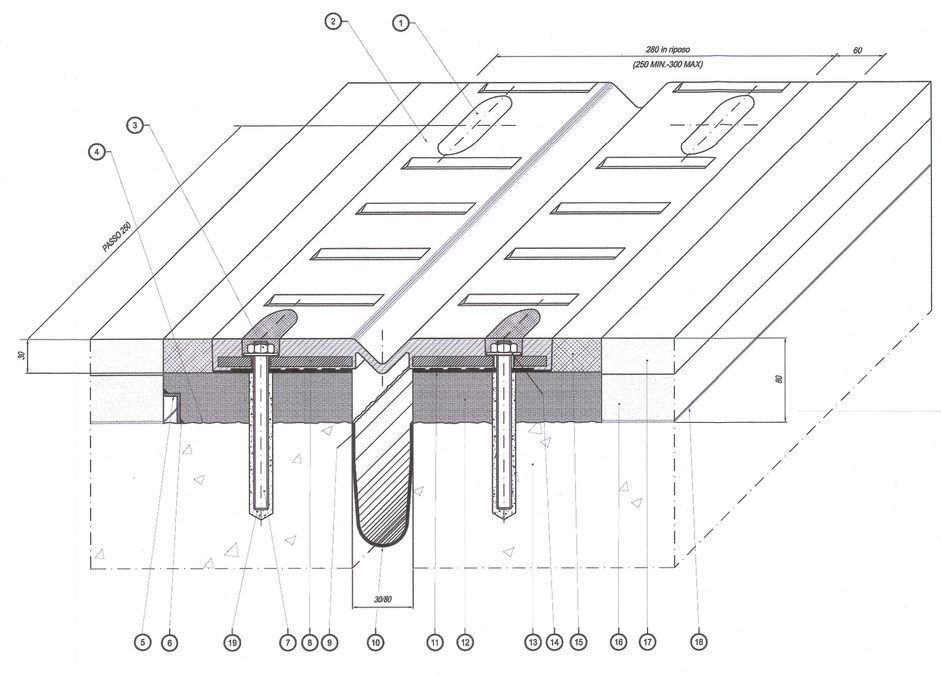

SOLUZIONE ALTERNATIVA DI ANCORAGGIO

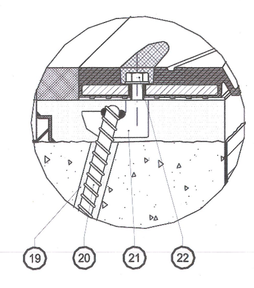

POS.	DESCRIZIONE - DIMENSIONI	MATERIALE
23	Vite T.E.M12x45 UNI 5739	Classe 8.8 EN 20898
21	Zanca d'ancoraggio multidirezionale	S355J2G3 EN 10025
20	Tirafondo A.M.B14x150	Fe b 44 k
19	Resina di ancoraggio	Primer P 150
18	Impermabilizzazione impalcato	
17	Manto d'usura	
16	Bynder	
15	Massello	EPOBLOCK ME 3C
14	Rondella	
13	Testata soletta	
12	Aletamento in malta	BetonFip
11	Sbuccatura	S FIP 180
10	Scossalina raccolta acque = 1.2 mm	Hypalon
9	Sbuccatura	S FIP 180
8	Piastra ponte	S235JR EN 10025
7	Barra filettata M12x180	Classe 8/T ASTM
6	Sbuccatura	S FIP 180
5	Profilo di drenaggio a "L"	X5 CrNi 1810 EN 10088
4	Bocciardatura e inerte d'attacco	Primer P 150
3	Dado M12 UNI 5588	Classe 8 EN 20898
2	Elemento modulare	Gomma vulc. 70±5 ShA
1	Sigillatura	EPOBLOCK ME sigillante

LIAISON LYON - TURIN / COLLEGAMENTO TORINO - LIONE

Partie commune franco-italienne
Section transfrontalière

Parte comune italo-francese
Sezione transfrontaliera

NOUVELLE LIGNE LYON TURIN - NUOVA LINEA TORINO LIONE
PARTIE COMMUNE FRANCO-ITALIENNE -PARTE COMUNE ITALO-FRANCESE

REVISION DE L'AVANT-PROJET DE REFERENCE - REVISIONE DEL PROGETTO DEFINITIVO
CUP C11J05000030001

ECHANGEUR DE LA MADDALENA - SVINCOLO DE LA MADDALENA

CAVALCAVIA SU VIABILITA' DI ACCESSO AL CANTIERE - APPOGGI E GIUNTI

Indice	Data / Date	Modifications / Modifiche	Etabli par / Compilato da	Verifié par / Controllato da	Autorisé par / Autorizzato da
0	09/01/2013	Première diffusion / Prima emissione	N. COGNOME (SOC) L.BARBIERIS (Mandataria)	N. COGNOME (SOC) C.GIUSTINIANI (Mandataria)	N. COGNOME CAPOLOTTO M. BERTI (SIAF)
A	11/03/2013	Revision suite aux commentaires LTF / Revisione a seguito commenti LTF	N. COGNOME (SOC) L.BARBIERIS (Mandataria)	N. COGNOME (SOC) C.GIUSTINIANI (Mandataria)	N. COGNOME CAPOLOTTO M. BERTI (SIAF)

Code Doc	P	D	2	C	3	A	M	U	S	1	1	5	2	A	A	P	P	L	A
	Phase / Fase			Sigle étude / Sigla			Émetteur / Emittente			Numero				Indice	Status / Stato		Type / Tipo		

INDIRIZZO GED / ADRESSE GED: C3A # # 33 49 67 69 20

ECHELLE / SCALA: varie

LTF Lyon Turin Ferroviaire

LTF sas - 1091 Avenue de la Boisse BP 80631 - F-73006 CHAMBERY CEDEX (France)
Tél.: +33 (0) 4.79.68.56.50 - Fax: +33 (0) 4.79.68.56.75
RCS Chambéry 439 556 952 - TVA FR 00439556952
Propriété LTF Tous droits réservés - Proprietà LTF Tutti i diritti riservati

Ce projet a bénéficié du soutien financier de la Commission Européenne
Questo progetto ha ricevuto un contributo finanziario dell'Unione Europea