PARTICOLARE RITEGNI SISMICI SU IMPALCATO - SPALLA FISSA

Scala 1:20

SEZIONE LONGITUDINALE 2-2

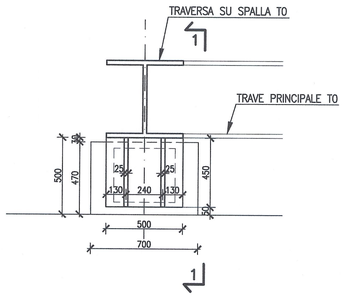

SEZIONE TRASVERSALE 1-1

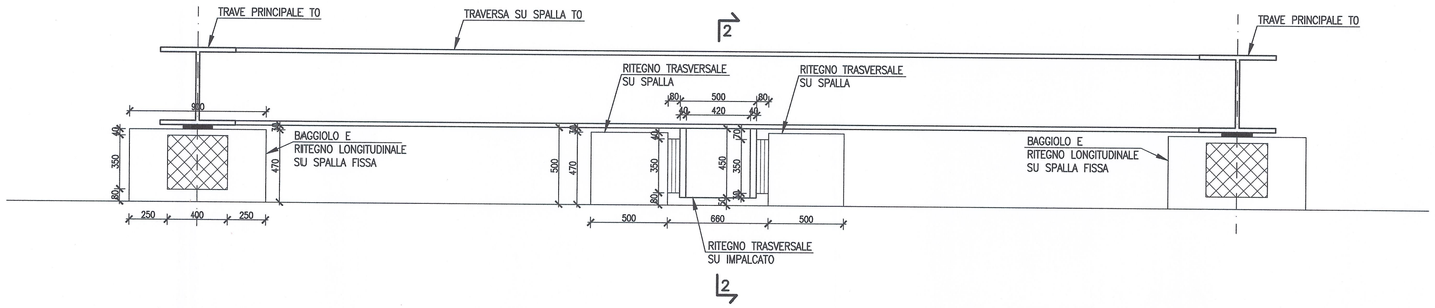

PIANTA

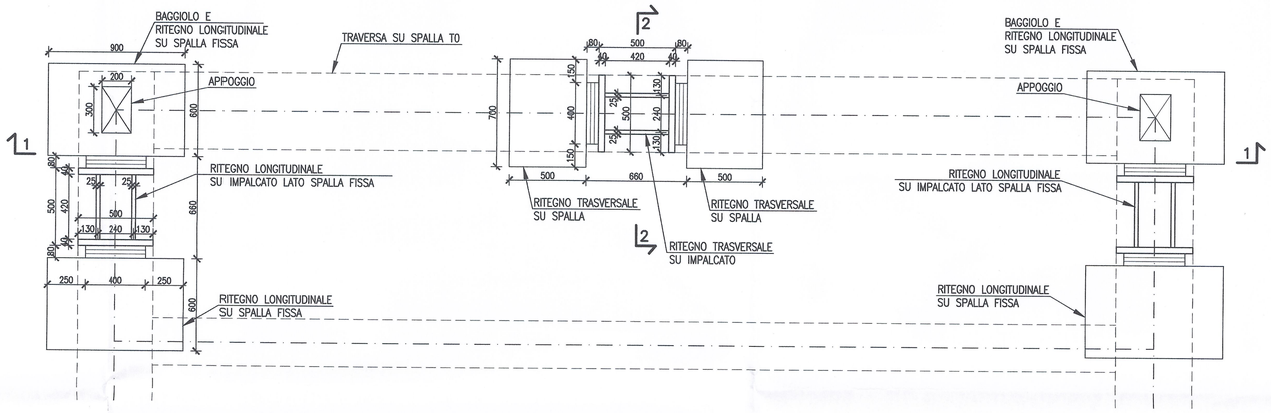

RIFERIMENTI / REFERENCES:

PD2_C3A_1520_50-30-30_30-01_Deviazione provvisoria LS - planimetria e profilo longitudinale;
PD2_C3A_1521_50-30-30_30-02_Intervento su impalcato esistente SS25 - Pianta e sezioni;
PD2_C3A_1529_50-30-30_10-04_Relazione di calcolo intervento su impalcato esistente SS25;
PD2_C3A_1530_50-30-30_10-05_Relazione di calcolo pali intervento su impalcato esistente SS25

MATERIALI / MATERIALES

LEGENDA MISURE / LEGEND MESURE:

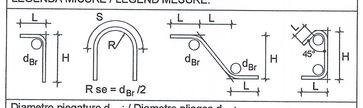

Diametro piegature d_{Br} : / Diametre pliages d_{Br} :

Ø Barra / Barre <20	d_{Br} = 4Ø
Ø Barra / Barre Ø20 - Ø26	d_{Br} = 7Ø

CALCESTRUZZO MAGRONE /BÉTON DE PROPETÉ	Rcm>=15 MPa Classe di esposizione X0
CALCESTRUZZO PALI /BÉTON POUR PIEUX	Rck >=30 MPa Classe minima di consistenza S5 rapporto A/C <=0.5 Classe di esposizione XC2
CALCESTRUZZO FONDAZIONE /BÉTON DE FOUNDATION	Rck >=35 MPa classe minima di consistenza S3 rapporto A/C <=0.5 Classe di esposizione XC2
CALCESTRUZZO ELEVAZIONE /BÉTON ÉLÉVATION	Rck >=35 MPa classe minima di consistenza S3 rapporto A/C <=0.5 Classe di esposizione XC4
CALCESTRUZZO BAGGIOLI /BÉTON PLANCHER EN BÉTON ARMÉ	Rck >=40 MPa classe minima di consistenza S4 rapporto A/C <=0.45 Classe di esposizione XF4
ACCIAIO per IMPALCATO METALLICO /ACIÉR POUR TABLIER	S 355 M/ML
ACCIAIO per C.A. /ACIÉR POUR BÉTON ARMÉ	B 450C controllato in stabilimento saldabile per Ø<=26

ELEMENTO	COPRIFERRO/COUVERTURE (cm)	$Ø_{max}$ INERTI (mm)
FONDAZIONE	4 (-0 +0.5)	32
ELEVAZIONE	4 (-0 +0.5)	25
PALI	6 (-0 +0.5)	32
BAGGIOLI	4 (-0 +0.5)	25

Incidenza Armatura

TRAVE CUSCINO+PARAGHIAIA-RITEGNI	i= 160 kg/m^3
PALI SPALLA FISSA	i= 295 kg/m^3
PALI SPALLA MOBILE	i= 160 kg/m^3
BAGGIOLI (n° 60+2+4 50x40cm H=Var.)	i= 100 kg/m^3

RITEGNI ED APPOGGI

(6+2) RITEGNI IN NEOPRENE ARMATO 400x350x80mm:
- LONGITUDINALI Fsd =1626.9 kN
- TRASVERSALI Fsd =1114.8 kN

APPOGGI NEOPRENE E TEFLON 300x200x30mm
PORTATA CARATTERISTICA Nsk =571.8 kN

CARPENTERIA METALLICA

ACCIAIO PER CARPENTERIA METALLICA = 210.000 kg

LIAISON LYON - TURIN / COLLEGAMENTO TORINO - LIONE

Partie commune franco-italienne
Section transfrontalière

Parte comune italo-francese
Sezione transfrontaliera

NOUVELLE LIGNE LYON TURIN - NUOVA LINEA TORINO LIONE
PARTIE COMMUNE FRANCO-ITALIENNE - PARTE COMUNE ITALO-FRANCESE

REVISION DE L'AVANT-PROJET DE REFERENCE - REVISIONE DEL PROGETTO DEFINITIVO
CUP C11J05000030001

GENIE CIVIL - OPERE CIVILI

PLAINE DE SUSA - PIANA DI SUSA
INTERVENTIONS SUR LIGNE HISTORIQUE TURIN-SUSA
INTERVENTI SU LINEA STORICA TORINO-SUSA
DEVIATION PROVISOIRE LH - DEVIAZIONE PROVVISORIA LS

INTERVENTION SUR PONT EXISTANT SS25 - BUTEES SISMIQUES
INTERVENTO SU IMPALCATO ESISTENTE SS25 - RITEGNI SISMICI

Indice	Date / Data	Modifications / Modifiche	Etabli par / Concepito da	Vérifié par / Controllato da	Autorisé par / Autorizzato da
0	27/12/2012	Première diffusion / Prima emissione	G. VERGNANO (St. Quaranta)	M. RUSSO C. OGNIBENE	L. CHANTRON M. PANTALEO
A	08/02/2013	Révision suite aux commentaires LTF / Revisione a seguito commenti LTF	G. VERGNANO (St. Quaranta)	M. RUSSO C. OGNIBENE	L. CHANTRON M. PANTALEO

Tecnimont Civil Construction
Dott. Ing. Aldo Manfredonia
Ordine Ingegneri Prov. TORINO N.R

ORDINE DEGLI INGEGNERI DELLA PROVINCIA DI TORINO
DOTT. ING. RUSSO MARCO
ISCRITTO ALL'ALBO PROFESSIONALE
COL N. 12862

Code Doc	P	D	2	C	3	A	T	S	3	1	5	2	2	A	A	P	P	L	A
	Phase / Fase			Sigle étude / Sigla			Émetteur / Emittente			Numero				Indice	Statut / Stato		Type / Tipo		

INDIRIZZO GED / ADRESSE GED	C3A	//	//	50	30	30	30	03

ÉCHELLE / SCALA
1:20

LTF LYON TURIN FERROVIAIRE
LTF sas - 1091 Avenue de la Boisse BP 80631 - F-73008 CHAMBERY CEDEX (France)
Tél.: +33 (0) 4.79.68.56.50 - Fax: +33 (0) 4.79.68.56.75
RCS Chambéry 439 556 952 - TVA FR 03439556952

Propriété LTF Tous droits réservés - Proprietà LTF Tutti i diritti riservati

Ce projet est cofinancé par l'Union européenne (DG-TREN)

Questo progetto è cofinanziato dall'Unione europea (TEN-T)