Firmato digitalmente da:
Fabio Paccapelo
Firmato il 09/06/2023 18:35
Seriale Certificato: 1670834
Valido dal 04/08/2022 al 03/08/2024
InfoCamere Qualified Electronic Signature CA

hope group SANTA RITA

PROGETTO PER LA REALIZZAZIONE DI UN IMPIANTO PER LA PRODUZIONE DI ENERGIA MEDIANTE LO SFRUTTAMENTO DEL VENTO NEL TERRITORIO COMUNALE DI FOGGIA (FG) POTENZA NOMINALE 73,2 MW

PROGETTO DEFINITIVO - SIA

PROGETTAZIONE E SIA

ing. Fabio PACCAPELO

ing. Andrea ANGELINI

ing. Antonella Laura GIORDANO

ing. Francesca SACCAROLA

COLLABORATORI

dr.ssa Anastasia AGNOLI

ing. Giulia MONTRONE

STUDI SPECIALISTICI

IMPIANTI ELETTRICI
ing. Roberto DI MONTE

GEOLOGIA
geol. Matteo DI CARLO

ACUSTICA
ing. Donata SILEO

NATURA E BIODIVERSITÀ
dr. Luigi Raffaele LUPO

STUDIO PEDO-AGRONOMICO
dr. Rocco IACULLO

ARCHEOLOGIA
dr. archeol. Antonio BRUSCELLA

INTERVENTI DI COMPENSAZIONE E VALORIZZAZIONE

arch. Gaetano FORNARELLI

arch. Andrea GIUFFRIDA

PD.R. ELABORATI DESCRITTIVI

R.8.2 Relazione preliminare strutture V136

REV.	DATA	DESCRIZIONE

Comune di Foggia
Provincia di Foggia

RELAZIONE TECNICA GENERALE
RELAZIONE DI CALCOLO

OGGETTO: PROGETTO ESECUTIVO per la realizzazione di un Parco Eolico di 11 Aerogeneratori della potenza complessiva di 73.2 MW, sito in Località "Tamarici-Melfignana-Mezzanone" in agro del comune di Foggia (FG) Fondazione aerogeneratori

COMMITTENTE: Santa Rita Energia S.R.L

Benevento, 03/05/2023

Il Progettista

_____

(Ing. Vincenzo Rosiello)

Il Direttore dei Lavori

(...)

Il Collaudatore

(...)

Studio Tecnico Rosiello Srl
... - ...
... - ...

1 - DESCRIZIONE GENERALE DELL'OPERA

La presente Relazione fa riferimento alla proposta di progetto per la realizzazione di un Parco Eolico di 14 Aerogeneratori della potenza complessiva di 73.2 MW, sito in Località "Tamarici-Melfignana-Mezzanone" in agro del comune di Foggia (FG) ed opere connesse ivi compresa la Sottostazione di Trasformazione Elettrica MT/AT in località "Macchia Rotonda" in agro del comune di Manfredonia (FG) – Società Proponente: FRV - ITALIA S.R.L. Nella fattispecie il calcolo attiene alla fondazioni degli aerogeneratori MARCA VESTAS MODELLO V136 da 4.2 MW.

Vengono riportate di seguito due viste assonometriche contrapposte, allo scopo di consentire una migliore comprensione della struttura oggetto della presente relazione:

VISTA

La direzione di visualizzazione (bisettrice del cono ottico), relativamente al sistema di riferimento globale 0,X,Y, Z, ha versore (-1;-1;-1)

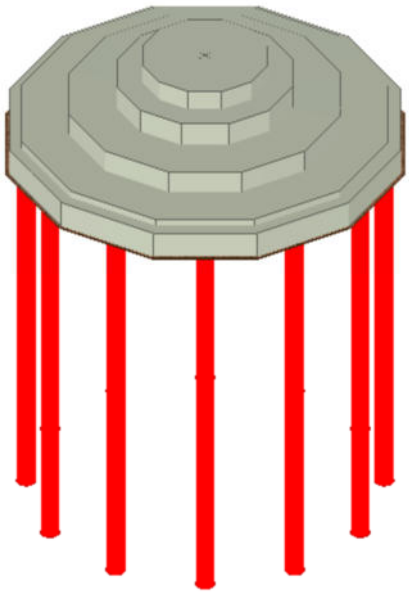

2 - NORMATIVA DI RIFERIMENTO

Le fasi di analisi e verifica della struttura sono state condotte in accordo alle seguenti disposizioni normative, per quanto applicabili in relazione al criterio di calcolo adottato dal progettista, evidenziato nel prosieguo della presente relazione:

Legge 5 novembre 1971 n. 1086 (G.U. 21 dicembre 1971 n. 321)
"*Norme per la disciplina delle opere di conglomerato cementizio armato, normale e precompresso ed a struttura metallica*".

Legge 2 febbraio 1974 n. 64 (G.U. 21 marzo 1974 n. 76)
"*Provvedimenti per le costruzioni con particolari prescrizioni per le zone sismiche*".
Indicazioni progettive per le nuove costruzioni in zone sismiche a cura del Ministero per la Ricerca scientifica - Roma 1981.

D. M. Infrastrutture Trasporti 17/01/2018 (G.U. 20/02/2018 n. 42 - Suppl. Ord. n. 8)
"Aggiornamento delle *Norme tecniche per le Costruzioni*".

Inoltre, in mancanza di specifiche indicazioni, ad integrazione della norma precedente e per quanto con esse non in contrasto, sono state utilizzate le indicazioni contenute nelle seguenti norme:

Circolare 21 gennaio 2019, n. 7 C.S.LL.PP. (G.U. Serie Generale n. 35 del 11/02/2019 - Suppl. Ord. n. 5)
Istruzioni per l'applicazione dell'«Aggiornamento delle "Norme tecniche per le costruzioni"» di cui al decreto ministeriale 17 gennaio 2018.

3 - MATERIALI IMPIEGATI E RESISTENZE DI CALCOLO

Tutti i materiali strutturali impiegati devono essere muniti di marcatura "CE", ed essere conformi alle prescrizioni del "REGOLAMENTO (UE) N. 305/2011 DEL PARLAMENTO EUROPEO E DEL CONSIGLIO del 9 marzo 2011", in merito ai prodotti da costruzione.
Per la realizzazione dell'opera in oggetto saranno impiegati i seguenti materiali:

MATERIALI CALCESTRUZZO ARMATO

Caratteristiche calcestruzzo armato

N_{id}	γ_k	$\alpha_{T,i}$	E	G	C_{Erid}	Stz	R_{ck}	R_{cm}	$\%R_{ck}$	γ_c	f_{cd}	f_{ctd}	f_{cfm}	N	n Ac
	[N/m³]	[1/°C]	[N/mm²]	[N/mm²]	[%]		[N/mm²]	[N/mm²]			[N/mm²]	[N/mm²]	[N/mm²]		
C32/40 - (C32/40)															
001	25 000	0,000010	33 643	14 018	60	P	40,00	-	0,85	1,50	18,81	1,45	3,72	15	002
Cls C25/30_B450C - (C25/30)															
003	25 000	0,000010	31 447	13 103	60	P	30,00	-	0,85	1,50	14,11	1,19	3,07	15	002

LEGENDA:

N_{id} Numero identificativo del materiale, nella relativa tabella dei materiali.
γ_k Peso specifico.
$\alpha_{T,i}$ Coefficiente di dilatazione termica.
E Modulo elastico normale.
G Modulo elastico tangenziale.
C_{Erid} Coefficiente di riduzione del Modulo elastico normale per Analisi Sismica [$E_{sisma} = E \cdot c_{Erid}$].
Stz Tipo di situazione: [F] = di Fatto (Esistente); [P] = di Progetto (Nuovo).
R_{ck} Resistenza caratteristica cubica.
R_{cm} Resistenza media cubica.
$\%R_{ck}$ Percentuale di riduzione della R_{ck}
γ_c Coefficiente parziale di sicurezza del materiale.
f_{cd} Resistenza di calcolo a compressione.
f_{ctd} Resistenza di calcolo a trazione.
f_{cfm} Resistenza media a trazione per flessione.
n Ac Identificativo, nella relativa tabella materiali, dell'acciaio utilizzato: [-] = parametro NON significativo per il materiale.

MATERIALI ACCIAIO

Caratteristiche acciaio

N_{id}	γ_k	$\alpha_{T,i}$	E	G	Stz	LMT	f_{yk}	f_{tk}	f_{yd}	f_{td}	γ_s	γ_{M1}	γ_{M2}	$\gamma_{M3,SLV}$	$\gamma_{M3,SLE}$	γ_{M7} NCnt	γ_{M7} Cnt
	[N/m³]	[1/°C]	[N/mm²]	[N/mm²]			[N/mm²]	[N/mm²]	[N/mm²]	[N/mm²]							
Acciaio B450C - Acciaio in Tondini - (B450C)																	
002	78 500	0,000010	210 000	84 000	P	-	450,00	-	391,30	-	1,15	-	-	-	-	-	-

LEGENDA:

N_{id} Numero identificativo del materiale, nella relativa tabella dei materiali.
γ_k Peso specifico.
$\alpha_{T,i}$ Coefficiente di dilatazione termica.
E Modulo elastico normale.
G Modulo elastico tangenziale.
Stz Tipo di situazione: [F] = di Fatto (Esistente); [P] = di Progetto (Nuovo).
LMT Campo di validità in termini di spessore t, (per profili, piastre, saldature) o diametro, d (per bulloni, tondini, chiodi, viti, spinotti)
f_{yk} Resistenza caratteristica allo snervamento
f_{tk} Resistenza caratteristica a rottura
f_{yd} Resistenza di calcolo
f_{td} Resistenza di calcolo a Rottura (Bulloni).
γ_s Coefficiente parziale di sicurezza allo SLV del materiale.
γ_{M1} Coefficiente parziale di sicurezza per instabilità.
γ_{M2} Coefficiente parziale di sicurezza per sezioni tese indebolite.
$\gamma_{M3,SLV}$ Coefficiente parziale di sicurezza per scorrimento allo SLV (Bulloni).
$\gamma_{M3,SLE}$ Coefficiente parziale di sicurezza per scorrimento allo SLE (Bulloni).
γ_{M7} Coefficiente parziale di sicurezza precarico di bulloni ad alta resistenza (Bulloni - NCnt = con serraggio NON controllato; Cnt = con serraggio controllato). [-] = parametro NON significativo per il materiale.
NOTE [-] = Parametro non significativo per il materiale.

TENSIONI AMMISSIBILI ALLO SLE DEI VARI MATERIALI

Tensioni ammissibili allo SLE dei vari materiali

Materiale	SL	Tensione di verifica	$\sigma_{d,amm}$
			[N/mm²]

Tensioni ammissibili allo SLE dei vari materiali

Materiale	SL	Tensione di verifica	$\sigma_{d,amm}$ [N/mm²]
C32/40	Caratteristica(RARA)	Compressione Calcestruzzo	19,92
	Quasi permanente	Compressione Calcestruzzo	14,94
Acciaio B450C	Caratteristica(RARA)	Trazione Acciaio	360,00

LEGENDA:

SL Stato limite di esercizio per cui si esegue la verifica.

$\sigma_{d,amm}$ Tensione ammissibile per la verifica.

I valori dei parametri caratteristici dei suddetti materiali sono riportati anche nei "*Tabulati di calcolo*", nella relativa sezione.

Tutti i materiali impiegati dovranno essere comunque verificati con opportune prove di laboratorio secondo le prescrizioni della vigente Normativa.

I diagrammi costitutivi degli elementi in calcestruzzo sono stati adottati in conformità alle indicazioni riportate al §4.1.2.1.2.1 del D.M. 2018; in particolare per le verifiche effettuate a pressoflessione retta e pressoflessione deviata è adottato il modello (a) riportato nella seguente figura.

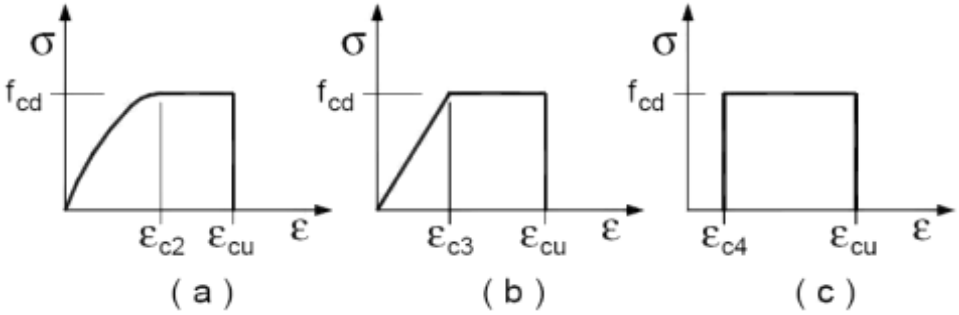

Diagrammi di calcolo tensione/deformazione del calcestruzzo.

I valori di deformazione assunti sono:

ε_{c2} = 0,0020; ε_{cu2} = 0,0035.

I diagrammi costitutivi dell'acciaio sono stati adottati in conformità alle indicazioni riportate al §4.1.2.1.2.2 del D.M. 2018; in particolare è adottato il modello elastico perfettamente plastico tipo (b) rappresentato nella figura sulla destra.
La resistenza di calcolo è data da f_{yk}/γ_s. Il coefficiente di sicurezza γ_s si assume pari a 1,15.

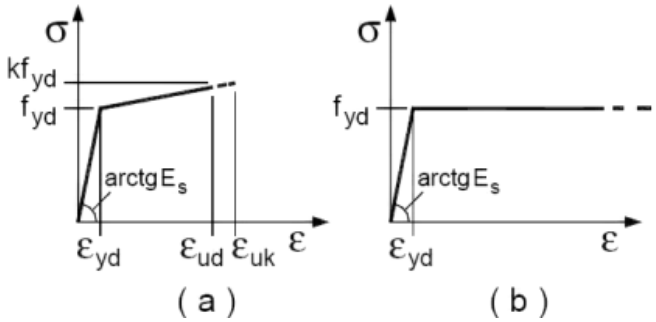

4 - TERRENO DI FONDAZIONE

Le costanti di sottofondo (alla Winkler) del terreno sono state corrette secondo la seguente espressione:

$$K = c \cdot K_1;$$

dove:

K_1 = costante di Winkler del terreno riferita alla piastra standard di lato b = 30 cm;

c = coefficiente di correzione, funzione del comportamento del terreno e della particolare geometria degli elementi di fondazione. Nel caso di "*Riduzione Automatica*" è dato dalle successive espressioni *(Rif. Evaluation of coefficients of subgrade reaction K. Terzaghi, 1955 p. 315)*:

$$c = \left[\frac{(B+b)}{2 \cdot B}\right]^2$$ per terreni incoerenti

$$c = \left(\frac{L/B + 0{,}5}{1{,}5 \cdot L/B}\right) \cdot \frac{b}{B}$$ per terreni coerenti

Essendo:

b = 0,30 m, dimensione della piastra standard;
L = lato maggiore della fondazione;
B = lato minore della fondazione.

Nel caso di stratigrafia la costante di sottofondo utilizzata nel calcolo delle ***sollecitazioni*** è quella del terreno a contatto con la fondazione, mentre nel calcolo dei ***cedimenti*** la costante di sottofondo utilizzata è calcolata come media pesata delle costanti di sottofondo presenti nel volume significativo della fondazione.

Tutti i parametri che caratterizzano i terreni di fondazione sono riportati nei "*Tabulati di calcolo*", nella relativa sezione. Per ulteriori dettagli si rimanda alle relazioni geologica e geotecnica.

5 - ANALISI DEI CARICHI

Un'accurata valutazione dei carichi è un requisito imprescindibile di una corretta progettazione.
La valutazione dei carichi e dei sovraccarichi è stata effettuata in accordo con le disposizioni del punto 3.1 del **D.M. 2018**. In particolare, è stato fatto utile riferimento alle Tabelle 3.1.I e 3.1.II del D.M. 2018, per i pesi propri dei materiali e per la quantificazione e classificazione dei sovraccarichi, rispettivamente.
La valutazione dei carichi permanenti è effettuata sulle dimensioni definitive.
Le analisi effettuate, corredate da dettagliate descrizioni, oltre che nei "*Tabulati di calcolo*" nella relativa sezione, sono di seguito riportate:

ANALISI CARICHI

DOCUMENT: 0082-5408 VER 00 DESCRIPTION: Foundation Loads

6 - AZIONI SULLA STRUTTURA

I calcoli e le verifiche sono condotti con il metodo semiprobabilistico degli stati limite secondo le indicazioni del D.M. 2018. I carichi agenti sui solai, derivanti dall'analisi dei carichi, vengono ripartiti dal programma di calcolo in modo automatico sulle membrature (travi, pilastri, pareti, solette, platee, ecc.).
I carichi dovuti ai tamponamenti, sia sulle travi di fondazione che su quelle di piano, sono schematizzati come carichi lineari agenti esclusivamente sulle aste.
Su tutti gli elementi strutturali è inoltre possibile applicare direttamente ulteriori azioni concentrate e/o distribuite (variabili con legge lineare ed agenti lungo tutta l'asta o su tratti limitati di essa).
Le azioni introdotte direttamente sono combinate con le altre (carichi permanenti, accidentali e sisma) mediante le combinazioni di carico di seguito descritte; da esse si ottengono i valori probabilistici da impiegare successivamente nelle verifiche.

6.1 Stato Limite di Salvaguardia della Vita

Le azioni sulla costruzione sono state cumulate in modo da determinare condizioni di carico tali da risultare più sfavorevoli ai fini delle singole verifiche, tenendo conto della probabilità ridotta di intervento simultaneo di tutte le azioni con i rispettivi valori più sfavorevoli, come consentito dalle norme vigenti.
Per gli stati limite ultimi sono state adottate le combinazioni del tipo:

$$\gamma_{G1} \cdot G_1 + \gamma_{G2} \cdot G_2 + \gamma_P \cdot P + \gamma_{Q1} \cdot Q_{K1} + \gamma_{Q2} \cdot \psi_{02} \cdot Q_{K2} + \gamma_{Q3} \cdot \psi_{03} \cdot Q_{K3} + \ldots\ldots \quad (1)$$

dove:

G_1 rappresenta il peso proprio di tutti gli elementi strutturali; peso proprio del terreno, quando pertinente; forze indotte dal terreno (esclusi gli effetti di carichi variabili applicati al terreno); forze risultanti dalla pressione dell'acqua (quando si configurino costanti nel tempo);

G_2 rappresenta il peso proprio di tutti gli elementi non strutturali;

P rappresenta l'azione di pretensione e/o precompressione;

Q azioni sulla struttura o sull'elemento strutturale con valori istantanei che possono risultare sensibilmente diversi fra loro nel tempo:
- di lunga durata: agiscono con un'intensità significativa, anche non continuativamente, per un tempo non trascurabile rispetto alla vita nominale della struttura;
- di breve durata: azioni che agiscono per un periodo di tempo breve rispetto alla vita nominale della struttura;

Q_{ki} rappresenta il valore caratteristico della i-esima azione variabile;

γ_g, γ_q, γ_p coefficienti parziali come definiti nella Tab. 2.6.I del D.M. 2018;

ψ_{0i} sono i coefficienti di combinazione per tenere conto della ridotta probabilità di concomitanza delle azioni variabili con i rispettivi valori caratteristici.

Le **2 combinazioni** risultanti sono state costruite a partire dalle sollecitazioni caratteristiche calcolate per ogni condizione di carico elementare: ciascuna condizione di carico accidentale, a rotazione, è stata considerata sollecitazione di base (Q_{k1} nella formula precedente).
I coefficienti relativi a tali combinazioni di carico sono riportati negli allegati "*Tabulati di calcolo*".

Le verifiche strutturali e geotecniche delle fondazioni, sono state effettuate con l'**Approccio 2** come definito al §2.6.1 del D.M. 2018, attraverso la combinazione **A1+M1+R3**. Le azioni sono state amplificate tramite i coefficienti della colonna A1 definiti nella Tab. 6.2.I del D.M. 2018.
I valori di resistenza del terreno sono stati ridotti tramite i coefficienti della colonna M1 definiti nella Tab. 6.2.II del D.M. 2018.
I valori calcolati delle resistenze totali dell'elemento strutturale sono stati divisi per i coefficienti R3 della Tab. 6.4.I del D.M. 2018 per le fondazioni superficiali. Per le fondazioni su pali, i valori calcolati delle resistenze totali dell'elemento strutturale sono stati divisi per i coefficienti R3 della Tab. 6.4.II del D.M. 2018.
Si è quindi provveduto a progettare le armature di ogni elemento strutturale per ciascuno dei valori ottenuti secondo le modalità precedentemente illustrate. Nella sezione relativa alle verifiche dei "*Tabulati di calcolo*" in allegato sono riportati, per brevità, i valori della sollecitazione relativi alla combinazione cui corrisponde il minimo valore del coefficiente di sicurezza.

6.2 Stati Limite di Esercizio

Allo Stato Limite di Esercizio le sollecitazioni con cui sono state semiprogettate le aste in c.a. sono state ricavate applicando le formule riportate nel D.M. 2018 al §2.5.3. Per le verifiche agli stati limite di esercizio, a seconda dei casi, si fa riferimento alle seguenti combinazioni di carico:

rara	frequente	quasi permanente
$\sum_{j\geq 1} G_{kj} + P + Q_{k1} + \sum_{i>1} \psi_{0i} \cdot Q_{ki}$	$\sum_{j\geq 1} G_{kj} + P + \psi_{11} \cdot Q_{k1} + \sum_{i>1} \psi_{2i} \cdot Q_{ki}$	$\sum_{j\geq 1} G_{kj} + P + \sum_{i>1} \psi_{2i} \cdot Q_{ki}$

dove:

G_{kj}: valore caratteristico della j-esima azione permanente;
P_{kh}: valore caratteristico della h-esima deformazione impressa;
Q_{kl}: valore caratteristico dell'azione variabile di base di ogni combinazione;
Q_{ki}: valore caratteristico della i-esima azione variabile;
ψ_{0i}: coefficiente atto a definire i valori delle azioni ammissibili di durata breve ma ancora significativi nei riguardi della possibile concomitanza con altre azioni variabili;
ψ_{1i}: coefficiente atto a definire i valori delle azioni ammissibili ai frattili di ordine 0,95 delle distribuzioni dei valori istantanei;
ψ_{2i}: coefficiente atto a definire i valori quasi permanenti delle azioni ammissibili ai valori medi delle distribuzioni dei valori istantanei.

Ai coefficienti ψ_{0i}, ψ_{1i}, ψ_{2i} sono attribuiti i seguenti valori:

Azione	ψ_{0i}	ψ_{1i}	ψ_{2i}
Categoria A – Ambienti ad uso residenziale	0,7	0,5	0,3
Categoria B – Uffici	0,7	0,5	0,3
Categoria C – Ambienti suscettibili di affollamento	0,7	0,7	0,6
Categoria D – Ambienti ad uso commerciale	0,7	0,7	0,6
Categoria E – Biblioteche, archivi, magazzini e ambienti ad uso industriale	1,0	0,9	0,8
Categoria F – Rimesse e parcheggi (per autoveicoli di peso ≤ 30 kN)	0,7	0,7	0,6
Categoria G – Rimesse e parcheggi (per autoveicoli di peso > 30 kN)	0,7	0,5	0,3
Categoria H – Coperture	0,0	0,0	0,0
Vento	0,6	0,2	0,0
Neve (a quota ≤ 1000 m s.l.m.)	0,5	0,2	0,0
Neve (a quota > 1000 m s.l.m.)	0,7	0,5	0,2
Variazioni termiche	0,6	0,5	0,0

In maniera analoga a quanto illustrato nel caso dello SLU le combinazioni risultanti sono state costruite a partire dalle sollecitazioni caratteristiche calcolate per ogni condizione di carico; a turno ogni condizione di carico accidentale è stata considerata sollecitazione di base [Q_{k1} nella formula (1)], con ciò dando origine a tanti valori combinati. Per ognuna delle combinazioni ottenute, in funzione dell'elemento (trave, pilastro, etc...) sono state effettuate le verifiche allo SLE (tensioni, deformazioni e fessurazione).
Negli allegati "*Tabulati Di Calcolo*" sono riportanti i coefficienti relativi alle combinazioni di calcolo generate relativamente alle combinazioni di azioni "**Quasi Permanente**" (**1**), "**Frequente**" (**1**) e "**Rara**" (**1**).
Nelle sezioni relative alle verifiche allo SLE dei citati tabulati, inoltre, sono riportati i valori delle sollecitazioni relativi alle combinazioni che hanno originato i risultati più gravosi.

7 - CODICE DI CALCOLO IMPIEGATO

7.1 Denominazione

Nome del Software	**EdiLus**
Versione	BIM 3(a)
Caratteristiche del Software	Software per il calcolo di strutture agli elementi finiti per Windows
Numero di serie	18040479
Intestatario Licenza	ROSIELLO ing. VINCENZO
Produzione e Distribuzione	**ACCA software S.p.A.** Contrada Rosole 13 83043 BAGNOLI IRPINO (AV) - Italy Tel. 0827/69504 r.a. - Fax 0827/601235 e-mail: info@acca.it - Internet: www.acca.it

7.2 Sintesi delle funzionalità generali

Il pacchetto consente di modellare la struttura, di effettuare il dimensionamento e le verifiche di tutti gli elementi strutturali e di generare gli elaborati grafici esecutivi.
È una procedura integrata dotata di tutte le funzionalità necessarie per consentire il calcolo completo di una struttura mediante il metodo degli elementi finiti (FEM); la modellazione della struttura è realizzata tramite elementi Beam (travi e pilastri) e Shell (platee, pareti, solette, setti, travi-parete).
L'input della struttura avviene per oggetti (travi, pilastri, solai, solette, pareti, etc.) in un ambiente grafico integrato; il modello di calcolo agli elementi finiti, che può essere visualizzato in qualsiasi momento in una apposita finestra, viene generato dinamicamente dal software.
Apposite funzioni consentono la creazione e la manutenzione di archivi Sezioni, Materiali e Carichi; tali archivi sono generali, nel senso che sono creati una tantum e sono pronti per ogni calcolo, potendoli comunque integrare/modificare in ogni momento.

L'utente non può modificare il codice ma soltanto eseguire delle scelte come:

- definire i vincoli di estremità per ciascuna asta (vincoli interni) e gli eventuali vincoli nei nodi (vincoli esterni);
- modificare i parametri necessari alla definizione dell'azione sismica;
- definire condizioni di carico;
- definire gli impalcati come rigidi o meno.

Il programma è dotato di un manuale tecnico ed operativo. L'assistenza è effettuata direttamente dalla casa produttrice, mediante linea telefonica o e-mail.

Il calcolo si basa sul solutore agli elementi finiti **MICROSAP** prodotto dalla società **TESYS srl**. La scelta di tale codice è motivata dall'elevata affidabilità dimostrata e dall'ampia documentazione a disposizione, dalla quale risulta la sostanziale uniformità dei risultati ottenuti su strutture standard con i risultati internazionalmente accettati ed utilizzati come riferimento.

Tutti i risultati del calcolo sono forniti, oltre che in formato numerico, anche in formato grafico permettendo così di evidenziare agevolmente eventuali incongruenze.

Il programma consente la stampa di tutti i dati di input, dei dati del modello strutturale utilizzato, dei risultati del calcolo e delle verifiche dei diagrammi delle sollecitazioni e delle deformate.

7.3 Sistemi di Riferimento

7.3.1 Riferimento globale

Il sistema di riferimento globale, rispetto al quale va riferita l'intera struttura, è costituito da una terna di assi cartesiani sinistrorsa O, X, Y, Z (X, Y, e Z sono disposti e orientati rispettivamente secondo il pollice, l'indice ed il medio della mano destra, una volta posizionati questi ultimi a 90° tra loro).

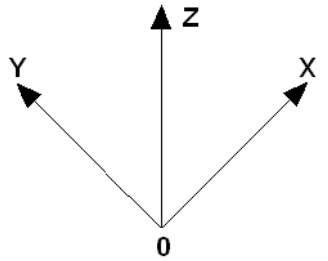

7.3.2 Riferimento locale per travi

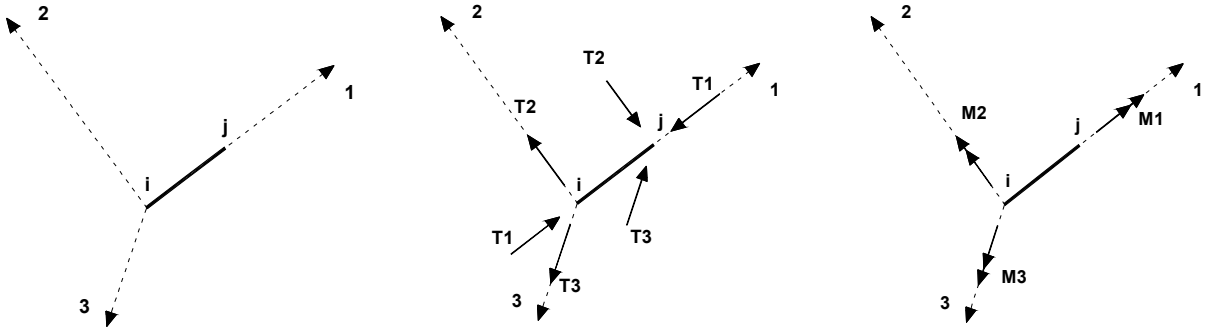

L'elemento Trave è un classico elemento strutturale in grado di ricevere Carichi distribuiti e Carichi Nodali applicati ai due nodi di estremità; per effetto di tali carichi nascono, negli estremi, sollecitazioni di taglio, sforzo normale, momenti flettenti e torcenti.
Definiti i e j (nodi iniziale e finale della Trave) viene individuato un sistema di assi cartesiani 1-2-3 locale all'elemento, con origine nel Nodo i così composto:

- asse 1 orientato dal nodo i al nodo j;
- assi 2 e 3 appartenenti alla sezione dell'elemento e coincidenti con gli assi principali d'inerzia della sezione stessa.

Le sollecitazioni verranno fornite in riferimento a tale sistema di riferimento:

1. Sollecitazione di Trazione o Compressione T_1 (agente nella direzione i-j);
2. Sollecitazioni taglianti T_2 e T_3, agenti nei due piani 1-2 e 1-3, rispettivamente secondo l'asse 2 e l'asse 3;
3. Sollecitazioni che inducono flessione nei piani 1-3 e 1-2 (M_2 e M_3);
4. Sollecitazione torcente M_1.

7.3.3 Riferimento locale per pilastri

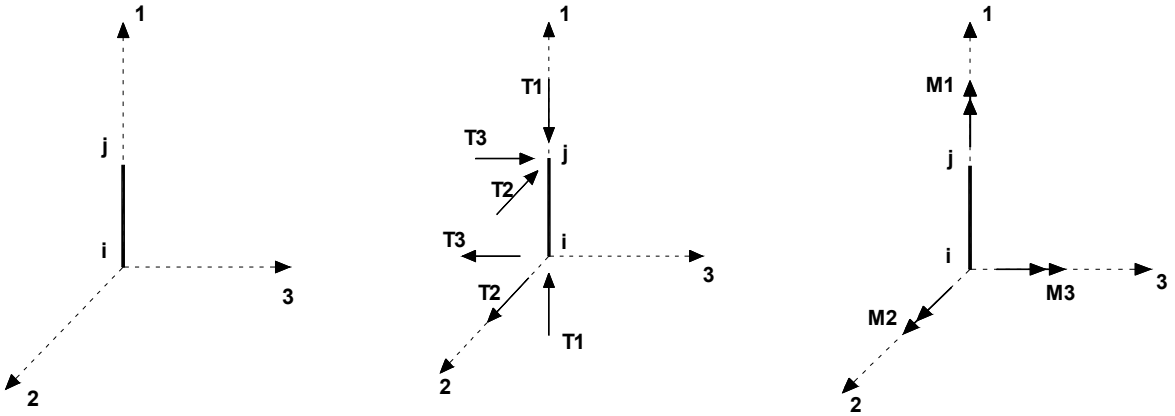

Definiti i e j come i due nodi iniziale e finale del pilastro, viene individuato un sistema di assi cartesiani 1-2-3 locale all'elemento, con origine nel Nodo i così composto:

- asse 1 orientato dal nodo i al nodo j;
- asse 2 perpendicolare all' asse 1, parallelo e discorde all'asse globale Y;
- asse 3 che completa la terna destrorsa, parallelo e concorde all'asse globale X.

Tale sistema di riferimento è valido per Pilastri con angolo di rotazione pari a '0' gradi; una rotazione del pilastro nel piano XY ha l'effetto di ruotare anche tale sistema (ad es. una rotazione di '90' gradi porterebbe l'asse 2 a essere parallelo e concorde all'asse X, mentre l'asse 3 sarebbe parallelo e concorde all'asse globale Y). La rotazione non ha alcun effetto sull'asse 1 che coinciderà sempre e comunque con l'asse globale Z.

Per quanto riguarda le sollecitazioni si ha:

- una forza di trazione o compressione T_1, agente lungo l'asse locale 1;
- due forze taglianti T_2 e T_3 agenti lungo i due assi locali 2 e 3;
- due vettori momento (flettente) M_2 e M_3 agenti lungo i due assi locali 2 e 3;
- un vettore momento (torcente) M_1 agente lungo l'asse locale nel piano 1.

7.3.4 Riferimento locale per pareti

Una parete è costituita da una sequenza di setti; ciascun setto è caratterizzato da un sistema di riferimento locale 1-2-3 così individuato:

- asse 1, coincidente con l'asse globale Z;
- asse 2, parallelo e discorde alla linea d'asse della traccia del setto in pianta;
- asse 3, ortogonale al piano della parete, che completa la terna levogira.

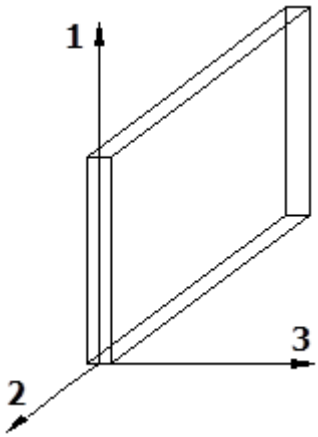

Su ciascun setto l'utente ha la possibilità di applicare uno o più carichi uniformemente distribuiti comunque orientati nello spazio; le componenti di tali carichi possono essere fornite, a discrezione dell'utente, rispetto al riferimento globale X,Y,Z oppure rispetto al riferimento locale 1,2,3 appena definito.

Si rende necessario, a questo punto, meglio precisare le modalità con cui EdiLus restituisce i risultati di calcolo. Nel modello di calcolo agli elementi finiti ciascun setto è discretizzato in una serie di elementi tipo "shell" interconnessi; il solutore agli elementi finiti integrato nel programma EdiLus, definisce un riferimento locale per ciascun elemento shell e restituisce i valori delle tensioni esclusivamente rispetto a tali riferimenti.
Il software EdiLus provvede ad omogeneizzare tutti i valori riferendoli alla terna 1-2-3. Tale operazione consente, in fase di input, di ridurre al mimino gli errori dovuti alla complessità d'immissione dei dati stessi ed allo stesso tempo di restituire all'utente dei risultati facilmente interpretabili.
Tutti i dati cioè, sia in fase di input che in fase di output, sono organizzati secondo un criterio razionale vicino al modo di operare del tecnico e svincolato dal procedimento seguito dall'elaboratore elettronico.

In tal modo ad esempio, il significato dei valori delle tensioni può essere compreso con immediatezza non solo dal progettista che ha operato con il programma ma anche da un tecnico terzo non coinvolto nell'elaborazione; entrambi, così, potranno controllare con facilità dal tabulato di calcolo, la congruità dei valori riportati.

Un'ultima notazione deve essere riservata alla modalità con cui il programma fornisce le armature delle pareti, con riferimento alla faccia anteriore e posteriore.
La faccia anteriore è quella di normale uscente concorde all'asse 3 come prima definito o, identicamente, quella posta alla destra dell'osservatore che percorresse il bordo superiore della parete concordemente al verso di tracciamento.

7.3.5 Riferimento locale per solette e platee

Ciascuna soletta e platea è caratterizzata da un sistema di riferimento locale 1,2,3 così definito:

- asse 1, coincidente con la direzione principale di armatura;
- asse 2, coincidente con la direzione secondaria di armatura;
- asse 3, ortogonale al piano della parete, che completa la terna levogira.

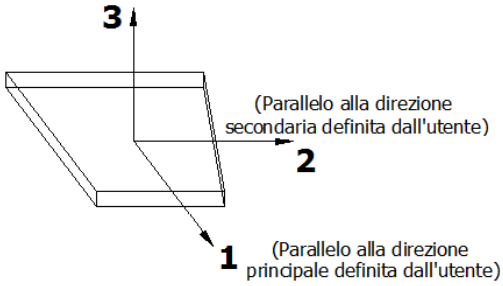

7.4 Modello di Calcolo

Il modello della struttura viene creato automaticamente dal codice di calcolo, individuando i vari elementi strutturali e fornendo le loro caratteristiche geometriche e meccaniche.
Viene definita un'opportuna numerazione degli elementi (nodi, aste, shell) costituenti il modello, al fine di individuare celermente ed univocamente ciascun elemento nei "*Tabulati di calcolo*".
Qui di seguito è fornita una rappresentazione grafica dettagliata della discretizzazione operata con evidenziazione dei nodi e degli elementi.

Vista Anteriore

Vista Posteriore

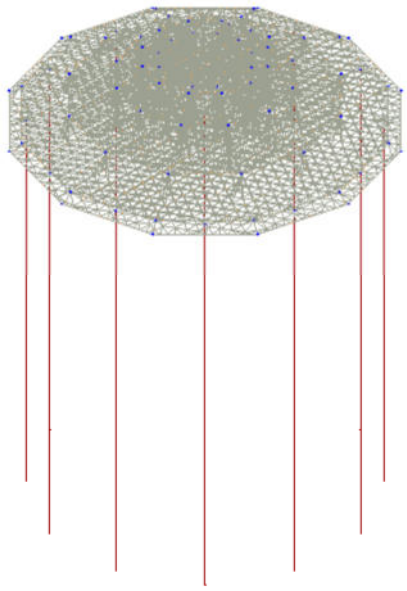

Le aste in **c.a.**, sia travi che pilastri, sono schematizzate con un tratto flessibile centrale e da due tratti (braccetti) rigidi alle estremità. I nodi vengono posizionati sull'asse verticale dei pilastri, in corrispondenza dell'estradosso della trave più alta che in esso si collega. Tramite i braccetti i tratti flessibili sono quindi collegati ad esso. In questa maniera il nodo risulta perfettamente aderente alla realtà poiché vengono presi in conto tutti gli eventuali disassamenti degli elementi con gli effetti che si possono determinare, quali momenti flettenti/torcenti aggiuntivi.

Le sollecitazioni vengono determinate solo per il tratto flessibile. Sui tratti rigidi, infatti, essendo (teoricamente) nulle le deformazioni, le sollecitazioni risultano indeterminate.
Questa schematizzazione dei nodi viene automaticamente realizzata dal programma anche quando il nodo sia determinato dall'incontro di più travi senza il pilastro, o all'attacco di travi/pilastri con elementi shell.
La modellazione del materiale degli elementi in c.a., acciaio e legno segue la classica teoria dell'elasticità lineare; per cui il materiale è caratterizzato oltre che dal peso specifico, da un modulo elastico (E) e un modulo tagliante (G).
La possibile fessurazione degli elementi in c.a. è stata tenuta in conto nel modello considerando un opportuno decremento del modulo di elasticità e del modulo di taglio, nei limiti di quanto previsto dalla normativa vigente per ciascuno stato limite.

Gli eventuali elementi di **fondazione** (travi, platee, plinti, plinti su pali e pali) sono modellati assumendo un comportamento elastico-lineare sia a trazione che a compressione.
Il vincolo offerto dai pali è del tipo incastro cedevole con rigidezze traslazionali in direzione X,Y,Z e rotazionali in X ed Y. In direzione Z la rigidezza rotazionale è trascurata. Il calcolo di tali rigidezze è effettuato in Z con un metodo geotecnico che tiene conto dello spessore deformabile, mentre le altre sono ricavate da relazioni riportate in EC8 parte 5 app. C.

8 PROGETTO E VERIFICA DEGLI ELEMENTI STRUTTURALI

La verifica degli elementi allo SLU avviene col seguente procedimento:

- si costruiscono le combinazioni non sismiche in base al D.M. 2018, ottenendo un insieme di sollecitazioni;
- si combinano tali sollecitazioni con quelle dovute all'azione del sisma secondo quanto indicato nel §2.5.3, relazione (2.5.5) del D.M. 2018;
- per sollecitazioni semplici (flessione retta, taglio, etc.) si individuano i valori minimo e massimo con cui progettare o verificare l'elemento considerato; per sollecitazioni composte (pressoflessione retta/deviata)

vengono eseguite le verifiche per tutte le possibili combinazioni e solo a seguito di ciò si individua quella che ha originato il minimo coefficiente di sicurezza.

8.1 Verifiche di Resistenza

8.1.1 Elementi in C.A.

Illustriamo, in dettaglio, il procedimento seguito in presenza di pressoflessione deviata (pilastri e trave di sezione generica):

- per tutte le terne Mx, My, N, individuate secondo la modalità precedentemente illustrata, si calcola il coefficiente di sicurezza in base alla formula 4.1.19 del D.M. 2018, effettuando due verifiche a pressoflessione retta con la seguente formula:

$$\left(\frac{M_{Ex}}{M_{Rx}}\right)^{\alpha} + \left(\frac{M_{Ey}}{M_{Ry}}\right)^{\alpha} \leq 1$$

dove:

M_{Ex}, M_{Ey} sono i valori di calcolo delle due componenti di flessione retta dell'azione attorno agli assi di flessione X ed Y del sistema di riferimento locale;

M_{Rx}, M_{Ry} sono i valori di calcolo dei momenti resistenti di pressoflessione retta corrispondenti allo sforzo assiale N_{Ed} valutati separatamente attorno agli assi di flessione.

L'esponente α può dedursi in funzione della geometria della sezione, della percentuale meccanica dell'armatura e della sollecitazione di sforzo normale agente.

- se per almeno una di queste terne la relazione 4.1.19 non è rispettata, si incrementa l'armatura variando il diametro delle barre utilizzate e/o il numero delle stesse in maniera iterativa fino a quando la suddetta relazione è rispettata per tutte le terne considerate.

Sempre quanto concerne il progetto degli elementi in c.a. illustriamo in dettaglio il procedimento seguito per le travi verificate/semiprogettate a pressoflessione retta:

- per tutte le coppie M_x, N, individuate secondo la modalità precedentemente illustrata, si calcola il coefficiente di sicurezza in base all'armatura adottata;
- se per almeno una di queste coppie esso è inferiore all'unità, si incrementa l'armatura variando il diametro delle barre utilizzate e/o il numero delle stesse in maniera iterativa fino a quando il coefficiente di sicurezza risulta maggiore o al più uguale all'unità per tutte le coppie considerate.

Nei "*Tabulati di calcolo*", per brevità, non potendo riportare una così grossa mole di dati, si riporta la terna Mx, My, N, o la coppia Mx, N che ha dato luogo al minimo coefficiente di sicurezza.

Una volta semiprogettate le armature allo SLU, si procede alla verifica delle sezioni allo Stato Limite di Esercizio con le sollecitazioni derivanti dalle combinazioni rare, frequenti e quasi permanenti; se necessario, le armature vengono integrate per far rientrare le tensioni entro i massimi valori previsti.si procede alle verifiche alla deformazione, quando richiesto, ed alla fessurazione che, come è noto, sono tese ad assicurare la durabilità dell'opera nel tempo.

8.1.1.1 Fondazioni superficiali

Le metodologie, i modelli usati ed i risultati del calcolo del ***carico limite*** sono esposti nella relazione GEOTECNICA.

8.1.1.2 Pali di fondazione

Le metodologie, i modelli usati ed i risultati del calcolo del ***carico limite*** sono esposti nella relazione GEOTECNICA.

8.2 DETTAGLI STRUTTURALI

Il progetto delle strutture è stato condotto rispettando i dettagli strutturali previsti dal D.M. 2018, nel seguito illustrati. Il rispetto dei dettagli può essere evinto, oltreché dagli elaborati grafici, anche dalle verifiche riportate nei tabulati allegati alla presente relazione.

8.2.1 Travi in c.a.

Le armature degli elementi trave sono state dimensionati seguendo i dettagli strutturali previsti al punto 4.1.6.1.1 del D.M. 2018:

$$A_s \geq A_{s,\min} = \max\left\{0{,}26\frac{f_{ctm}}{f_{yk}}b_t d; 0{,}0013 b_t d\right\} \qquad \text{[TR-C4-A]}$$

$$\max\{A_s; A'_s\} \leq A_{s,\max} = 0{,}04 A_c \qquad \text{[TR-C4-B]}$$

$$A_{st} \geq A_{st,\min} = 1{,}5 b\, mm^2/m \qquad \text{[TR-C4-C]}$$

$$p_{st} \geq p_{st,\min} = \min\{33{,}3cm; 0{,}8d\} \qquad \text{[TR-C4-D]}$$

$$A_{st} \geq 0{,}5 A_{sw} \qquad \text{[TR-C4-E]}$$

$$p_{st} \geq 15\Phi \qquad \text{[TR-C4-F]}$$

dove:

- A_s e A'_s sono le aree di armature tese e compresse;
- f_{ctm} è la resistenza a trazione media del cls;
- f_{yk} è la resistenza caratteristica allo snervamento;
- b_t è la larghezza media della zona tesa della trave (pari alla larghezza della trave o dell'anima nel caso di sezioni a T);
- d è l'altezza utile della trave;
- b è lo spessore minimo dell'anima in mm;
- p_{st} è il passo delle staffe;
- A_c è l'area della sezione di cls;
- A_{st} è l'area delle staffe;
- A_{sw} è l'area totale delle armature a taglio (area delle staffe più area dei ferri piegati);
- dove Φ è il diametro delle armature longitudinali compresse.

8.2.2 Pilastri in c.a.

Le armature degli elementi pilastri sono state dimensionati seguendo i dettagli strutturali previsti al punto 4.1.6.1.2 del D.M. 2018, nel seguito indicati:

$$\Phi_l \geq \Phi_{l,\min} = 12 \text{ mm} \qquad \text{[PL-C4-A]}$$

$$i \leq i_{\max} = 300 \text{ mm} \qquad \text{[PL-C4-B]}$$

$$A_{sl} \geq A_{sl,\min} = \max\left\{0{,}10\frac{N_{Ed}}{f_{yd}}; 0{,}003 A_c\right\} \qquad \text{[PL-C4-C]}$$

$$p_{st} \leq p_{st,\max} = \min\{12\Phi_l, 250\, mm\} \qquad \text{[PL-C4-D]}$$

$$\Phi_{st} \geq \Phi_{st,\min} = \max\left\{6\,mm; \frac{\Phi_{l,\max}}{4}\right\}$$ [PL-C4-E]

$$A_{sl} \leq A_{sl,\max} = 0,04 A_c$$ [PL-C4-F]

dove:

- Φ_l e $\Phi_{l,min}$ sono, rispettivamente, il diametro più piccolo utilizzato ed il diametro minimo da norma delle barre longitudinali;
- i e i_{max} sono, rispettivamente, l'interasse massimo utilizzato e l'interasse massimo consentito da norma delle barre longitudinali;
- A_{sl} è l'area totale delle armature longitudinali;
- N_{Ed} è la forza di compressione di progetto;
- f_{yd} è la tensione di calcolo dell'acciaio;
- A_c è l'area di cls;
- p_{st} e $p_{st,max}$ sono, rispettivamente, il passo massimo utilizzato ed il passo massimo consentito da norma per le staffe;
- Φ_{st} e $\Phi_{st,min}$ sono, rispettivamente, il diametro minimo utilizzato ed il diametro minimo consentito da norma delle staffe;
- $\Phi_{l,max}$ è il diametro massimo delle armature longitudinali utilizzate;
- $A_{sl,max}$ è l'area massima da norma dei ferri longitudinali;
- A_c è l'area di cls.

8.2.3 Nodi in c.a.

Il dimensionamento degli elementi trave e pilastro confluenti nel nodo è stato effettuato assicurando che le eccentricità delle travi rispetto ai pilastri siano inferiori ad 1/4 della larghezza del pilastro, per la direzione considerata (§ 7.4.6.1.3 D.M. 2018).staffe progettate nel nodo sono almeno pari alle staffe presenti nelle zone adiacenti al nodo del pilastro inferiore e superiore. Nel caso di nodi interamente confinati il passo minimo delle staffe nel nodo è pari al doppio di quello nelle zone adiacenti al nodo del pilastro inferiore e superiore, fino ad un massimo di 15 cm.

9 - TABULATI DI CALCOLO

Per quanto non espressamente sopra riportato, ed in particolar modo per ciò che concerne i dati numerici di calcolo, si rimanda all'allegato "*Tabulati di calcolo*" costituente parte integrante della presente relazione.

Benevento, 19/05/2021

Il progettista strutturale

Ing. Vincenzo Rosiello

Per presa visione*, il direttore dei lavori*

...

Per presa visione, *il collaudatore*

_____

...

Comune di Foggia
Provincia di Foggia

TABULATI DI CALCOLO
(Tomo 1 di 1)

OGGETTO: PROGETTO ESECUTIVO per la realizzazione di un Parco Eolico di 11 Aerogeneratori della potenza complessiva di 73.2 MW, sito in Località _Tamarici-Melfignana-Mezzanone_ in agro del comune di Foggia (FG) Fondazione aerogeneratori

COMMITTENTE: Santa Rita Energia S.R.L

Benevento, 03/05/2023

Il Progettista

_____
(Ing. Vincenzo Rosiello)

Il Direttore dei Lavori | Il Collaudatore

(...) | (...)

Studio Tecnico Rosiello Srl
... - ...
... - ...

INFORMAZIONI GENERALI

Edificio	Cemento Armato
Costruzione	Nuova
Situazione	-
Intervento	-
Comune	Foggia
Provincia	Foggia
Oggetto	PROGETTO ESECUTIVO per la realizzazione di un Parco Eolico di 11 Aerogeneratori della potenza complessiva di 73.2 MW, sito in Località "Tamarici-Melfignana-Mezzanone" in agro del comune di Foggia (FG) Fondazione aerogeneratori
Parte d'opera	D.M. 17/01/2018
Normativa di riferimento	-
Calcolo semplificato per siti a bassa sismicità (§ 7.0)	Nessuna
Analisi sismica	

MATERIALI CALCESTRUZZO ARMATO

Caratteristiche calcestruzzo armato

N_{id}	γ_k	$\alpha_{T,i}$	E	G	C_{Erid}	Stz	R_{ck}	R_{cm}	$\%R_{ck}$	γ_c	f_{cd}	f_{ctd}	f_{cfm}	N	n Ac
	[N/m³]	[1/°C]	[N/mm²]	[N/mm²]	[%]		[N/mm²]	[N/mm²]			[N/mm²]	[N/mm²]	[N/mm²]		
C32/40 - (C32/40)															
001	25 000	0,000010	33 643	14 018	60	P	40,00	-	0,85	1,50	18,81	1,45	3,72	15	002
Cls C25/30_B450C - (C25/30)															
003	25 000	0,000010	31 447	13 103	60	P	30,00	-	0,85	1,50	14,11	1,19	3,07	15	002

LEGENDA:

N_{id} Numero identificativo del materiale, nella relativa tabella dei materiali.
γ_k Peso specifico.
$\alpha_{T,i}$ Coefficiente di dilatazione termica.
E Modulo elastico normale.
G Modulo elastico tangenziale.
C_{Erid} Coefficiente di riduzione del Modulo elastico normale per Analisi Sismica [$E_{sisma} = E \cdot c_{Erid}$].
Stz Tipo di situazione: [F] = di Fatto (Esistente); [P] = di Progetto (Nuovo).
R_{ck} Resistenza caratteristica cubica.
R_{cm} Resistenza media cubica.
$\%R_{ck}$ Percentuale di riduzione della R_{ck}
γ_c Coefficiente parziale di sicurezza del materiale.
f_{cd} Resistenza di calcolo a compressione.
f_{ctd} Resistenza di calcolo a trazione.
f_{cfm} Resistenza media a trazione per flessione.
n Ac Identificativo, nella relativa tabella materiali, dell'acciaio utilizzato: [-] = parametro NON significativo per il materiale.

MATERIALI ACCIAIO

Caratteristiche acciaio

N_{id}	γ_k	$\alpha_{T,i}$	E	G	Stz	LMT	f_{yk}	f_{tk}	f_{yd}	f_{td}	γ_s	γ_{M1}	γ_{M2}	$\gamma_{M3,SLV}$	$\gamma_{M3,SLE}$	γ_{M7} NCnt	γ_{M7} Cnt
	[N/m³]	[1/°C]	[N/mm²]	[N/mm²]			[N/mm²]	[N/mm²]	[N/mm²]	[N/mm²]							
Acciaio B450C - Acciaio in Tondini - (B450C)																	
002	78 500	0,000010	210 000	84 000	P	-	450,00	-	391,30	-	1,15	-	-	-	-	-	-

LEGENDA:

N_{id} Numero identificativo del materiale, nella relativa tabella dei materiali.
γ_k Peso specifico.
$\alpha_{T,i}$ Coefficiente di dilatazione termica.
E Modulo elastico normale.
G Modulo elastico tangenziale.
Stz Tipo di situazione: [F] = di Fatto (Esistente); [P] = di Progetto (Nuovo).
LMT Campo di validità in termini di spessore t, (per profili, piastre, saldature) o diametro, d (per bulloni, tondini, chiodi, viti, spinotti)
f_{yk} Resistenza caratteristica allo snervamento
f_{tk} Resistenza caratteristica a rottura
f_{yd} Resistenza di calcolo
f_{td} Resistenza di calcolo a Rottura (Bulloni).
γ_s Coefficiente parziale di sicurezza allo SLV del materiale.
γ_{M1} Coefficiente parziale di sicurezza per instabilità.
γ_{M2} Coefficiente parziale di sicurezza per sezioni tese indebolite.
$\gamma_{M3,SLV}$ Coefficiente parziale di sicurezza per scorrimento allo SLV (Bulloni).
$\gamma_{M3,SLE}$ Coefficiente parziale di sicurezza per scorrimento allo SLE (Bulloni).
γ_{M7} Coefficiente parziale di sicurezza precarico di bulloni ad alta resistenza (Bulloni - NCnt = con serraggio NON controllato; Cnt = con serraggio controllato). [-] = parametro NON significativo per il materiale.
NOTE [-] = Parametro non significativo per il materiale.

TENSIONI AMMISSIBILI ALLO SLE DEI VARI MATERIALI

Tensioni ammissibili allo SLE dei vari materiali

Materiale	SL	Tensione di verifica	$\sigma_{d,amm}$
			[N/mm²]
C32/40	Caratteristica(RARA)	Compressione Calcestruzzo	19,92
	Quasi permanente	Compressione Calcestruzzo	14,94
Acciaio B450C	Caratteristica(RARA)	Trazione Acciaio	360,00

LEGENDA:

SL Stato limite di esercizio per cui si esegue la verifica.
$\sigma_{d,amm}$ Tensione ammissibile per la verifica.

TERRENI

Terreni

N_{TRN}	γ_T	K1			ϕ	c_u	c'	E_d	E_{cu}	A_{S-B}
		K_{1X}	K_{1Y}	K_{1Z}						
	[N/m³]	[N/cm³]	[N/cm³]	[N/cm³]	[°]	[N/mm²]	[N/mm²]	[N/mm²]	[N/mm²]	
TERRENO DI ALTERAZIONE SUPERFICIALE										
T001	17 500	60	60	60	12	0,000	0,020	2	0	0,000
FOGGIA_SABBIA LIMOSA										
T002	18 900	20	20	20	24	0,100	0,025	6	1	0,000
FOGGIA_LIMO SABBIOSO										
T003	20 400	60	60	60	27	0,030	0,170	7	1	0,000
FOGGIA_CIOTTOLAME POLIGENICO										
T004	20 600	60	60	60	35	0,000	0,000	11	0	0,000

LEGENDA:

N_{TRN} Numero identificativo del terreno.
γ_T Peso specifico del terreno.
K1 Valori della costante di Winkler riferita alla piastra Standard di lato b = 30 cm nelle direzioni degli assi del riferimento globale X (K_{1X}), Y (K_{1Y}), e Z (K_{1Z}).
ϕ Angolo di attrito del terreno.
c_u Coesione non drenata.
c' Coesione efficace.
E_d Modulo edometrico.
E_{cu} Modulo elastico in condizione non drenate.
A_{S-B} Parametro "A" di Skempton-Bjerrum per pressioni interstiziali.

STRATIGRAFIE

Stratigrafie

N_{TRN}	Q_i	Q_f	Cmp. S.	Add	ΔEd
	[m]	[m]			
[S001]-STRATIGRAFIA PARCO EOLICO FOGGIA					
T001	0,00	-1,50	coerente	denso	nulla
T002	-1,50	-6,00	coerente	denso	nulla
T003	-6,00	-15,00	coerente	denso	nulla
T004	-15,00	INF	incoerente	sciolto	nulla

LEGENDA:

N_{TRN} Numero identificativo della stratigrafia.
Q_i Quota iniziale dello strato (riferito alla quota iniziale della stratigrafia).
Q_f Quota finale dello strato (riferito alla quota iniziale della stratigrafia). INF = infinito (profondità dello strato finale.
Cmp. S. Comportamento dello strato.
Add Addensamento dello strato.
ΔEd Variazione con la profondità del modulo edometrico.

SEZIONI ASTE

Sezioni aste

N_{id}	Tp	Label	Dimensioni										v	A	Area per Taglio		Inerzia				$\Delta\Theta I_{pr}$
			B	H	Sp_w	L_w	$Sp_{f,0}$	$L_{f,0}$	$Sp_{f,1}$	$L_{f,1}$	$L_{f,2}$	$L_{f,3}$			$A_{X,T}$	$A_{Y,T}$	I_X	I_T	I_Y	I_{XY}	
			[cm]	[cm]	[cm]	[cm]	[cm]	[cm]	[cm]	[cm]	[cm]	[cm]		[cm²]	[cm²]	[cm²]	[cm⁴]	[cm⁴]	[cm⁴]	[cm⁴]	[°]
001	●	Ø120	120	-	-	-	-	-	-	-	-	-	-	11 310	10 179	10 179	10 178 760	20 357 520	10 178 760	0	0,00

LEGENDA:

N_{id} Numero identificativo della sezione.
Tp Tipo di sezione.
Label Identificativo della sezione come indicato nelle carpenterie.
B Base/Diametro/Raggio.
H Altezza/Lato/Altezza di colmo.
Sp_w Spessore anima.
L_w Lunghezza anima.
$Sp_{f,0}$ Spessore ala 0.
$L_{f,0}$ Lunghezza ala 0.
$Sp_{f,1}$ Spessore ala 1.
$L_{f,1}$ Lunghezza ala 1.
$L_{f,2}$ Lunghezza ala 2.
$L_{f,3}$ Lunghezza ala 3.
v Nel caso di sezioni poligonali, indica il numero dei vertici della sezione.
A Area della sezione.
$\Delta\Theta I_{pr}$ Rotazione degli assi principali d'inerzia rispetto agli assi X, Y, espresse in gradi sessadecimali.
Inerzia Inerzie della sezione rispetto agli assi.

DOCUMENT: 0082-5408 VER 00 DESCRIPTION: Foundation Loads

SLU: Non Sismica - Strutturale senza azioni geotecniche

SLU: Non Sismica - Strutturale senza azioni geotecniche

Id_{Comb}	**CC 01** Carico Permanente
01	1,00
02	1,30

LEGENDA:

Id_{Comb} Numero identificativo della

SLU: Non Sismica - Strutturale senza azioni geotecniche

Id_{Comb}	CC 01 Carico Permanente

CC Combinazione di Carico. Identificativo della tipologia di carico nella relativa tabella. CC 01= Carico Permanente

SERVIZIO(SLE): Caratteristica(RARA)

SERVIZIO(SLE): Caratteristica(RARA)

Id_{Comb}	CC 01 Carico Permanente
01	1,00

LEGENDA:

Id_{Comb} Numero identificativo della Combinazione di Carico.

CC Identificativo della tipologia di carico nella relativa tabella. CC 01= Carico Permanente

SERVIZIO(SLE): Frequente

SERVIZIO(SLE): Frequente

Id_{Comb}	CC 01 Carico Permanente
01	1,00

LEGENDA:

Id_{Comb} Numero identificativo della Combinazione di Carico.

CC Identificativo della tipologia di carico nella relativa tabella. CC 01= Carico Permanente

SERVIZIO(SLE): Quasi permanente

SERVIZIO(SLE): Quasi permanente

Id_{Comb}	CC 01 Carico Permanente
01	1,00

LEGENDA:

Id_{Comb} Numero identificativo della Combinazione di Carico.

CC Identificativo della tipologia di carico nella relativa tabella. CC 01= Carico Permanente

PLATEE

Platee

Lv	N_{id}	Sp	A_{El}	Mtrl	Id_{Ter}	Clc Fnd	$C_{rid,v}$	$C_{rid,h}$
		[m]	[m²]					
aggangio	1	4,70	27,00	001	S001	NO	0,047	1,000
SHELL								
[00004-02647-00516]	[00004-00517-02647]	[00516-02680-00515]	[00516-02647-02680]	[00517-00518-02668]	[00495-00011-02640]			
[00517-02668-02647]	[00515-02680-00514]	[02640-00011-00496]	[02641-00498-00010]	[02641-00010-00499]	[00514-02680-02646]			
[00519-00003-02648]	[02669-00498-02641]	[00528-00012-02651]	[00519-02648-02668]	[02669-00499-00500]	[02669-02641-00499]			
[02675-02669-00500]	[02642-00501-00009]	[00514-02646-00005]	[02681-00503-00504]	[02647-02674-02680]	[02647-02668-02674]			
[00005-02646-00513]	[00502-02642-00009]	[00003-00520-02648]	[02680-02674-02679]	[00505-02643-00008]	[02675-00500-00501]			
[02675-00501-02642]	[02663-00497-00498]	[02663-00498-02669]	[02681-00502-00503]	[02668-02662-02667]	[02663-00496-00497]			
[02663-02640-00496]	[02651-00012-00493]	[02668-02667-02674]	[02681-02642-00502]	[02681-02675-02642]	[00001-00526-02650]			
[02658-00495-02640]	[02658-00494-00495]	[02668-02648-02662]	[02643-02681-00504]	[02658-02640-02663]	[02670-02669-02675]			
[02670-02663-02669]	[02643-00504-00008]	[00518-00519-02668]	[00513-02685-00512]	[00506-02686-00505]	[02686-02681-02643]			
[02686-02643-00505]	[02676-02675-02681]	[02676-02670-02675]	[02648-00520-02662]	[02654-00494-02658]	[02654-02651-00493]			
[02654-00493-00494]	[02664-02658-02663]	[02664-02663-02670]	[02644-02687-00507]	[00520-00521-02662]	[00512-02685-02689]			
[02652-00527-00528]	[00006-02645-00510]	[02659-02658-02664]	[02659-02654-02658]	[02652-00528-02651]	[02652-02651-02654]			
[02666-02660-02665]	[02671-02664-02670]	[02671-02670-02676]	[02682-02676-02681]	[02682-02681-02686]	[02665-02664-02671]			
[00512-02689-00511]	[00526-00527-02652]	[02665-02659-02664]	[00521-00522-02657]	[02687-00506-00507]	[02677-02671-02676]			
[02677-02676-02682]	[02687-02682-02686]	[02687-02686-00506]	[02655-02654-02659]	[02655-02652-02654]	[02690-02687-02644]			
[02683-02682-02687]	[02650-00526-02652]	[02650-02652-02655]	[02690-02644-00007]	[00509-02688-02690]	[00007-02644-00507]			
[02680-02679-02685]	[02662-02661-02667]	[02653-02650-02655]	[00508-02690-00007]	[02672-02665-02671]	[02672-02671-02677]			
[02683-02677-02682]	[02660-02659-02665]	[02660-02655-02659]	[02662-02657-02661]	[02656-02655-02660]	[00525-00001-02650]			
[00525-02650-02653]	[02685-02679-02684]	[00509-02690-00508]	[02656-02653-02655]	[00511-02645-00006]	[02688-02687-02690]			
[02688-02683-02687]	[02673-02672-02678]	[02666-02665-02672]	[02678-02672-02677]	[02678-02677-02683]	[00524-02653-02656]			
[00524-00525-02653]	[02673-02666-02672]	[02645-02688-00510]	[02685-02684-02689]	[00511-02689-02645]	[02661-02656-02660]			
[02661-02660-02666]	[02684-02683-02688]	[02684-02678-02683]	[02649-00523-02656]	[00510-02688-00509]	[02674-02673-02679]			
[00523-00524-02656]	[02689-02688-02645]	[02674-02667-02673]	[00522-02649-02657]	[00522-00002-02649]	[02680-02685-02646]			
[00002-00523-02649]	[02689-02684-02688]	[02667-02666-02673]	[02667-02661-02666]	[02646-02685-00513]	[02679-02673-02678]			
[02679-02678-02684]	[00521-02657-02662]	[02657-02649-02656]	[02657-02656-02661]					
quarta risega	1	5,50	49,25	001	S001	NO	0,035	1,000
SHELL								
[00017-02697-00556]	[00017-00557-02697]	[00556-02748-00555]	[00556-02697-02748]	[02731-00532-02691]	[00557-00558-02748]			

Lv	N_{id}	Sp [m]	A_{El} [m²]	Mtrl	Id_{Ter}	Clc Fnd	$C_{rid,v}$	$C_{rid,h}$
[02749-00534-00535] [00555-02757-02766] [02749-02691-00533] [00546-02784-00545] [02692-00536-00022] [02722-00530-02731] [02732-02731-02740] [02714-02702-02722] [00014-00569-02700] [02701-00013-00573] [02723-02714-02722] [02733-02732-02741] [02768-02759-02767] [02708-02701-02707] [02776-02768-02775] [02760-02759-02768] [02716-02708-02715] [02709-02703-02708] [02752-02742-02751] [02777-02776-02782] [02725-02724-02734] [02704-00569-00570] [02784-02783-02694] [02770-02761-02769] [02710-02709-02717] [02744-02743-02753] [02762-02753-02761] [00567-00568-02705] [02745-02744-02754] [02780-02772-02779] [02763-02762-02771] [00547-02784-00546] [02706-00566-02705] [02772-02771-02779] [02712-02706-02711] [02746-02745-02755] [02764-02763-02772] [00015-00565-02699] [02720-02712-02719] [00551-02781-00550] [02765-02756-02764]	[00557-02748-02697] [00555-02748-02757] [00576-00024-02702] [00537-02692-00022] [02758-00536-02692] [02714-00575-00576] [02732-02722-02731] [02750-02749-02758] [02766-02757-02765] [02775-02767-00538] [02741-02732-02740] [02715-02714-02723] [02693-00540-00021] [02782-00541-00542] [02776-02775-02693] [02742-02733-02741] [02716-02715-02724] [02782-02693-00541] [02735-02725-02734] [02743-02734-02742] [02761-02760-02769] [02735-02734-02743] [02721-02720-02729] [02700-00569-02704] [02710-02704-02709] [00545-02694-00020] [00568-00014-02700] [02718-02710-02717] [02754-02753-02762] [02757-02756-02765] [02763-02754-02762] [02785-02784-00547] [02706-02705-02711] [02712-02711-02719] [02757-02747-02756] [02729-02720-02728] [00549-02780-02695] [02696-02765-02774] [02720-02719-02728] [02781-02773-02780] [02765-02764-02773]	[02702-00024-00529] [00558-02739-02748] [00559-00560-02730] [02740-02731-02691] [02758-00535-00536] [02775-00538-00539] [02714-00576-02702] [02750-02740-02749] [02748-02739-02747] [02759-02758-02767] [02741-02740-02750] [02751-02750-02759] [00543-02782-00542] [00016-00561-02698] [02724-02723-02733] [02742-02741-02751] [02769-02768-02776] [02734-02724-02733] [02761-02752-02760] [02743-02742-02752] [02705-00568-02700] [02704-02703-02709] [02774-02773-02781] [02774-02765-02773] [02771-02762-02770] [02762-02761-02770] [02699-02706-02712] [02718-02717-02726] [02754-02744-02753] [02711-02710-02718] [02772-02763-02771] [02785-02779-02784] [02737-02727-02736] [02719-02711-02718] [02764-02755-02763] [02756-02755-02764] [02756-02746-02755] [02781-02780-00549] [00564-02699-02712] [02747-02738-02746]	[02691-00532-00023] [00558-02730-02739] [00558-00559-02730] [00554-02766-00553] [02722-00529-00530] [02767-00537-00538] [02767-02758-02692] [02766-02765-02696] [02748-02747-02757] [02759-02750-02758] [02730-02729-02739] [02751-02741-02750] [02715-02707-02714] [00570-00571-02703] [02724-02715-02723] [02753-02752-02761] [02769-02760-02768] [02734-02733-02742] [02721-02713-02720] [02694-02783-00544] [02705-02704-02710] [02704-00570-02703] [02783-00543-00544] [02739-02729-02738] [02739-02738-02747] [02726-02725-02735] [02745-02736-02744] [02784-02694-00545] [02736-02735-02744] [02779-02771-02778] [02727-02718-02726] [00566-00567-02705] [02737-02736-02745] [00548-02785-00547] [00552-02774-00551] [02728-02727-02737] [02695-02780-02785] [02773-02764-02772] [00564-00015-02699] [02713-00564-02712]	[02691-00023-00533] [02731-00531-00532] [02731-00530-00531] [00560-02698-02730] [00560-00016-02698] [00553-02766-02696] [00020-02694-00544] [02707-00573-00574] [02707-00575-02714] [02701-00573-02707] [00572-00013-02701] [00553-02696-00018] [02693-02775-00540] [02708-02707-02715] [02703-00571-00572] [02782-02776-02693] [02703-00572-02701] [02698-02721-02729] [02709-02708-02716] [02721-00562-02713] [02717-02716-02725] [02784-02778-02783] [02783-02782-00543] [02778-02770-02777] [02778-02777-02783] [02726-02717-02725] [00565-00566-02706] [02774-02781-00551] [02736-02726-02735] [02779-02778-02784] [02727-02726-02736] [00561-00562-02721] [02719-02718-02727] [00562-00563-02713] [02780-02779-02785] [02728-02719-02727] [02695-02785-00548] [02738-02737-02746] [02773-02772-02780] [02713-02712-02720]	[00555-02766-00554] [02749-00533-00534] [02758-02749-00535] [02722-02702-00529] [02740-02691-02749] [02767-02692-00537] [00018-02696-00552] [02707-00574-00575] [02775-00539-00540] [02723-02722-02732] [02733-02723-02732] [02768-02767-02775] [00541-02693-00021] [02696-02774-00552] [02760-02751-02759] [02783-02777-02782] [02703-02701-02708] [02752-02751-02760] [02777-02769-02776] [02725-02716-02724] [02753-02743-02752] [02717-02709-02716] [02770-02769-02777] [02705-02700-02704] [02744-02735-02743] [02730-02698-02729] [02771-02770-02778] [02755-02745-02754] [02711-02705-02710] [02755-02754-02763] [02698-00561-02721] [00019-02695-00548] [02699-00565-02706] [00563-00564-02713] [02746-02737-02745] [00549-02695-00019] [02729-02728-02738] [02738-02728-02737] [00550-02781-00549] [02747-02746-02756]
terza risega	1	4,70	98,08	001	S001	NO	0,025	1,000
SHELL								
[00029-00612-02792] [00612-02867-02880] [02869-02855-02868] [02868-02786-02881] [02894-02893-02907] [02869-02868-02882] [00636-00036-02797] [00608-02919-00607] [02855-02843-00580] [02920-02908-02787] [02896-02882-02895] [00608-02907-02919] [02909-02908-02920] [02804-00633-02813] [02857-02870-00010] [00030-02791-00606] [02845-02844-02856] [02870-00023-02883] [02942-02941-02950] [02932-02931-02941] [00009-02897-02910] [02898-02884-02897] [02805-02796-02804] [02952-00593-00594] [02871-00010-02884] [02934-00008-02933] [02798-02796-02805] [02885-02884-02898] [00013-02814-02823] [02815-00013-02824] [02872-02871-02885] [02799-00630-02798] [02835-02834-02846] [02816-02807-02815] [02924-00008-02934] [02859-02846-02858] [02944-02943-02952] [02847-02835-02846] [02935-02924-02934] [02913-02912-02924] [00032-02789-00596] [02887-02886-02900] [02848-02836-02847]	[00029-02792-00611] [00611-02792-02894] [00611-02894-00610] [00614-02854-02867] [00587-02787-00034] [02895-00584-00585] [02867-02866-02880] [02908-02895-00585] [02832-02831-02844] [02813-00634-00635] [02821-00636-02797] [00616-02793-02842] [02909-02896-02908] [02883-02882-02896] [02822-02832-00024] [00033-02950-00591] [02897-02896-02909] [02907-02893-02906] [00010-02870-02883] [02932-02921-02931] [00592-02788-00033] [02796-00632-02804] [02880-02866-02879] [02823-02822-02833] [02880-02879-00017] [02911-02898-00009] [02798-00631-02796] [02836-02835-02847] [02872-02858-02871] [02923-02922-02933] [02846-00011-02858] [02952-02951-00593] [02835-00012-02834] [02791-02929-00606] [02934-00021-02943] [02807-02799-02806] [02944-02934-02943] [02847-02846-02859] [02873-02872-02886] [02915-02902-02914] [02935-02934-02944] [02887-02873-02886] [02893-02892-02906]	[00612-00613-02867] [00613-00614-02867] [02843-00579-00580] [00609-02907-00608] [02894-02880-02893] [02867-02854-02866] [02787-00586-00034] [02882-02868-02881] [00023-02869-02882] [02813-00635-02821] [02821-00635-00636] [00616-00028-02793] [00024-02832-02844] [02883-00023-02882] [02796-00025-00632] [02822-02813-02821] [02897-02883-02896] [02942-02950-02788] [02884-02883-02897] [02907-02906-02919] [02788-02950-00033] [00011-02833-02845] [02834-02823-02833] [02834-02833-00011] [02871-02857-00010] [02951-02788-00592] [02806-02798-02805] [02923-02911-02922] [00012-02824-02834] [02899-02885-02898] [02912-02923-00008] [02815-02806-00013] [00628-00629-02799] [02945-02944-02953] [02886-02872-02885] [02848-02847-02860] [02948-00019-02947] [02946-02945-00020] [02873-02859-02872] [02800-00627-00628] [02860-02859-02873] [02874-02860-02873] [00607-02919-02930]	[00612-02880-02792] [02786-00582-02881] [02786-00581-00035] [02792-02880-02894] [02843-00578-00579] [02797-00036-00577] [02908-00585-00586] [02882-02881-02895] [02920-02787-00587] [02844-02831-02843] [02821-02797-02831] [02931-00587-00588] [02921-02920-02931] [00591-02941-00590] [02941-02931-00589] [02884-00010-02883] [02897-02909-00022] [02950-02941-00591] [02814-02813-02822] [02910-00022-02921] [02933-02932-02942] [00011-02845-02857] [00021-02933-02942] [02823-02814-02822] [02854-02842-02853] [02840-02851-00003] [02934-02933-00021] [02858-00011-02857] [02943-02942-02951] [02899-02898-02911] [02824-02823-02834] [02836-02825-02835] [02799-02798-02806] [02912-02899-02911] [02886-02885-02899] [02791-02919-02929] [02825-02824-00012] [02924-02912-00008] [02913-02900-02912] [02800-02799-02807] [02953-02944-02952] [02860-02847-02859] [02789-02953-02957]	[02831-02797-00577] [02786-00035-00582] [00610-02894-02907] [02868-00580-00581] [02895-02881-00583] [00632-00633-02804] [02831-00577-00578] [02832-02821-02831] [02921-00022-02920] [02844-02843-02855] [02933-02922-02932] [02931-02920-00587] [02856-02855-02869] [00607-02930-00030] [00022-02909-02920] [00630-00631-02798] [02870-02869-00023] [02910-02897-00022] [02814-02804-02813] [02857-02845-02856] [02898-02897-00009] [02911-02910-02922] [02805-02804-02814] [02922-02921-02932] [00631-00025-02796] [02951-02942-02788] [02858-02857-02871] [00030-02930-02791] [02943-00021-02942] [00008-02923-02933] [02824-00013-02823] [02952-02943-02951] [02816-02815-02825] [02807-02806-02815] [02957-00594-00595] [00617-00618-02830] [02825-02815-02824] [02900-02899-02912] [00606-02929-02940] [02800-00628-02799] [02953-02952-02957] [02808-02807-02816] [02925-02913-02924]	[02881-00582-00583] [02908-00586-02787] [00614-00615-02854] [02868-00581-02786] [02895-00583-00584] [02831-00578-02843] [00615-02842-02854] [02855-00580-02868] [00593-02951-00592] [02896-02895-02908] [02856-02844-02855] [02931-00588-00589] [02941-00589-00590] [00633-00634-02813] [02845-00024-02844] [02822-02821-02832] [02870-02856-02869] [02833-00024-02845] [02833-02822-00024] [02857-02856-02870] [00615-00616-02842] [02942-02932-02941] [02885-02871-02884] [02922-02910-02921] [02911-00009-02910] [02806-02805-00013] [02799-00629-00630] [00013-02805-02814] [02880-00017-02893] [02946-02936-02945] [02846-02834-00011] [00598-02958-00597] [02912-02911-02923] [02945-02935-02944] [02859-02858-02872] [02957-02952-00594] [02825-00012-02835] [02900-02886-02899] [00596-02957-00595] [00020-02945-02953] [02809-00014-02817] [02808-02800-02807] [02925-02924-02935]

Lv	N_{id}	Sp [m]	A_{El} [m²]	Mtrl	Id_{Ter}	Clc Fnd	$C_{rid,v}$	$C_{rid,h}$
[02874-02873-02887]	[02817-00014-02816]		[00007-02925-02935]	[02901-02900-02913]		[02901-02887-02900]	[00007-02935-02945]	
[00606-02940-00605]	[02817-02816-00001]		[02795-00627-02800]	[02795-00026-00627]		[02958-02789-00597]	[02789-02957-00596]	
[00001-02816-02825]	[00001-02825-02836]		[02914-02901-02913]	[00014-02808-02816]		[02958-02954-02789]	[02875-02874-02888]	
[02875-02861-02874]	[02914-02913-02925]		[02902-02888-02901]	[02837-00001-02836]		[02837-02836-02848]	[02801-02800-02808]	
[02801-02795-02800]	[02803-00623-02802]		[02936-00007-02945]	[02827-02826-00002]		[02866-02853-02865]	[02954-02953-02789]	
[02954-00020-02953]	[02915-02914-02926]		[02861-02848-02860]	[02861-02860-02874]		[02902-02901-02914]	[02888-02874-02887]	
[02888-02887-02901]	[00626-00026-02795]		[00626-02795-02801]	[02866-02865-02879]		[00597-02789-00032]	[02809-02808-00014]	
[02809-02801-02808]	[02946-00020-02954]		[02849-02848-02861]	[02826-02817-00001]		[02826-00001-02837]	[02802-00625-02801]	
[02849-02837-02848]	[02926-02914-02925]		[02926-02925-00007]	[02926-00007-02936]		[02818-02817-02826]	[00599-02955-02958]	
[02937-02926-02936]	[00625-00626-02801]		[00599-02958-00598]	[00002-02826-02838]		[02842-02830-02841]	[02838-02837-02849]	
[02955-02946-02954]	[02955-02954-02958]		[02842-02841-02853]	[02937-02936-02946]		[02956-02955-00600]	[02802-02801-02809]	
[02818-02809-02817]	[02827-02818-02826]		[02930-02919-02791]	[02948-02947-02956]		[02838-02826-02837]	[02956-02947-02955]	
[02862-02849-02861]	[02862-02861-02875]		[02919-02918-02929]	[02889-02875-02888]		[02889-02888-02902]	[00006-02926-02937]	
[00624-00625-02802]	[00623-00624-02802]		[00006-02915-02926]	[02919-02906-02918]		[02810-02802-02809]	[02810-02809-02818]	
[02947-02937-02946]	[00605-02940-00604]		[02794-02803-02811]	[02947-02946-02955]		[02903-02902-02915]	[02903-02889-02902]	
[02938-02937-02947]	[02850-02849-02862]		[02876-02862-02875]	[02876-02875-02889]		[02938-00006-02937]	[02840-02839-02851]	
[02850-02838-02849]	[00600-02955-00599]		[02839-02838-02850]	[02939-02927-02938]		[02803-02802-02810]	[00015-02818-02827]	
[02839-00002-02838]	[02839-02827-00002]		[02828-00015-02827]	[02916-02915-00006]		[02916-02903-02915]	[02828-02827-02839]	
[00619-00620-02820]	[02878-02864-00004]		[02890-02876-02889]	[00004-02877-02891]		[02890-02889-02903]	[02863-02862-02876]	
[02863-02850-02862]	[00004-02864-02877]		[00601-02956-00600]	[00015-02810-02818]		[00019-02938-02947]	[02811-02810-00015]	
[00017-02878-02892]	[00622-00623-02803]		[02811-02803-02810]	[00027-00622-02794]		[02917-00005-02916]	[02851-02839-02850]	
[02851-02850-02863]	[02812-02811-02819]		[02819-00015-02828]	[02927-00006-02938]		[02927-02916-00006]	[02904-02903-02916]	
[02904-02890-02903]	[02877-02876-02890]		[02877-02863-02876]	[02917-02916-02927]		[00618-00619-02820]	[02790-02948-02956]	
[02949-02790-00602]	[00005-02904-02916]		[02939-00019-02948]	[02790-02956-00601]		[02853-02852-02865]	[00031-02790-00601]	
[02794-00622-02803]	[02819-02811-00015]		[02939-02938-00019]	[02812-00621-02794]		[02840-02828-02839]	[00621-00027-02794]	
[00604-02940-02949]	[02864-02863-02877]		[02864-02851-02863]	[02864-00003-02851]		[02893-00017-02892]	[02928-02917-02927]	
[02949-02948-02790]	[02891-02890-02904]		[02891-02877-02890]	[00610-02907-00609]		[00602-02790-00031]	[02853-02841-00016]	
[02830-02829-02841]	[02949-02939-02948]		[00028-00617-02793]	[02830-02820-02829]		[00603-02949-00602]	[02820-00620-02812]	
[02812-02794-02811]	[02905-00005-02917]		[02852-02840-00003]	[02852-00003-02864]		[02829-02828-02840]	[02829-02819-02828]	
[02854-02853-02866]	[02928-02927-02939]		[02820-02812-02819]	[02905-02904-00005]		[02905-02891-02904]	[02820-02819-02829]	
[00016-02840-02852]	[02853-00016-02852]		[02841-02840-00016]	[02918-02917-00018]		[00017-02879-02878]	[00018-02917-02928]	
[00620-00621-02812]	[00604-02949-00603]		[02929-02918-00018]	[02793-00617-02830]		[02918-02905-02917]	[02940-02928-02939]	
[02906-02892-02905]	[02940-02939-02949]		[02841-02829-02840]	[02892-02878-00004]		[02892-00004-02891]	[02892-02891-02905]	
[02865-02852-02864]	[02865-02864-02878]		[00618-02820-02830]	[02879-02865-02878]		[02929-02928-02940]	[02929-00018-02928]	
[02793-02830-02842]	[02906-02905-02918]							
seconda risega	1	3,80	233,57	001	S001	NO	0,017	1,000
SHELL								
[00041-00643-00147]	[00041-00148-00853]		[00041-00853-00643]	[00148-00149-00853]		[00895-00097-00098]	[00147-00874-00146]	
[00147-00643-00874]	[00149-00150-00831]		[00149-00831-00853]	[00973-00104-00105]		[00637-00047-00094]	[00731-00648-00085]	
[00832-00093-00047]	[00832-00047-00637]		[00150-00151-00810]	[00770-00089-00090]		[00150-00810-00831]	[00145-00874-00894]	
[00145-00894-00144]	[00643-00853-00852]		[00770-00088-00089]	[00643-00852-00874]		[00853-00831-00852]	[00731-00085-00086]	
[00811-00093-00832]	[00146-00874-00145]		[00812-00791-00811]	[00151-00152-00790]		[00811-00091-00092]	[00811-00092-00093]	
[00151-00790-00810]	[00854-00094-00095]		[00854-00637-00094]	[00854-00095-00096]		[00750-00086-00087]	[00833-00637-00854]	
[00144-00915-00143]	[00103-00638-00046]		[00144-00894-00915]	[00036-00753-00773]		[00833-00832-00637]	[00731-00086-00750]	
[00833-00811-00832]	[00936-00916-00100]		[00791-00091-00811]	[00143-00935-00142]		[00750-00087-00088]	[00750-00088-00770]	
[00875-00096-00097]	[00875-00097-00895]		[00875-00854-00096]	[00791-00090-00091]		[00791-00770-00090]	[00990-00105-00106]	
[00916-00098-00099]	[00916-00895-00098]		[00916-00099-00100]	[00143-00915-00935]		[00915-00894-00914]	[00192-00048-00648]	
[00648-00048-00085]	[00915-00914-00935]		[00897-00876-00896]	[00638-00102-00046]		[00936-00100-00101]	[00973-00955-00103]	
[00771-00770-00791]	[00831-00810-00830]		[00831-00830-00852]	[00936-00101-00102]		[00936-00102-00638]	[00990-00973-00105]	
[00107-00990-00106]	[00812-00811-00833]		[00855-00833-00854]	[00855-00854-00875]		[00973-00103-00104]	[00896-00875-00895]	
[00896-00895-00916]	[00771-00750-00770]		[00772-00751-00771]	[00874-00873-00894]		[00834-00812-00833]	[00834-00833-00855]	
[00713-00191-00192]	[00732-00713-00731]		[00955-00936-00638]	[00955-00638-00103]		[00917-00916-00936]	[00917-00896-00916]	
[00792-00771-00791]	[00696-00190-00191]		[00792-00791-00812]	[00751-00731-00750]		[00751-00750-00771]	[00713-00648-00731]	
[00713-00192-00648]	[00876-00855-00875]		[00876-00875-00896]	[00189-00190-00696]		[00696-00191-00713]	[00874-00852-00873]	
[00152-00153-00790]	[00732-00731-00751]		[00714-00713-00732]	[00937-00917-00936]		[00813-00792-00812]	[00974-00956-00973]	
[00937-00936-00955]	[00856-00834-00855]		[00856-00855-00876]	[00772-00771-00792]		[00773-00752-00772]	[00897-00896-00917]	
[00714-00696-00713]	[00790-00769-00789]		[00639-00111-00045]	[00793-00792-00813]		[00719-00737-00013]	[00813-00812-00834]	
[00795-00774-00794]	[00154-00155-00769]		[00938-00937-00956]	[00956-00937-00955]		[00835-00813-00834]	[00795-00794-00815]	
[00918-00897-00917]	[00918-00917-00937]		[00773-00772-00793]	[00141-00935-00954]		[00835-00834-00856]	[00877-00856-00876]	
[00877-00876-00897]	[00793-00772-00792]		[00991-00974-00990]	[00752-00732-00751]		[00752-00751-00772]	[00991-00990-01006]	
[00681-00186-00187]	[00956-00955-00973]		[00035-00835-00856]	[00974-00973-00990]		[00938-00918-00937]	[00142-00935-00141]	
[00682-00681-00698]	[00109-01006-00108]		[00155-00749-00769]	[00682-00668-00681]		[01006-00990-00107]	[01006-00107-00108]	
[00155-00156-00749]	[00141-00954-00140]		[00733-00714-00732]	[00733-00732-00752]		[00697-00696-00714]	[00697-00189-00696]	
[00697-00188-00189]	[00140-00954-00139]		[00898-00877-00897]	[00857-00856-00877]		[00857-00035-00856]	[00898-00897-00918]	
[00814-00835-00035]	[00639-01021-00111]		[00814-00813-00835]	[00814-00793-00813]		[00156-00644-00749]	[00939-00034-00938]	
[00037-00184-00656]	[00681-00188-00697]		[00681-00187-00188]	[00957-00956-00974]		[00957-00938-00956]	[00939-00938-00957]	
[00794-00773-00793]	[00794-00793-00814]		[00919-00898-00918]	[00775-00754-00774]		[00878-00857-00877]	[00878-00877-00898]	
[00836-00035-00857]	[00836-00814-00035]		[00156-00040-00644]	[00919-00918-00938]		[00715-00714-00733]	[00715-00697-00714]	
[00698-00697-00715]	[00753-00733-00752]		[00753-00752-00773]	[00668-00185-00186]		[00810-00809-00830]	[01007-00991-01006]	
[00734-00733-00753]	[00668-00186-00681]		[00034-00919-00938]	[00790-00789-00810]		[01007-00109-00110]	[01007-01006-00109]	
[00011-00797-00817]	[00961-00960-00978]		[00698-00681-00697]	[00734-00715-00733]		[00734-00753-00036]	[00975-00974-00991]	
[00975-00957-00974]	[01021-00110-00111]		[00899-00878-00898]	[00899-00898-00919]		[01021-01007-00110]	[00920-00899-00919]	
[00858-00836-00857]	[00858-00857-00878]		[00815-00794-00814]	[00815-00814-00836]		[00992-00975-00991]	[00774-00773-00794]	
[00774-00036-00773]	[00958-00957-00975]		[00656-00184-00185]	[00683-00682-00699]		[01033-00112-00113]	[00656-00185-00668]	
[00994-00033-00993]	[00992-00991-01007]		[00837-00815-00836]	[00669-00647-00656]		[00647-00037-00656]	[00837-00836-00858]	
[00797-00796-00817]	[00775-00774-00795]		[00920-00919-00034]	[00920-00034-00939]		[00994-00993-01009]	[00879-00878-00899]	
[00879-00858-00878]	[00958-00939-00957]		[00699-00698-00716]	[00859-00023-00837]		[00716-00698-00715]	[00716-00715-00734]	
[00977-00959-00976]	[00754-00734-00036]		[00754-00036-00774]	[00153-00154-00769]		[01022-00639-00112]	[00153-00769-00790]	
[00769-00768-00789]	[00669-00668-00682]		[00699-00682-00698]	[00669-00656-00668]		[01008-00992-01007]	[00112-00639-00045]	
[01008-01007-01021]	[00993-00976-00992]		[00683-00669-00682]	[00859-00837-00858]		[00859-00858-00879]	[01033-01022-00112]	
[00976-00975-00992]	[00976-00958-00975]		[00735-00716-00734]	[00735-00734-00754]		[00940-00939-00958]	[00940-00920-00939]	
[01022-01008-01021]	[00900-00899-00920]		[00900-00879-00899]	[01022-01021-00639]		[01034-00114-00115]	[00797-00024-00796]	
[00816-00837-00023]	[00816-00815-00837]		[00816-00795-00815]	[00769-00749-00768]		[00183-00037-00647]	[00024-00775-00796]	
[00738-00013-00757]	[00657-00183-00647]		[00657-00647-00669]	[00993-00992-01008]		[00796-00795-00816]	[00838-00023-00859]	
[00705-00704-00722]	[00880-00859-00879]		[00880-00879-00900]	[00755-00735-00754]		[00755-00754-00775]	[00901-00880-00022]	
[00717-00699-00716]	[00717-00716-00735]		[00652-00651-00661]	[00022-00900-00921]		[00796-00775-00795]	[00959-00958-00976]	

Lv	N_{id}	Sp [m]	A_{El} [m²]	Mtrl	Id_{Ter}	Clc Fnd	$C_{rid,v}$	$C_{rid,h}$
[00959-00940-00958]	[00838-00816-00023]		[00941-00921-00940]	[00921-00920-00940]		[00921-00900-00920]	[00700-00699-00717]	
[00894-00893-00914]	[00182-00183-00657]		[00022-00880-00900]	[00922-00901-00022]		[00941-00940-00959]	[00736-00717-00735]	
[01009-01008-01022]	[01009-00993-01008]		[00736-00735-00755]	[00649-00180-00181]		[00670-00657-00669]	[00670-00669-00683]	
[00700-00683-00699]	[00116-01034-00115]		[00977-00976-00993]	[00839-00838-00010]		[00776-00775-00024]	[00839-00817-00838]	
[00684-00670-00683]	[00817-00796-00816]		[00817-00816-00838]	[00776-00755-00775]		[00860-00859-00880]	[00860-00838-00859]	
[00962-00961-00979]	[00810-00789-00809]		[01013-00997-01012]	[00114-01033-00113]		[00942-00922-00941]	[00797-00776-00024]	
[00852-00830-00851]	[00718-00025-00700]		[00010-00838-00860]	[00642-00954-00972]		[00882-00861-00881]	[00684-00683-00700]	
[00033-00977-00993]	[00798-00777-00011]		[00658-00657-00670]	[00658-00182-00657]		[00658-00181-00182]	[01023-01009-01022]	
[01023-01022-01033]	[00649-00181-00658]		[00684-00700-00025]	[00671-00670-00684]		[00718-00700-00717]	[00960-00941-00959]	
[00960-00959-00977]	[00960-00977-00033]		[00671-00658-00670]	[01034-01033-00114]		[00881-00860-00880]	[00881-00880-00901]	
[00756-00736-00755]	[00756-00755-00776]		[00718-00717-00736]	[00942-00941-00960]		[00720-00719-00738]	[00922-00921-00941]	
[00922-00022-00921]	[00157-00158-00730]		[00650-00649-00659]	[00040-00157-00644]		[00852-00851-00873]	[00642-00972-00138]	
[00009-00881-00901]	[00757-00013-00737]		[00978-00033-00994]	[00978-00960-00033]		[00650-00179-00649]	[01034-01023-01033]	
[00179-00180-00649]	[01010-01009-01023]		[01010-00994-01009]	[00737-00718-00736]		[00818-00011-00817]	[00737-00736-00756]	
[00701-00025-00718]	[00119-01043-00118]		[00701-00684-00025]	[00757-00737-00756]		[00861-00839-00010]	[00873-00851-00872]	
[00861-00860-00881]	[00902-00009-00901]		[00861-00010-00860]	[01045-01037-00640]		[00902-00901-00922]	[00818-00817-00839]	
[00777-00797-00011]	[00777-00776-00797]		[00777-00756-00776]	[00873-00872-00893]		[00757-00756-00777]	[00961-00021-00942]	
[00719-00701-00718]	[01024-01010-01023]		[00719-00718-00737]	[00995-00978-00994]		[00720-00702-00719]	[01024-01023-01034]	
[00659-00649-00658]	[00659-00658-00671]		[00012-00757-00778]	[00685-00671-00684]		[00685-00684-00701]	[00995-00994-01010]	
[00882-00881-00009]	[00798-00011-00818]		[00840-00839-00861]	[00840-00818-00839]		[00923-00942-00021]	[00923-00922-00942]	
[00923-00902-00922]	[00980-00962-00979]		[00882-00009-00902]	[01035-00116-00117]		[00650-00178-00179]	[01035-01034-00116]	
[00980-00979-00996]	[00943-00923-00021]		[00961-00942-00960]	[01035-01024-01034]		[00943-00021-00961]	[01011-00995-01010]	
[01043-00117-00118]	[01011-01010-01024]		[00672-00659-00671]	[00672-00671-00685]		[00996-00979-00995]	[00979-00961-00978]	
[00979-00978-00995]	[00014-00739-00740]		[00008-00903-00923]	[00914-00893-00913]		[00702-00685-00701]	[00702-00701-00719]	
[00646-00038-00175]	[00738-00719-00013]		[00996-00995-01011]	[00819-00798-00818]		[00819-00818-00840]	[00778-00757-00777]	
[00862-00840-00861]	[00862-00861-00882]		[00778-00777-00798]	[00008-00923-00943]		[00001-00759-00780]	[00903-00902-00923]	
[00903-00882-00902]	[00914-00913-00934]		[01044-00119-00120]	[00962-00943-00961]		[01025-01024-01035]	[00935-00934-00954]	
[00177-00178-00650]	[00904-00903-00924]		[01043-01035-00117]	[00789-00788-00809]		[01025-01011-01024]	[00841-00840-00862]	
[00660-00650-00659]	[00660-00659-00672]		[00686-00672-00685]	[00686-00685-00702]		[00651-00176-00177]	[00651-00177-00650]	
[01013-01012-01026]	[00673-00672-00686]		[00799-00798-00819]	[00799-00778-00798]		[00640-00120-00044]	[00904-00883-00903]	
[00758-00757-00012]	[00758-00738-00757]		[00883-00862-00882]	[00883-00882-00903]		[00924-00903-00008]	[00924-00008-00943]	
[00944-00924-00943]	[00841-00819-00840]		[00673-00660-00672]	[00925-00904-00924]		[00789-00768-00788]	[00651-00650-00660]	
[01036-01025-01035]	[01036-01035-01043]		[00703-00702-00720]	[01012-00996-01011]		[01012-01011-01025]	[00925-00924-00944]	
[00703-00686-00702]	[00020-00963-00981]		[00175-00176-00651]	[00742-00741-00761]		[00739-00720-00738]	[00739-00738-00758]	
[00944-00943-00962]	[00721-00720-00739]		[00779-00758-00012]	[00779-00778-00799]		[00779-00012-00778]	[00640-01044-00120]	
[00863-00862-00883]	[00863-00841-00862]		[01026-01025-01036]	[00820-00799-00819]		[00820-00819-00841]	[00721-00703-00720]	
[00640-01037-01044]	[01026-01012-01025]		[01044-01036-01043]	[00825-00804-00003]		[01044-01043-00119]	[00963-00944-00962]	
[00661-00651-00660]	[00661-00660-00673]		[00999-00982-00998]	[00997-00980-00996]		[00687-00673-00686]	[00687-00686-00703]	
[00997-00996-01012]	[00759-00739-00758]		[00759-00758-00779]	[00963-00962-00980]		[00842-00841-00863]	[00842-00820-00841]	
[00884-00863-00883]	[00884-00883-00904]		[00705-00688-00704]	[00014-00721-00739]		[00688-00674-00026]	[00138-00972-00989]	
[00800-00799-00820]	[00981-00963-00980]		[00800-00779-00799]	[00981-00980-00997]		[00001-00740-00759]	[01037-01026-01036]	
[00740-00739-00759]	[00689-00688-00705]		[00674-00661-00673]	[00674-00673-00687]		[01037-01036-01044]	[00964-00020-00981]	
[00704-00703-00721]	[00821-00800-00820]		[00945-00944-00963]	[00020-00945-00963]		[00704-00687-00703]	[00926-00925-00007]	
[00002-00761-00781]	[00999-00998-01014]		[00665-00169-00655]	[00821-00820-00842]		[00905-00884-00904]	[00905-00904-00925]	
[00688-00026-00704]	[00864-00842-00863]		[00864-00863-00884]	[00780-00759-00779]		[00780-00779-00800]	[00032-00997-01013]	
[01046-01045-00122]	[00026-00674-00687]		[00026-00687-00704]	[00646-00651-00652]		[00680-00679-00693]	[00948-00928-00019]	
[00019-00928-00947]	[01027-01026-01037]		[00926-00905-00925]	[00724-00706-00723]		[00007-00925-00944]	[00007-00944-00945]	
[01038-01027-01037]	[00830-00829-00851]		[00830-00809-00829]	[00749-00748-00768]		[00646-00175-00651]	[00121-01045-00640]	
[01027-01013-01026]	[00843-00842-00864]		[00662-00652-00661]	[00662-00661-00674]		[00964-00945-00020]	[01038-01037-01045]	
[00998-00997-00032]	[00998-00981-00997]		[00653-00174-00646]	[00888-00887-00005]		[00749-00730-00748]	[00885-00884-00905]	
[00885-00864-00884]	[00741-00722-00014]		[00801-00800-00821]	[00801-00780-00800]		[00121-00640-00044]	[00935-00914-00934]	
[00760-00740-00001]	[00760-00001-00780]		[00722-00704-00721]	[00722-00721-00014]		[00982-00964-00981]	[00123-01046-00122]	
[00843-00821-00842]	[00174-00038-00646]		[00653-00652-00662]	[00653-00646-00652]		[01014-01013-01027]	[01014-00998-00032]	
[01014-00032-01013]	[00741-00014-00740]		[00741-00740-00760]	[00675-00662-00674]		[00675-00674-00688]	[00125-01039-00124]	
[00723-00705-00722]	[00665-00664-00677]		[00946-00945-00964]	[00946-00007-00945]		[00946-00926-00007]	[00042-00642-00138]	
[00982-00981-00998]	[00822-00801-00821]		[00822-00821-00843]	[01028-01027-01038]		[00781-00760-00780]	[00781-00780-00801]	
[00865-00864-00885]	[00865-00843-00864]		[00824-00803-00823]	[00906-00885-00905]		[00906-00905-00926]	[00019-00947-00966]	
[00954-00934-00953]	[00173-00174-00653]		[00122-01045-00121]	[01046-01038-01045]		[01028-01014-01027]	[00663-00653-00662]	
[00663-00662-00675]	[00172-00173-00653]		[00690-00689-00706]	[00689-00675-00688]		[00124-01039-01046]	[00954-00953-00972]	
[00723-00722-00741]	[00802-00781-00801]		[00886-00885-00906]	[00802-00801-00822]		[00851-00850-00872]	[00844-00843-00865]	
[00886-00865-00885]	[00844-00822-00843]		[00965-00946-00964]	[00965-00964-00982]		[00171-00172-00654]	[00927-00926-00946]	
[00927-00906-00926]	[00761-00741-00760]		[00761-00760-00781]	[00983-00965-00982]		[00762-00742-00761]	[00928-00907-00006]	
[00851-00829-00850]	[00654-00172-00653]		[00706-00705-00723]	[00706-00689-00705]		[01015-00999-01014]	[00654-00653-00663]	
[00676-00675-00689]	[01015-01014-01028]		[00742-00723-00741]	[00947-00946-00965]		[00676-00663-00675]	[01039-01038-01046]	
[01039-01028-01038]	[00983-00982-00999]		[00690-00676-00689]	[00947-00927-00946]		[00947-00006-00927]	[00724-00723-00742]	
[00743-00015-00762]	[00907-00886-00906]		[00866-00865-00886]	[00866-00844-00865]		[00907-00906-00927]	[00907-00927-00006]	
[00823-00822-00844]	[00888-00867-00887]		[00823-00802-00822]	[00782-00781-00802]		[00782-00002-00781]	[00124-01046-00123]	
[00015-00742-00762]	[00664-00663-00676]		[00664-00654-00663]	[00966-00947-00965]		[01029-01015-01028]	[01029-01028-01039]	
[01000-00999-01015]	[01000-00983-00999]		[00768-00767-00788]	[00845-00844-00866]		[00845-00823-00844]	[00887-00886-00907]	
[00762-00761-00002]	[00887-00866-00886]		[00824-00823-00845]	[00966-00965-00983]		[00665-00655-00664]	[00762-00002-00782]	
[00768-00748-00767]	[00015-00724-00742]		[01032-01031-00641]	[00928-00006-00947]		[00126-01040-00125]	[00893-00892-00913]	
[00655-00170-00654]	[00803-00802-00823]		[00803-00782-00802]	[00170-00171-00654]		[00169-00170-00655]	[01040-01039-00125]	
[00893-00872-00892]	[00655-00654-00664]		[00677-00676-00690]	[00677-00664-00676]		[01040-01029-01039]	[00743-00724-00015]	
[00168-00169-00665]	[01016-01015-01029]		[01016-01000-01015]	[00707-00690-00706]		[00707-00706-00724]	[00166-00167-00666]	
[00868-00004-00867]	[00984-00966-00983]		[00984-00983-01000]	[00825-00003-00824]		[00948-00019-00966]	[00968-00949-00967]	
[00783-00762-00782]	[00783-00782-00803]		[00908-00887-00907]	[00908-00907-00928]		[00003-00803-00824]	[00867-00845-00866]	
[00867-00866-00887]	[00003-00783-00803]		[01041-01040-00127]	[00809-00808-00829]		[00986-00968-00985]	[00985-00967-00031]	
[00005-00887-00908]	[00967-00948-00966]		[00139-00954-00642]	[00163-00680-00694]		[00868-00867-00888]	[01030-01016-01029]	
[01030-01029-01040]	[00666-00167-00168]		[01001-01000-01016]	[01001-00984-01000]		[01041-01030-01040]	[00691-00677-00690]	
[00691-00690-00707]	[00967-00966-00984]		[00909-00888-00005]	[00804-00783-00003]		[00929-00928-00948]	[00929-00908-00928]	
[00016-00784-00804]	[00708-00691-00027]		[00846-00824-00845]	[00846-00845-00867]		[00763-00762-00783]	[00027-00707-00725]	
[00763-00743-00762]	[00725-00707-00724]		[00725-00724-00743]	[00031-00984-01001]		[00031-00967-00984]	[00027-00691-00707]	
[00894-00873-00893]	[00004-00846-00867]		[00678-00677-00691]	[00127-01040-00126]		[01017-01016-01030]	[01017-01001-01016]	
[00678-00665-00677]	[00645-00666-00679]		[00847-00825-00004]	[00825-00846-00004]		[00138-00989-00137]	[01002-00985-00031]	
[01002-00031-01001]	[00744-00725-00743]		[00847-00004-00868]	[00133-01020-00132]		[00949-00948-00967]	[00949-00929-00948]	
[00744-00743-00763]	[00909-00005-00908]		[00909-00908-00929]	[00666-00168-00665]		[00784-00783-00804]	[00784-00763-00783]	

Lv	N_{id}	Sp [m]	A_{El} [m²]	Mtrl	Id_{Ter}	Clc Fnd	$C_{rid,v}$	$C_{rid,h}$
[00968-00967-00985]	[00825-00824-00846]		[00128-01041-00127]	[00809-00788-00808]		[00645-00166-00666]	[00931-00910-00930]	
[00889-00868-00888]	[00726-00708-00027]		[00726-00027-00725]	[00692-00691-00708]		[00972-00971-00989]	[00972-00953-00971]	
[01031-01017-01030]	[01031-01030-01041]		[00666-00665-00678]	[00017-00847-00869]		[00692-00678-00691]	[00017-00826-00847]	
[01042-00128-00129]	[01002-01001-01017]		[00764-00744-00763]	[00764-00763-00784]		[00986-00985-01002]	[00889-00909-00018]	
[00950-00930-00949]	[00950-00949-00968]		[00726-00725-00744]	[00745-00726-00744]		[00889-00888-00909]	[00931-00930-00950]	
[00930-00929-00949]	[00930-00909-00929]		[00930-00018-00909]	[00805-00804-00825]		[00805-00016-00804]	[01018-01002-01017]	
[01042-01041-00128]	[01042-01031-01041]		[01018-01017-01031]	[00130-00641-00043]		[00745-00744-00764]	[00679-00666-00678]	
[00679-00678-00692]	[00029-00828-00849]		[00934-00913-00933]	[00163-00164-00680]		[00043-00641-01042]	[00641-01031-01042]	
[00709-00708-00726]	[00709-00692-00708]		[00785-00016-00805]	[00952-00932-00030]		[00785-00784-00016]	[00785-00764-00784]	
[00826-00825-00847]	[00826-00805-00825]		[00910-00018-00930]	[00710-00709-00727]		[00910-00889-00018]	[00869-00847-00868]	
[00869-00868-00889]	[01032-01018-01031]		[00746-00727-00745]	[00130-01032-00641]		[00934-00933-00953]	[01003-00986-01002]	
[01003-01002-01018]	[00952-00030-00951]		[00667-00645-00679]	[00693-00679-00692]		[00693-00692-00709]	[00987-00969-00986]	
[01019-01003-01018]	[00137-00989-00136]		[00890-00889-00910]	[00890-00869-00889]		[00848-00826-00017]	[00136-00989-01005]	
[00969-00968-00986]	[00806-00785-00805]		[00806-00805-00826]	[01004-00987-01003]		[00029-00849-00871]	[00969-00950-00968]	
[00765-00745-00764]	[00765-00764-00785]		[00987-00986-01003]	[00727-00726-00745]		[00727-00709-00726]	[00710-00693-00709]	
[00043-01042-00129]	[00039-00166-00645]		[00039-00645-00667]	[00136-01005-00135]		[00913-00892-00912]	[00165-00039-00667]	
[00680-00667-00679]	[00680-00165-00667]		[01004-01003-01019]	[01019-01018-01032]		[00951-00931-00950]	[00951-00950-00969]	
[00746-00745-00765]	[00694-00693-00710]		[00131-01019-01032]	[00158-00159-00712]		[00695-00162-00694]	[00911-00890-00910]	
[00911-00910-00931]	[00030-00931-00951]		[00786-00785-00806]	[00786-00765-00785]		[00827-00806-00826]	[00827-00826-00848]	
[00870-00017-00869]	[00870-00848-00017]		[00870-00869-00890]	[00788-00787-00808]		[00694-00680-00693]	[00028-00746-00765]	
[00028-00765-00786]	[00132-01019-00131]		[00131-01032-00130]	[00164-00165-00680]		[00695-00694-00711]	[00849-00827-00848]	
[00849-00848-00870]	[00970-00969-00987]		[00970-00951-00969]	[00766-00746-00028]		[00711-00710-00728]	[00788-00767-00787]	
[00712-00711-00729]	[00932-00911-00931]		[00932-00931-00030]	[00891-00890-00911]		[00891-00870-00890]	[00807-00806-00827]	
[01020-01019-00132]	[00728-00710-00727]		[00728-00727-00746]	[00952-00951-00970]		[01020-01004-01019]	[00807-00786-00806]	
[00644-00157-00730]	[00712-00695-00711]		[00850-00828-00029]	[00135-01005-00134]		[00711-00694-00710]	[00988-00970-00987]	
[00988-00987-01004]	[00747-00746-00766]		[00747-00728-00746]	[00871-00870-00891]		[00748-00747-00767]	[00748-00729-00747]	
[00871-00849-00870]	[00787-00786-00807]		[00787-00028-00786]	[00787-00766-00028]		[00989-00971-00988]	[00828-00827-00849]	
[00828-00807-00827]	[00139-00642-00042]		[00712-00160-00695]	[00912-00911-00932]		[00912-00891-00911]	[00162-00163-00694]	
[00989-00988-01005]	[01005-01004-01020]		[01005-00988-01004]	[00644-00730-00749]		[00730-00729-00748]	[00158-00712-00730]	
[00953-00952-00971]	[00953-00933-00952]		[00729-00711-00728]	[00729-00728-00747]		[00892-00891-00912]	[00892-00871-00891]	
[00933-00932-00952]	[00933-00912-00932]		[00159-00160-00712]	[00767-00747-00766]		[00767-00766-00787]	[00808-00787-00807]	
[00808-00807-00828]	[00971-00952-00970]		[00971-00970-00988]	[00161-00162-00695]		[00134-01020-00133]	[00134-01005-01020]	
[00730-00712-00729]	[00872-00029-00871]		[00160-00161-00695]	[00913-00912-00933]		[00872-00850-00029]	[00829-00828-00850]	
[00829-00808-00828]	[00872-00871-00892]							
prima risega	1	2,10	426,94	001	S001	NO	0,012	1,000
SHELL								
[00065-00277-01053]	[00065-01454-00276]		[00065-01053-01454]	[00277-00278-01424]		[00277-01424-01053]	[00276-01454-00275]	
[00278-00279-01395]	[00278-01395-01424]		[01425-00205-00206]	[01047-00204-00071]		[00279-01367-01395]	[01339-00200-00201]	
[01425-00071-00205]	[01425-01047-00071]		[00275-01454-01483]	[00274-01483-00273]		[01053-01453-01454]	[01339-00201-00202]	
[01058-00072-00193]	[01455-00207-00208]		[01053-01424-01453]	[00279-00280-01367]		[01454-01453-01483]	[00275-01483-00274]	
[00273-01511-00272]	[01311-00200-01339]		[01396-00203-00204]	[01396-00204-01047]		[01311-00051-00199]	[01455-00206-00207]	
[01455-01425-00206]	[00273-01483-01511]		[01311-00199-00200]	[01456-01426-01455]		[00281-00282-01338]	[00281-01338-01367]	
[00272-01511-01538]	[00053-00222-00223]		[00052-00210-00211]	[00272-01538-00271]		[00053-01696-00222]	[00280-00281-01367]	
[01367-01366-01395]	[00051-00198-00199]		[01367-01338-01366]	[01483-01482-01511]		[01368-01339-00202]	[01368-00202-00203]	
[01368-00203-01396]	[00336-00072-01058]		[01257-00196-00197]	[01179-00335-00336]		[01539-00211-00212]	[01539-00052-00211]	
[01484-00208-00209]	[01484-01455-00208]		[01483-01453-01482]	[01426-01425-01455]		[00218-01647-00217]	[01426-01047-01425]	
[01426-01396-01047]	[01673-01648-00218]		[01397-01396-01426]	[00271-00057-00270]		[01424-01395-01423]	[01397-01368-01396]	
[01230-00195-00196]	[01230-00196-01257]		[00333-00334-01155]	[01424-01423-01453]		[01456-01455-01484]	[01230-00194-00195]	
[00283-00284-01310]	[01284-00051-01311]		[01284-00197-00198]	[01284-00198-00051]		[01284-01257-00197]	[01340-01311-01339]	
[01340-01339-01368]	[01235-01208-01234]		[01567-00212-00213]	[01567-01539-00212]		[01369-01340-01368]	[01567-00213-00214]	
[01512-00210-00052]	[01231-01204-01230]		[01620-00215-00216]	[01512-01484-00209]		[01512-00052-01539]	[01512-00209-00210]	
[01231-01230-01258]	[01259-01258-01285]		[01259-01231-01258]	[01594-00215-01620]		[00283-01310-00058]	[01048-01620-00216]	
[01048-00216-00070]	[01258-01257-01284]		[01258-01230-01257]	[01594-00214-00215]		[01485-01456-01484]	[01485-01484-01512]	
[01369-01368-01397]	[00270-01566-00269]		[01312-01284-01311]	[01312-01311-01340]		[00270-00057-01566]	[01427-01397-01426]	
[01427-01426-01456]	[01540-01539-01567]		[01540-01512-01539]	[01594-01567-00214]		[00222-01696-00221]	[01647-00070-00217]	
[01204-00194-01230]	[01204-00193-00194]		[01204-01058-00193]	[01647-01048-00070]		[00269-01566-01593]	[00269-01593-00268]	
[00050-00331-01134]	[01179-00336-01058]		[01179-01058-01204]	[01457-01456-01485]		[01457-01427-01456]	[01399-01398-00047]	
[00282-00283-00058]	[01399-01370-01398]		[01398-01369-01397]	[01398-01397-01427]		[01513-01485-01512]	[01513-01512-01540]	
[01621-01048-01647]	[01621-01620-01048]		[01621-01594-01620]	[01568-01540-01567]		[01568-01567-01594]	[01341-01340-01369]	
[01341-01312-01340]	[01285-01258-01284]		[01285-01284-01312]	[01235-01234-01262]		[01260-01232-01259]	[01429-01399-00047]	
[01541-01540-01568]	[01205-01204-01231]		[01541-01513-01540]	[01428-01427-01457]		[01428-01398-01427]	[01260-01259-01286]	
[01370-01369-01398]	[01370-01341-01369]		[01155-00335-01179]	[01313-01312-01341]		[01313-01285-01312]	[01486-01457-01485]	
[01486-01485-01513]	[01205-01179-01204]		[01648-01647-00218]	[01648-01621-01647]		[01673-00218-00219]	[01595-01594-01621]	
[01595-01568-01594]	[01155-00334-00335]		[00047-01398-01428]	[01460-01459-01488]		[01622-01595-01621]	[01286-01285-01313]	
[01696-00220-00221]	[01622-01621-01648]		[01342-01313-01341]	[01569-01568-01595]		[00057-01538-01566]	[01286-01259-01285]	
[01514-01513-01541]	[01514-01486-01513]		[01342-01341-01370]	[01673-00219-00220]		[00050-00330-00331]	[01570-01569-01596]	
[00058-01310-01338]	[01232-01205-01231]		[01232-01231-01259]	[01180-01179-01205]		[01180-01155-01179]	[00285-01256-01283]	
[01696-01673-00220]	[01569-01541-01568]		[01458-01428-01457]	[01458-01457-01486]		[01262-01261-01288]	[01402-01401-01431]	
[00228-01755-00227]	[01542-01514-01541]		[01542-01541-01569]	[01314-01313-01342]		[01487-01458-01486]	[01487-01486-01514]	
[01395-01366-01394]	[01429-00047-01428]		[01429-01428-01458]	[01261-00048-01260]		[01395-01394-01423]	[01371-01342-01370]	
[01371-01370-01399]	[01314-01286-01313]		[01649-01622-01648]	[01649-01648-01673]		[01720-01719-01738]	[01156-00332-00333]	
[01156-00333-01155]	[01156-01155-01180]		[00285-00286-01256]	[01206-01205-01232]		[01206-01180-01205]	[01234-01207-00048]	
[01459-01429-01458]	[01596-01595-01622]		[01596-01569-01595]	[00268-01593-00267]		[01181-01180-01206]	[01181-01156-01180]	
[01511-01510-01538]	[01566-01565-01593]		[01134-00331-00332]	[01626-01625-01652]		[01674-01673-01696]	[01674-01649-01673]	
[01400-01399-01429]	[01400-01371-01399]		[01623-01596-01622]	[01623-01622-01649]		[01515-01514-01542]	[01515-01487-01514]	
[01343-01342-01371]	[01343-01314-01342]		[01402-01373-01401]	[01494-00022-01521]		[01134-00332-01156]	[01571-01543-01570]	
[00048-01233-01260]	[01459-01458-01487]		[01570-01542-01569]	[01233-01206-01232]		[01233-01232-01260]	[01287-01260-01286]	
[01287-01286-01314]	[01488-01459-01487]		[01543-01542-01570]	[01720-01699-01719]		[01571-01570-00046]	[01566-01538-01565]	
[01374-01345-01373]	[01718-00223-00224]		[00046-01570-01596]	[01543-01515-01542]		[01624-01597-01623]	[01430-01400-01429]	
[01430-01429-01459]	[01372-01343-01371]		[01261-01260-01287]	[01697-01674-01696]		[01697-01696-00053]	[01315-01314-01343]	
[01315-01287-01314]	[01718-00053-00223]		[01372-01371-01400]	[01488-01487-01515]		[01207-01233-00048]	[01489-01488-01516]	
[01114-00050-01134]	[01650-01649-01674]		[01650-01623-01649]	[01597-00046-01596]		[01597-01596-01623]	[01114-00330-00050]	
[01114-00329-00330]	[01460-01430-01459]		[01157-01134-01156]	[01157-01156-01181]		[01207-01181-01206]	[01207-01206-01233]	
[01234-00048-01261]	[01624-01623-01650]		[01721-01700-01720]	[01675-01674-01697]		[01718-01697-00053]	[01182-01181-01207]	
[01135-01134-01157]	[01571-00046-01597]		[00271-01538-00057]	[01431-01401-01430]		[01489-01460-01488]	[00327-00328-01096]	
[01288-01261-01287]	[01288-01287-01315]		[01718-00224-00225]	[01135-01114-01134]		[01262-01234-01261]	[01096-00328-00329]	

Lv	N_{id}	Sp [m]	A_{El} [m²]	Mtrl	Id_{Ter}	Clc Fnd	$C_{rid,v}$	$C_{rid,h}$
[00232-01773-00231]	[01401-01372-01400]		[01401-01400-01430]	[01344-01315-01343]		[01344-01343-01372]	[01182-01157-01181]	
[01096-00329-01114]	[01737-00225-00226]		[01675-01650-01674]	[01516-01488-01515]		[01516-01515-01543]	[01338-01310-01337]	
[00244-01792-00243]	[01316-01288-01315]		[01316-01315-01344]	[01544-01516-01543]		[01755-00226-00227]	[01453-01452-01482]	
[01453-01423-01452]	[01544-01543-01571]		[01373-01372-01401]	[01373-01344-01372]		[01431-01430-01460]	[00282-00058-01338]	
[01374-01373-01402]	[01651-01650-01675]		[01183-01182-01208]	[01345-01344-01373]		[01115-01114-01135]	[01115-01096-01114]	
[00241-01796-00068]	[01598-01597-01624]		[01598-01571-01597]	[01737-01718-00225]		[01698-01675-01697]	[01698-01697-01718]	
[01572-01571-01598]	[01651-01624-01650]		[01158-01157-01182]	[01599-01572-01598]		[01158-01135-01157]	[01208-01207-01234]	
[01208-01182-01207]	[01183-01158-01182]		[01136-01135-01158]	[01755-01737-00226]		[01786-00233-00234]	[01289-01262-01288]	
[01345-01316-01344]	[01511-01482-01510]		[01676-01651-01675]	[01625-01598-01624]		[01625-01624-01651]	[01599-01598-01625]	
[01317-01289-01316]	[00286-00287-01256]		[01263-01262-01289]	[01289-01288-01316]		[00320-00321-01067]	[01136-01115-01135]	
[01461-01460-01489]	[01461-01431-01460]		[01517-01516-01544]	[01517-01489-01516]		[01676-01675-01698]	[01719-01718-01737]	
[01719-01698-01718]	[01572-01544-01571]		[01786-01774-00233]	[00229-01049-00069]		[00324-00061-01065]	[01491-01490-01518]	
[00230-01772-00229]	[01097-00327-01096]		[01097-01096-01115]	[01097-00326-00327]		[01652-01651-01676]	[00266-01646-00265]	
[01626-01599-01625]	[01317-01316-01345]		[01432-01431-01461]	[01490-01461-01489]		[01490-01489-01517]	[01066-00323-01065]	
[00035-01402-01432]	[01185-01160-01184]		[01432-01402-01431]	[01116-01097-01115]		[01161-01138-01160]	[01545-01544-01572]	
[01263-01235-01262]	[01116-01115-01136]		[01049-00228-00069]	[01545-01517-01544]		[01209-01183-01208]	[01209-01208-01235]	
[01159-01158-01183]	[01159-01136-01158]		[01403-01402-00035]	[01652-01625-01651]		[01080-00325-00326]	[01080-00326-01097]	
[01117-01098-01116]	[01403-01374-01402]		[00267-01593-01619]	[01699-01698-01719]		[01699-01676-01698]	[01738-01737-01755]	
[01738-01719-01737]	[00267-01619-00266]		[01057-00061-00325]	[01057-00325-01080]		[01049-01755-00228]	[01290-01263-01289]	
[01290-01289-01317]	[01721-01720-01739]		[01462-01432-01461]	[01346-01345-01374]		[01677-01652-01676]	[01462-01461-01490]	
[01677-01676-01699]	[01491-01462-01490]		[00034-01518-01546]	[00288-01054-01229]		[01137-01136-01159]	[01137-01116-01136]	
[01098-01080-01097]	[01065-00061-01057]		[01601-01600-01627]	[01756-01755-01049]		[01117-01116-01137]	[01573-01572-01599]	
[01573-01545-01572]	[01518-01490-01517]		[01518-01517-01545]	[01066-01065-01081]		[01346-01317-01345]	[01756-01738-01755]	
[01236-01235-01263]	[01236-01209-01235]		[01701-01700-00045]	[01184-01183-01209]		[01184-01159-01183]	[01739-01720-01738]	
[01653-01652-01677]	[01772-01049-00229]		[01098-01097-01116]	[01264-01236-01263]		[01264-01263-01290]	[01546-01518-01545]	
[01546-01545-01573]	[01404-01375-01403]		[01099-01081-01098]	[01318-01317-01346]		[01318-01290-01317]	[01433-01403-00035]	
[01433-01432-01462]	[01433-00035-01432]		[01161-01160-01185]	[01375-01346-01374]		[01375-01374-01403]	[01210-01209-01236]	
[01210-01184-01209]	[01739-01738-01756]		[01600-01599-01626]	[01600-01573-01599]		[01772-01756-01049]	[01139-01118-00037]	
[01291-01290-00036]	[00288-00064-01054]		[01700-01677-01699]	[01700-01699-01720]		[01291-01264-01290]	[01160-01137-01159]	
[01160-01159-01184]	[01081-01057-01080]		[01081-01065-01057]	[01081-01080-01098]		[01653-01626-01652]	[00036-01290-01318]	
[01404-01403-01433]	[00323-00324-01065]		[01265-01264-01291]	[01185-01184-01210]		[01494-01465-01493]	[00013-01267-01294]	
[00322-00323-01066]	[01099-01098-01117]		[01237-01236-01264]	[01237-01210-01236]		[01519-01518-00034]	[01347-01318-01346]	
[01347-01346-01375]	[01574-01546-01573]		[01574-01573-01600]	[01601-01574-01600]		[01722-01721-01740]	[00049-00319-01068]	
[00024-01320-01348]	[01788-00236-00237]		[01366-01337-01365]	[01265-01237-01264]		[01519-01491-01518]	[01238-01211-01237]	
[00045-01700-01721]	[00037-01117-01138]		[01138-01137-01160]	[01463-01462-01491]		[01463-01433-01462]	[01138-01117-01137]	
[01627-01600-01626]	[01627-01626-01653]		[01068-00319-00320]	[01678-01677-01700]		[01678-01653-01677]	[01757-01739-01756]	
[01757-01756-01772]	[01319-01318-01347]		[01139-01138-01161]	[01211-01185-01210]		[01338-01337-01366]	[01211-01210-01237]	
[01434-01433-01463]	[01139-00037-01138]		[01319-00036-01318]	[01550-01549-00021]		[01434-01404-01433]	[01492-01491-01519]	
[01492-01463-01491]	[01701-01678-01700]		[01547-01519-00034]	[01547-00034-01546]		[01547-01546-01574]	[01118-01117-00037]	
[01376-01347-01375]	[01376-01375-01404]		[01319-01291-00036]	[01067-00321-00322]		[01212-01211-01238]	[01593-01565-01592]	
[01067-00322-01066]	[01118-01099-01117]		[01758-01757-01773]	[01773-00230-00231]		[01654-01627-01653]	[01654-01653-01678]	
[01067-01066-01082]	[01740-01721-01739]		[01740-01739-01757]	[01082-01081-01099]		[01082-01066-01081]	[01773-01757-01772]	
[01773-01772-00230]	[01212-01186-01211]		[00266-01619-01646]	[01482-01452-01481]		[00025-01212-01239]	[00022-01493-01492]	
[00023-01404-01434]	[01186-01185-01211]		[01186-01161-01185]	[00022-01492-01520]		[01238-01237-01265]	[01520-01519-01547]	
[00238-01788-00237]	[01722-00045-01721]		[01162-01139-01161]	[01679-01654-01678]		[01482-01481-01510]	[01758-01740-01757]	
[01520-01492-01519]	[01292-01265-01291]		[01292-01291-01319]	[01679-01678-01701]		[01464-01434-01463]	[01464-01463-01492]	
[01187-01186-01212]	[01655-01628-01654]		[01100-01082-01099]	[01575-01547-01574]		[01575-01574-01601]	[01774-00232-00233]	
[00011-01349-01378]	[01100-01099-01118]		[01405-01376-01404]	[01405-01404-00023]		[01493-01464-01492]	[01628-01627-01654]	
[01628-01601-01627]	[01348-01347-01376]		[01348-01319-01347]	[01320-01319-01348]		[01435-01405-00023]	[01435-01434-01464]	
[01320-01292-01319]	[01293-01266-01292]		[01702-00045-01722]	[01068-00320-01067]		[01266-01238-01265]	[01266-01265-01292]	
[01377-01376-01405]	[01377-01348-01376]		[01435-00023-01434]	[01548-01520-01547]		[01548-01547-01575]	[01083-01082-01100]	
[01083-01067-01082]	[01655-01654-01679]		[01296-00012-01323]	[01162-01161-01186]		[01187-01162-01186]	[01119-01100-01118]	
[01119-01118-01139]	[01602-01601-01628]		[01741-01722-01740]	[01741-01740-01758]		[01774-01773-00232]	[01101-01083-01100]	
[01774-01758-01773]	[01378-01349-01377]		[00284-01283-01310]	[01629-01602-01628]		[01538-01510-01537]	[01602-01575-01601]	
[01702-01679-01701]	[01409-01380-01408]		[01702-01701-00045]	[01788-01787-00236]		[00235-00054-00234]	[01759-01758-01774]	
[01406-01405-01435]	[01680-01679-01702]		[01101-01100-01119]	[01604-01603-01630]		[01164-01163-01188]	[01521-00022-01520]	
[01521-01520-01548]	[01576-01575-01602]		[00054-01786-00234]	[01759-01741-01758]		[01724-01703-01723]	[01068-01067-01083]	
[01550-01522-01549]	[01465-01435-01464]		[01723-01702-01722]	[01406-01377-01405]		[01680-01655-01679]	[01213-01212-00025]	
[01629-01628-01655]	[01494-01493-00022]		[01576-01548-01575]	[01293-01292-01320]		[01349-01348-01377]	[01349-00024-01348]	
[01321-00024-01349]	[01239-01238-01266]		[01239-01212-01238]	[01140-01139-01162]		[01140-01119-01139]	[01723-01722-01741]	
[01321-01320-00024]	[01321-01293-01320]		[01465-01464-01493]	[01549-01548-01576]		[01549-01521-01548]	[00010-01406-01435]	
[01267-01239-01266]	[01538-01537-01565]		[01775-01786-00054]	[00236-01787-00235]		[01775-01774-01786]	[01084-01083-01101]	
[01084-01068-01083]	[01213-01187-01212]		[00009-01465-01494]	[00033-01602-01629]		[01436-00010-01435]	[01267-01266-01293]	
[01436-01435-01465]	[01551-00008-01550]		[01164-01141-01163]	[01325-01324-01353]		[01378-01377-01406]	[01724-01723-01742]	
[01380-01351-01379]	[00318-00319-00049]		[01120-01101-01119]	[01120-01119-01140]		[01466-01465-00009]	[01069-01068-01084]	
[01163-01162-01187]	[01163-01140-01162]		[01603-01602-00033]	[01141-01140-01163]		[01681-01680-01703]	[01086-01070-01085]	
[01603-01576-01602]	[01775-01759-01774]		[01742-01741-01759]	[01742-01723-01741]		[01656-01629-01655]	[01656-01655-01680]	
[01141-01120-01140]	[01323-00012-01351]		[01069-00049-01068]	[01703-01702-01723]		[01703-01680-01702]	[01466-01436-01465]	
[01593-01592-01619]	[01551-00021-01578]		[01423-01394-01422]	[01787-00054-00235]		[01787-01775-00054]	[01240-01213-00025]	
[01240-01239-01267]	[01240-00025-01239]		[01102-01101-01120]	[01102-01084-01101]		[01350-01349-00011]	[01061-00313-00314]	
[01241-01214-01240]	[01681-01656-01680]		[01192-00026-01217]	[01631-01630-01657]		[01551-01550-00021]	[01577-01549-01576]	
[01577-01576-01603]	[01423-01422-01452]		[01294-01293-01321]	[01294-01267-01293]		[01188-01187-01213]	[01241-01240-01268]	
[01760-01759-01775]	[01760-01742-01759]		[01350-01321-01349]	[01070-01069-01085]		[01630-00033-01629]	[01630-01629-01656]	
[01630-01603-00033]	[01407-00010-01436]		[01407-01406-00010]	[01407-01378-01406]		[01522-01494-01521]	[01522-01521-01549]	
[01379-01378-01407]	[00316-00317-01059]		[01188-01163-01187]	[00021-01549-01577]		[01631-01604-01630]	[01496-01467-01495]	
[01322-01321-01350]	[01322-01294-01321]		[01380-01379-01408]	[01495-01494-01522]		[01379-00011-01378]	[01379-01350-00011]	
[01495-01466-00009]	[01256-01255-01283]		[01495-00009-01494]	[01437-01436-01466]		[01437-01407-01436]	[01632-01631-01658]	
[01268-01240-01267]	[01268-01267-00013]		[01776-01760-01775]	[01776-01775-01787]		[01059-00317-00318]	[01256-01229-01255]	
[01059-00318-00049]	[01743-01742-01760]		[01743-01724-01742]	[01604-01577-01603]		[01059-00049-01069]	[01214-01188-01213]	
[01269-00013-01295]	[01214-01213-01240]		[01104-01103-01122]	[01121-01102-01120]		[01121-01120-01141]	[01085-01084-01102]	
[01085-01069-01084]	[01657-01656-01681]		[01657-01630-01656]	[01704-01703-01724]		[01704-01681-01703]	[01788-01776-01787]	
[01061-00314-01060]	[01192-01191-00026]		[01646-01619-01645]	[01727-01706-01726]		[00012-01322-01351]	[01103-01085-01102]	
[01103-01102-01121]	[01296-01295-00012]		[01409-01408-01438]	[01142-01121-01141]		[01142-01141-01164]	[01189-01188-01214]	
[01683-01682-01705]	[01189-01164-01188]		[01408-01379-01407]	[01408-01407-01437]		[01725-01704-01724]	[01578-00021-01577]	
[01578-01577-01604]	[01632-01605-01631]		[01467-01437-01466]	[01523-01495-01522]		[01523-01522-01550]	[01070-01059-01069]	
[01682-01657-01681]	[01682-01681-01704]		[01215-01189-01214]	[01725-01724-01743]		[01295-00013-01294]	[01295-01294-01322]	

Lv	N_{id}	Sp [m]	A_{El} [m²]	Mtrl	Id_{Ter}	Clc Fnd	$C_{rid,v}$	$C_{rid,h}$
[01789-00238-00239]	[01351-01350-01379]		[01351-01322-01350]	[01761-01743-01760]		[01761-01760-01776]	[01467-01466-01495]	
[01496-01495-01523]	[00008-01523-01550]		[01104-01086-01103]	[00012-01295-01322]		[01050-01795-00068]	[01190-01189-01215]	
[01646-01645-01052]	[01438-01408-01437]		[01438-01437-01467]	[01123-01122-01143]		[01269-01268-00013]	[01269-01241-01268]	
[01789-01788-00238]	[01763-01762-01778]		[01777-01761-01776]	[01071-01070-01086]		[01777-01776-01788]	[01215-01214-01241]	
[01122-01121-01142]	[01366-01365-01394]		[01605-01578-01604]	[01744-01725-01743]		[01744-01743-01761]	[01060-00316-01059]	
[01060-00315-00316]	[01060-01059-01070]		[01605-01604-01631]	[01086-01085-01103]		[01683-01658-01682]	[01658-01657-01682]	
[01658-01631-01657]	[01165-01164-01189]		[01165-01142-01164]	[01122-01103-01121]		[01764-01746-01763]	[01071-01060-01070]	
[00064-00289-01054]	[01310-01309-01337]		[01705-01704-01725]	[01705-01682-01704]		[00314-00315-01060]	[00289-00290-01203]	
[01191-01190-00026]	[01242-01241-01269]		[01242-01215-01241]	[00020-01579-01606]		[01524-01496-01523]	[01439-01409-01438]	
[01296-01269-01295]	[01789-01777-01788]		[01764-01763-01779]	[01619-01618-01645]		[01468-01467-01496]	[01468-01438-01467]	
[01352-01323-01351]	[01352-01351-01380]		[01325-00001-01324]	[01087-01086-01104]		[01762-01761-01777]	[01762-01744-01761]	
[01190-01165-01189]	[01726-01725-01744]		[01726-01705-01725]	[01552-01551-01579]		[01659-01632-01658]	[01524-00008-01551]	
[01524-01523-00008]	[01439-01438-01468]		[01579-01551-01578]	[01579-01578-01605]		[00068-01795-00240]	[01143-01142-01165]	
[01143-01122-01142]	[01270-01269-01296]		[00038-01087-01104]	[01659-01658-01683]		[00038-01104-01123]	[01497-01468-01496]	
[01497-01496-01524]	[01791-01790-01796]		[01552-01524-01551]	[01270-01242-01269]		[01355-00002-01326]	[01525-01552-00007]	
[01619-01592-01618]	[01324-01296-01323]		[01381-01380-01409]	[01381-01352-01380]		[01324-01323-01352]	[00032-01632-01659]	
[01745-01744-01762]	[01745-01726-01744]		[01061-01060-01071]	[01123-01104-01122]		[01525-01524-01552]	[01795-00239-00240]	
[01795-01789-00239]	[01087-01071-01086]		[01706-01683-01705]	[01706-01705-01726]		[01780-01779-01791]	[01778-01762-01777]	
[01778-01777-01789]	[00026-01190-01216]		[01166-01165-01190]	[01166-01143-01165]		[01191-01166-01190]	[01606-01579-01605]	
[01606-01605-01632]	[01216-01215-01242]		[01216-01190-01215]	[01054-01203-01229]		[01779-01778-01790]	[01727-01745-00044]	
[01297-01296-00001]	[01229-01228-01255]		[01243-01242-01270]	[01056-00062-00313]		[01684-01659-01683]	[00001-01296-01324]	
[01072-01061-01071]	[01707-01706-01727]		[01297-01270-01296]	[01580-01579-00020]		[01056-00313-01061]	[01072-01071-01087]	
[01525-01497-01524]	[01105-00038-01124]		[01763-00044-01745]	[01763-01745-01762]		[01229-01203-01228]	[00287-01229-01256]	
[01580-01552-01579]	[01660-01633-00032]		[01790-01778-01789]	[01727-01726-01745]		[01728-01707-01727]	[01633-01632-00032]	
[01633-01606-01632]	[01684-01683-01706]		[01728-01727-01746]	[01469-01468-01497]		[01469-01439-01468]	[01410-01409-01439]	
[01410-01381-01409]	[01353-01324-01352]		[01353-01352-01381]	[01271-00014-01297]		[01527-01526-00006]	[01553-01525-00007]	
[00242-01791-01796]	[01580-00007-01552]		[01243-01216-01242]	[01243-01270-00014]		[01144-01123-01143]	[01297-00014-01270]	
[01271-01243-00014]	[01790-01789-01795]		[01790-01795-01050]	[01779-01763-01778]		[01105-01088-00038]	[01144-01143-01166]	
[01634-01607-01633]	[01793-01792-00245]		[01526-01525-01553]	[01440-01410-01439]		[01440-01439-01469]	[01382-01353-01381]	
[01382-01381-01410]	[01419-01418-01448]		[01192-01167-01191]	[00055-01782-01793]		[01498-01469-01497]	[01498-01497-01525]	
[01526-01498-01525]	[01553-00007-01580]		[00242-01796-00241]	[01746-01727-00044]		[01660-00032-01659]	[01660-01659-01684]	
[01299-01298-00002]	[00284-00285-01283]		[01746-00044-01763]	[01167-01144-01166]		[01167-01166-01191]	[00312-01056-01062]	
[01796-01050-00068]	[01062-01056-01061]		[01062-01061-01072]	[01412-01411-01441]		[01217-00026-01216]	[01217-01216-01243]	
[01607-00020-01606]	[01607-01606-01633]		[01088-01087-00038]	[01088-01072-01087]		[01707-01684-01706]	[00264-01671-00263]	
[00264-01672-01671]	[01791-01779-01790]		[01124-00038-01123]	[01124-01123-01144]		[01796-01790-01050]	[00312-00062-01056]	
[01394-01393-01422]	[00055-01793-00246]		[01685-01684-01707]	[01685-01660-01684]		[01780-01764-01779]	[00308-00309-01064]	
[01581-01553-01580]	[01581-01580-00020]		[01581-00020-01607]	[01298-01271-01297]		[01298-01297-00001]	[01298-00001-01325]	
[01634-01633-01660]	[01527-01499-01526]		[01064-00309-01063]	[01412-01383-01411]		[01499-01470-01498]	[01244-01243-01271]	
[01244-01217-01243]	[01063-00311-01062]		[01073-01062-01072]	[01073-01072-01088]		[01793-01781-01792]	[01411-01410-01440]	
[01411-01382-01410]	[01326-01325-01354]		[01499-01498-01526]	[01145-01144-01167]		[01145-01124-01144]	[01354-01353-01382]	
[01354-01325-01353]	[00311-00312-01062]		[01125-01124-01145]	[01470-01440-01469]		[01470-01469-01498]	[01219-01193-01218]	
[01383-01382-01411]	[01383-01354-01382]		[01554-01526-01553]	[01554-01553-01581]		[01708-01707-01728]	[00243-01791-00242]	
[01441-01411-01440]	[01441-01440-01470]		[01129-01128-01149]	[01326-01298-01325]		[01272-01271-01298]	[01272-01244-01271]	
[01661-01634-01660]	[01661-01660-01685]		[01500-01471-01499]	[01063-01062-01073]		[01708-01685-01707]	[01089-01073-01088]	
[01089-01088-01105]	[01299-01272-01298]		[01500-01499-01527]	[01608-01581-01607]		[01608-01607-01634]	[01747-01728-01746]	
[01747-01746-01764]	[01168-01167-01192]		[01168-01145-01167]	[01125-01105-01124]		[01076-00060-01075]	[01218-01217-01244]	
[01218-01192-01217]	[01729-01728-01747]		[01355-01326-01354]	[00027-01220-01219]		[00310-00311-01063]	[00307-00308-01064]	
[01106-01105-01125]	[01106-01089-01105]		[00002-01298-01326]	[00006-01526-01554]		[01686-01685-01708]	[01074-01063-01073]	
[01074-01073-01089]	[01729-01708-01728]		[01219-01218-01245]	[01765-01764-01780]		[01355-01354-01383]	[01635-01608-01634]	
[01635-01634-01661]	[01442-01441-01471]		[00246-01793-00245]	[01146-01145-01168]		[01146-01125-01145]	[00265-01052-00066]	
[01767-01749-01766]	[01686-01661-01685]		[01792-01791-00243]	[01611-01584-01610]		[01452-01451-01481]	[01792-01780-01791]	
[01245-01244-01272]	[01245-01218-01244]		[01582-01554-01581]	[01582-01581-01608]		[01609-01582-01608]	[01442-01412-01441]	
[01472-01471-01500]	[01471-01441-01470]		[01471-01470-01499]	[01452-01422-01451]		[00309-00310-01063]	[01193-01168-01192]	
[01193-01192-01218]	[01765-01747-01764]		[01064-01063-01074]	[01337-01309-01336]		[01709-01686-01708]	[01126-01125-01146]	
[01126-01106-01125]	[01748-01747-01765]		[01555-01527-00006]	[01555-00006-01554]		[01076-01075-01091]	[01356-01327-01355]	
[01356-01355-01384]	[00015-01273-01272]		[01609-01608-01635]	[01394-01365-01393]		[01090-01089-01106]	[01709-01708-01729]	
[01169-01168-01193]	[01384-01355-01383]		[01384-01383-01412]	[00019-01555-01554]		[01147-01146-01169]	[00245-01792-00244]	
[01748-01729-01747]	[01767-01766-01782]		[01169-01146-01168]	[01090-01074-01089]		[00247-01794-00055]	[01129-01109-01128]	
[01273-01245-01272]	[01662-01635-01661]		[01662-01661-01686]	[01781-01780-01792]		[01781-01765-01780]	[00005-01472-01500]	
[00019-01554-01582]	[01327-01299-00002]		[01327-00002-01355]	[01766-01765-01781]		[00015-01272-01299]	[01300-00015-01299]	
[01766-01748-01765]	[01558-01530-01557]		[00306-00060-01076]	[01246-01245-01273]		[01246-01219-01245]	[00027-01219-01246]	
[01300-01299-01327]	[01528-01527-01555]		[01528-01500-01527]	[01501-00005-01500]		[00248-01783-01794]	[01636-01609-01635]	
[01636-01635-01662]	[01147-01126-01146]		[01583-01582-01609]	[01583-00019-01582]		[01501-01500-01528]	[01730-01729-01748]	
[01194-01193-01219]	[01194-01169-01193]		[01687-01662-01686]	[01687-01686-01709]		[01075-01074-01090]	[01075-01064-01074]	
[01413-01412-01442]	[01413-01384-01412]		[01472-01442-01471]	[01730-01709-01729]		[01107-01106-01126]	[01107-01090-01106]	
[01585-01584-01611]	[01443-01442-01472]		[01170-01147-01169]	[01637-00031-01636]		[01585-01557-01584]	[00003-01356-01384]	
[01443-01413-01442]	[01329-01328-00016]		[01783-01782-01794]	[01170-01169-01194]		[00247-00055-00246]	[01385-00003-01384]	
[01385-01384-01413]	[01328-01327-01356]		[01768-01767-01783]	[01637-01636-01663]		[01328-01300-01327]	[00066-01672-00264]	
[01556-01528-01555]	[01556-01555-00019]		[01556-00019-01583]	[01357-01328-01356]		[01274-01246-01273]	[01274-01273-00015]	
[01274-00015-01300]	[01148-01147-01170]		[01220-01194-01219]	[01610-01609-01636]		[01610-01583-01609]	[00004-01413-01443]	
[01127-01107-01126]	[01127-01126-01147]		[01329-01301-01328]	[01091-01075-01090]		[01091-01090-01107]	[01414-01413-00004]	
[01782-01766-01781]	[01782-01781-01793]		[01663-01636-01662]	[01663-01662-01687]		[01357-01356-00003]	[01710-01687-01709]	
[01710-01709-01730]	[01749-01748-01766]		[01749-01730-01748]	[00031-01610-01636]		[01783-01767-01782]	[00060-00307-01064]	
[00060-01064-01075]	[01584-01583-01610]		[01558-01557-01585]	[01731-01730-01749]		[01731-01710-01730]	[01247-00027-01246]	
[01386-01357-01385]	[01688-01687-01710]		[01148-01127-01147]	[01688-01663-01687]		[00300-01055-01095]	[01584-01556-01583]	
[01108-01107-01127]	[01108-01091-01107]		[01414-01385-01413]	[01529-01528-01556]		[01529-01501-01528]	[01247-01246-01274]	
[01768-01750-01767]	[01665-01664-01689]		[00249-01783-00248]	[01109-01092-01108]		[01195-01170-01194]	[01195-01194-01220]	
[01301-01300-01328]	[01301-01274-01300]		[01357-00003-01385]	[00018-01501-01529]		[00306-00307-00060]	[01171-01148-01170]	
[01092-01091-01108]	[01092-01076-01091]		[01510-01481-01509]	[01473-00005-01501]		[01473-01472-00005]	[01473-01443-01472]	
[01386-01385-01414]	[01510-01509-01537]		[01794-01782-00055]	[01171-01170-01195]		[00016-01328-01357]	[00248-01794-00247]	
[01358-01329-00016]	[01275-01247-01274]		[01736-01715-01735]	[01444-01443-01473]		[01149-01128-01148]	[01502-01501-00018]	
[01444-01414-00004]	[01444-00004-01443]		[01502-01473-01501]	[01275-01274-01301]		[01557-01529-01556]	[01557-01556-01584]	
[00028-01303-01330]	[01750-01749-01767]		[01750-01731-01749]	[01711-01688-01710]		[01711-01710-01731]	[01611-00031-01637]	
[01109-01108-01128]	[01283-01255-01282]		[01612-01611-01638]	[00300-00063-01055]		[01641-01640-01667]	[01302-01275-01301]	
[01128-01108-01127]	[01128-01127-01148]		[01221-01195-01220]	[01221-01220-00027]		[01221-00027-01247]	[01302-01301-01329]	
[01113-00298-01112]	[01611-01610-00031]		[00305-00306-01076]	[01664-01663-01688]		[01664-01637-01663]	[01665-01638-01664]	

Lv	N_{id}	Sp [m]	A_{El} [m²]	Mtrl	Id_{Ter}	Clc Fnd	$C_{rid,v}$	$C_{rid,h}$
[01149-01148-01171]	[00250-01784-00249]		[01248-01221-01247]	[01530-01502-00018]		[01503-01474-01502]	[01283-01282-01309]	
[00263-01671-01695]	[01077-00305-01076]		[00304-00305-01077]	[01365-01364-01393]		[01530-00018-01529]	[01530-01529-01557]	
[01732-01711-01731]	[01732-01731-01750]		[01358-01357-01386]	[00043-01712-01711]		[00039-01129-01149]	[01415-01414-01444]	
[01358-00016-01357]	[01196-01171-01195]		[01196-01195-01221]	[01248-01247-01275]		[01638-01611-01637]	[01638-01637-01664]	
[01365-01336-01364]	[01474-01444-01473]		[01474-01473-01502]	[01503-01502-01530]		[01077-01076-01092]	[01113-01112-01132]	
[01415-01386-01414]	[01689-01688-01711]		[01689-01664-01688]	[01387-01386-01415]		[00017-01415-01444]	[01279-01278-01305]	
[01733-00043-01732]	[01330-01329-01358]		[01330-01302-01329]	[01784-01783-00249]		[01276-01248-01275]	[01276-01275-01302]	
[01387-01358-01386]	[01197-01172-01196]		[01337-01336-01365]	[01481-01480-01509]		[01445-01444-01474]	[01445-00017-01444]	
[01769-01751-01768]	[01093-01092-01109]		[01093-01077-01092]	[01769-01768-01784]		[01612-01585-01611]	[01419-01390-01418]	
[01223-01222-01249]	[01784-01768-01783]		[01222-01196-01221]	[01222-01221-01248]		[00043-01711-01732]	[01640-01639-01666]	
[01078-00303-01077]	[00030-01531-01558]		[01751-01750-01768]	[01751-01732-01750]		[01733-01732-01751]	[01481-01451-01480]	
[01712-01689-01711]	[01172-01149-01171]		[01172-01171-01196]	[01713-00043-01733]		[01078-01077-01093]	[01303-01302-01330]	
[00303-00304-01077]	[01197-01196-01222]		[01359-01330-01358]	[01640-01613-01639]		[01223-01197-01222]	[01303-01276-01302]	
[01359-01358-01387]	[01586-01585-01612]		[01586-01558-01585]	[01639-01638-01665]		[01639-01612-01638]	[01531-01530-01558]	
[01531-01503-01530]	[01110-01109-01129]		[01110-01093-01109]	[01690-01689-01712]		[01690-01665-01689]	[01613-01586-01612]	
[01249-01222-01248]	[01713-01712-00043]		[01309-01282-01308]	[01734-01713-01733]		[01532-01504-01531]	[01475-01474-01503]	
[01475-01445-01474]	[01249-01248-01276]		[01416-01387-01415]	[01416-01415-00017]		[01416-00017-01445]	[00251-01784-00250]	
[01641-01614-01640]	[00302-00303-01078]		[01150-01149-01172]	[01150-00039-01149]		[01094-01093-01110]	[01532-01531-00030]	
[01094-01078-01093]	[01446-01416-01445]		[01559-00030-01558]	[01559-01558-01586]		[01691-01666-01690]	[01422-01393-01421]	
[01331-01330-01359]	[01331-00028-01330]		[01388-01387-01416]	[01388-01359-01387]		[01446-01445-01475]	[01691-01690-01713]	
[01277-01276-01303]	[01277-01249-01276]		[01504-01503-01531]	[01504-01475-01503]		[01505-01504-01532]	[00252-01785-00251]	
[01785-01784-00251]	[01785-01769-01784]		[01752-01751-01769]	[01505-01476-01504]		[00059-01133-01154]	[01173-01150-01172]	
[01051-01770-01785]	[01752-01733-01751]		[01051-01785-00252]	[01173-01172-01197]		[01613-01612-01639]	[01713-01690-01712]	
[01666-01665-01690]	[01422-00041-01451]		[01130-01110-01129]	[01130-01129-00039]		[01130-00039-01150]	[01152-01131-01151]	
[01666-01639-01665]	[01152-01151-01174]		[01587-01559-01586]	[01587-01586-01613]		[01079-00301-00302]	[01476-01446-01475]	
[01476-01475-01504]	[01304-00028-01331]		[01447-00029-01446]	[01304-01277-01303]		[01304-01303-00028]	[01079-00302-01078]	
[01734-01733-01752]	[01250-01249-01277]		[01250-01223-01249]	[01422-01421-00041]		[01532-00030-01559]	[01079-01078-01094]	
[01198-01197-01223]	[01198-01173-01197]		[01735-01734-01753]	[01360-01359-01388]		[01360-01331-01359]	[01417-01388-01416]	
[01417-01416-01446]	[01614-01613-01640]		[00063-01079-01055]	[01151-01130-01150]		[01111-01094-01110]	[01111-01110-01130]	
[00254-01771-00253]	[01770-01769-01785]		[01770-01752-01769]	[01151-01150-01173]		[01112-01111-01131]	[00029-01417-01446]	
[00063-00301-01079]	[01055-01079-01094]		[01714-01691-01713]	[00067-01051-00252]		[01255-01228-01254]	[01447-01446-01476]	
[01112-01095-01111]	[01095-01055-01094]		[01278-01250-01277]	[01714-01713-01734]		[01278-01277-01304]	[01332-01331-01360]	
[01332-01304-01331]	[01671-01670-01695]		[01389-01360-01388]	[01389-01388-01417]		[01771-01051-00253]	[01560-01559-01587]	
[01560-01532-01559]	[01614-01587-01613]		[00253-01051-00067]	[01692-01667-01691]		[01771-01770-01051]	[01692-01691-01714]	
[01095-01094-01111]	[01174-01173-01198]		[01174-01151-01173]	[01255-01254-01282]		[01753-01734-01752]	[01753-01752-01770]	
[01224-01198-01223]	[01667-01640-01666]		[01667-01666-01691]	[01131-01111-01130]		[01131-01130-01151]	[01224-01223-01250]	
[01507-01478-01506]	[01306-01279-01305]		[01203-01178-01202]	[01588-01587-01614]		[01735-01714-01734]	[00292-00293-01177]	
[01533-01532-01560]	[01771-01753-01770]		[01132-01112-01131]	[01533-01505-01532]		[01306-01305-01333]	[00299-01095-01112]	
[00299-00300-01095]	[01153-01152-01175]		[01390-01389-01418]	[01477-01476-01505]		[01477-01447-01476]	[01175-01174-01199]	
[01418-01389-01417]	[01199-01198-01224]		[01361-01332-01360]	[01361-01360-01389]		[01588-01560-01587]	[00297-00298-01113]	
[01203-01202-01228]	[01199-01174-01198]		[01418-00029-01447]	[01418-01417-00029]		[01251-01224-01250]	[01251-01250-01278]	
[01279-01251-01278]	[01305-01278-01304]		[01305-01304-01332]	[01506-01477-01505]		[01506-01505-01533]	[01333-01305-01332]	
[01333-01332-01361]	[01390-01361-01389]		[01561-01533-01560]	[01561-01560-01588]		[00296-01113-01133]	[01132-01131-01152]	
[01225-01224-01251]	[00040-01226-01252]		[00296-00297-01113]	[01153-01132-01152]		[01448-01418-01447]	[01448-01447-01477]	
[01736-01735-01754]	[01225-01199-01224]		[01175-01152-01174]	[01615-01614-01641]		[01615-01588-01614]	[01537-01509-01536]	
[01754-01735-01753]	[01754-01753-01771]		[00042-01589-01616]	[01537-01536-01564]		[00255-01754-01771]	[01668-01641-01667]	
[01668-01667-01692]	[01715-01714-01735]		[01715-01692-01714]	[00255-01771-00254]		[00298-00299-01112]	[01200-01175-01199]	
[01507-01506-01534]	[01449-01448-01478]		[01200-01199-01225]	[01693-01692-01715]		[01693-01668-01692]	[01252-01251-01279]	
[01252-01225-01251]	[01616-01615-01642]		[00263-01695-00262]	[01310-01283-01309]		[01307-01280-01306]	[01589-01561-01588]	
[01589-01588-01615]	[01362-01361-01390]		[01642-01615-01641]	[01642-01641-01668]		[01716-01693-01715]	[01054-00289-01203]	
[01362-01333-01361]	[01534-01533-01561]		[01534-01506-01533]	[01478-01448-01477]		[01449-01419-01448]	[00256-01736-01754]	
[01508-01507-01535]	[00256-01754-00255]		[01478-01477-01506]	[01616-01589-01615]		[01562-01534-01561]	[01562-01561-01589]	
[01618-01617-01644]	[01133-01113-01132]		[01391-01390-01419]	[01391-01362-01390]		[00293-01154-01177]	[01334-01306-01333]	
[01334-01333-01362]	[01363-01334-01362]		[00293-00294-01154]	[01280-01252-01279]		[01280-01279-01306]	[00260-01717-00259]	
[01133-01132-01153]	[01669-01642-01668]		[01669-01668-01693]	[01176-01175-01200]		[01716-01715-01736]	[01618-01591-01617]	
[01176-01153-01175]	[01590-01589-00042]		[01226-01200-01225]	[00040-01252-01280]		[00066-01052-01672]	[01590-01562-01589]	
[01226-01225-01252]	[01307-01306-01334]		[01052-01645-01671]	[00257-01736-00256]		[01563-01535-01562]	[01643-01616-01642]	
[01420-01391-01419]	[01565-01564-01592]		[00294-00295-00059]	[01201-01200-01226]		[01643-01642-01669]	[01563-01562-01590]	
[00294-00059-01154]	[01363-01362-01391]		[01479-01449-01478]	[01479-01478-01507]		[00265-01646-01052]	[01420-01419-01449]	
[01253-01226-00040]	[01671-01644-01670]		[01177-01154-01176]	[01228-01227-01254]		[01535-01507-01534]	[01535-01534-01562]	
[01201-01176-01200]	[01694-01669-01693]		[01694-01693-01716]	[01565-01537-01564]		[01052-01671-01672]	[01154-01133-01153]	
[01154-01153-01176]	[01508-01479-01507]		[00259-00056-00258]	[00258-00056-01736]		[00295-01133-00059]	[00056-01716-01736]	
[00258-01736-00257]	[00295-00296-01133]		[01177-01176-01201]	[01392-01363-01391]		[01392-01391-01420]	[01480-01479-01508]	
[01281-01253-00040]	[01450-01449-01479]		[01450-01420-01449]	[00041-01421-01450]		[01228-01202-01227]	[01281-00040-01280]	
[00291-00292-01178]	[00290-00291-01178]		[01281-01280-01307]	[01335-01307-01334]		[01335-01334-01363]	[01717-00056-00259]	
[01254-01227-01253]	[01617-01590-00042]		[01717-01694-01716]	[01617-00042-01616]		[01617-01616-01643]	[01670-01643-01669]	
[01670-01669-01694]	[01227-01226-01253]		[01227-01201-01226]	[01717-01716-00056]		[01564-01536-01563]	[01644-01643-01670]	
[01178-00292-01177]	[01480-01450-01479]		[01364-01363-01392]	[01364-01335-01363]		[01592-01591-01618]	[01591-01563-01590]	
[01591-01590-01617]	[01421-01420-01450]		[01202-01177-01201]	[01202-01201-01227]		[00261-01695-01717]	[01644-01617-01643]	
[01592-01564-01591]	[01695-01694-01717]		[01254-01253-01281]	[01178-01177-01202]		[01695-01670-01694]	[01308-01281-01307]	
[01308-01307-01335]	[00262-01695-00261]		[01421-01392-01420]	[01536-01535-01563]		[01536-01508-01535]	[01564-01563-01591]	
[00287-00288-01229]	[00261-01717-00260]		[00290-01178-01203]	[01336-01308-01335]		[01645-01618-01644]	[01282-01254-01281]	
[01282-01281-01308]	[01336-01335-01364]		[01451-01450-01480]	[01451-00041-01450]		[01645-01644-01671]	[01509-01508-01536]	
[01309-01308-01336]	[01393-01364-01392]		[01393-01392-01421]	[01509-01480-01508]				
Fondazione	1	1,80	487,69	001	S001	NO	0,012	1,000
SHELL								
[00076-01804-00440]	[00076-00441-01804]		[00440-02267-00439]	[00440-01804-02267]		[00441-00442-02211]	[00441-02211-01804]	
[00439-02298-00438]	[00439-02267-02298]		[02356-00370-00371]	[00442-02179-02211]		[01798-00082-00363]	[01798-00362-00082]	
[02180-00362-01798]	[02180-00361-00362]		[02356-00369-00370]	[02236-00363-00364]		[02236-01798-00363]	[00443-00444-02179]	
[02149-00361-02180]	[01804-00065-02267]		[01804-02211-00065]	[02211-02179-02210]		[02211-02210-00065]	[02267-02266-02298]	
[02149-00359-00360]	[02149-00360-00361]		[02267-00065-02266]	[00437-02298-02326]		[02268-00365-00366]	[00444-02148-02179]	
[02268-00364-00365]	[02268-02236-00364]		[00438-02298-00437]	[00071-02180-01798]		[02065-02064-00051]	[00071-01798-02236]	
[02122-00051-02092]	[00436-02326-00435]		[00444-00445-02148]	[02384-00371-00372]		[00445-00446-02148]	[00446-00447-02120]	
[02065-02036-02064]	[02299-00366-00367]		[02299-02268-00366]	[02384-02356-00371]		[02299-00367-00368]	[02121-00358-00359]	
[02121-00359-02149]	[02439-00375-01799]		[02121-00357-00358]	[00446-02120-02148]		[02179-02148-02178]	[02064-00354-00355]	
[02064-00355-00356]	[02181-02149-02180]		[02181-02180-00071]	[02237-02236-02268]		[02237-00071-02236]	[00051-02064-02092]	

Lv	N_{id}	Sp [m]	A_{El} [m²]	Mtrl	Id_{Ter}	Clc Fnd	$C_{rid,v}$	$C_{rid,h}$
[02517-00379-00380]	[02269-02237-02268]		[02095-02067-02094]	[02179-02178-02210]		[02300-02299-02327]		[02092-02064-00356]
[02298-02297-02326]	[02298-02266-02297]		[00065-02235-02266]	[02327-00369-02356]		[02036-00354-02064]		[02036-00353-00354]
[02300-02269-02299]	[02092-00357-02121]		[02092-00356-00357]	[01799-00375-00081]		[00065-02210-02235]		[02212-02181-00071]
[02212-00071-02237]	[02150-02149-02181]		[02150-02121-02149]	[02269-02268-02299]		[00070-02439-01799]		[00435-02326-02355]
[02010-00351-00352]	[02095-02094-02124]		[02182-02150-02181]	[00435-02355-00434]		[00434-02383-00433]		[02327-02299-00368]
[02327-00368-00369]	[02328-00052-02357]		[00052-02327-02356]	[01932-00348-01957]		[02439-00374-00375]		[02122-02092-02121]
[02122-02121-02150]	[02010-00353-02036]		[02182-02181-02212]	[02300-02327-00052]		[00349-00083-01797]		[02010-00352-00353]
[02238-02237-02269]	[02357-00052-02356]		[02412-00372-00373]	[02412-02384-00372]		[02412-00373-00374]		[00442-00443-02179]
[02094-02093-02123]	[01808-00084-00337]		[02238-02212-02237]	[00447-02091-02120]		[00047-02184-02214]		[02357-02356-02384]
[02439-02412-00374]	[02492-02466-00377]		[02239-02213-02238]	[00376-01799-00081]		[01797-00083-00350]		[00447-00448-02091]
[02385-02357-02384]	[02385-02384-02412]		[01818-00490-00491]	[01983-00351-02010]		[01983-01797-00350]		[00432-02383-02411]
[01983-00350-00351]	[02270-02269-02300]		[02270-02238-02269]	[00432-02411-00431]		[00072-01797-01983]		[02328-02300-00052]
[02011-02010-02037]	[02151-02122-02150]		[02151-02150-02182]	[02492-00377-00378]		[02213-02212-02238]		[02213-02182-02212]
[02037-02010-02036]	[02037-02036-02065]		[02093-02065-00051]	[02093-00051-02122]		[02517-02492-00379]		[02326-02297-02325]
[02011-01983-02010]	[02214-02183-02213]		[02183-02182-02213]	[02066-02065-02093]		[00047-02214-02240]		[02066-02037-02065]
[01957-01797-00072]	[01984-01957-00072]		[02239-02238-02270]	[02413-02385-02412]		[02413-02412-02439]		[02183-02151-02182]
[02326-02325-02355]	[02214-02213-02239]		[01957-00348-00349]	[01957-00349-01797]		[02301-02270-02300]		[02301-02300-02328]
[02123-02093-02122]	[01932-00347-00348]		[02123-02122-02151]	[02358-02357-02385]		[02358-02328-02357]		[02466-00376-00377]
[02466-00070-01799]	[02466-01799-00376]		[02038-02011-02037]	[02582-00385-00386]		[02329-02301-02328]		[02329-02328-02358]
[01987-01986-02014]	[01984-01983-02011]		[01984-00072-01983]	[02094-02066-02093]		[01932-00346-00347]		[01958-01932-01957]
[02152-02123-02151]	[02152-02151-02183]		[02386-02358-02385]	[02271-02239-02270]		[02271-02270-02301]		[02038-02037-02066]
[02383-02355-00057]	[01958-01957-01984]		[02492-00378-00379]	[02414-02386-02413]		[02331-02303-02330]		[02414-02413-02440]
[02440-02413-02439]	[02440-02439-00070]		[02440-00070-02466]	[00343-00344-01887]		[02386-02385-02413]		[01887-00344-00345]
[02383-00057-02382]	[02302-02301-02329]		[02302-02271-02301]	[01889-00050-01912]		[02467-02440-02466]		[02331-02330-02360]
[02012-01984-02011]	[02012-02011-02038]		[02467-02466-02492]	[02124-02094-02123]		[02124-02123-02152]		[02184-02183-02214]
[01987-01960-01986]	[01910-00346-01932]		[01910-00345-00346]	[02360-02359-02387]		[02240-02239-02271]		[02240-02214-02239]
[02383-02382-02411]	[01889-01888-00050]		[02184-02152-02183]	[02067-02066-02094]		[02067-02038-02066]		[02359-02329-02358]
[02359-02358-02386]	[02148-02120-02147]		[02387-02359-02386]	[01985-01984-02012]		[02539-00380-00381]		[02493-02492-02517]
[01868-01848-01867]	[01933-01910-01932]		[02539-02517-00380]	[01887-00345-01910]		[02493-02467-02492]		[02441-02440-02467]
[02441-02414-02440]	[02148-02147-02178]		[00046-02388-02415]	[01933-01932-01958]		[02091-02063-02090]		[00382-02539-00381]
[02562-00384-00385]	[02153-02124-02152]		[02153-02152-02184]	[02442-02415-02441]		[01985-01958-01984]		[02039-02012-02038]
[02039-02038-02067]	[00448-00449-02091]		[02330-02329-02359]	[02330-02302-02329]		[02272-02271-02302]		[02272-02240-02271]
[02154-02125-02153]	[02442-02441-02468]		[02091-00058-02120]	[02387-02386-02414]		[02068-02039-02067]		[02185-02184-00047]
[02185-02153-02184]	[01867-00342-01888]		[02068-02067-02095]	[01912-00050-01911]		[01959-01958-01985]		[01959-01933-01958]
[00491-00492-01817]	[01867-00341-00342]		[01911-01910-01933]	[01911-01887-01910]		[02013-01985-02012]		[02013-02012-02039]
[02125-02095-02124]	[02125-02124-02153]		[02241-00047-02240]	[02241-02240-02272]		[02273-02272-02303]		[02468-02467-02493]
[02468-02441-02467]	[02518-02517-02539]		[02518-02493-02517]	[02215-00047-02241]		[02360-02330-02359]		[02415-02414-02441]
[02415-02387-02414]	[00053-02539-02540]		[01986-01985-02013]	[02303-02302-02330]		[02303-02272-02302]		[01867-00340-00341]
[02154-02153-02185]	[02069-02068-02096]		[02273-02241-02272]	[00050-01888-01887]		[02069-02040-02068]		[02040-02013-02039]
[02040-02039-02068]	[02215-02185-00047]		[02096-02095-02125]	[02096-02068-02095]		[02541-02519-00053]		[02582-02562-00385]
[01986-01959-01985]	[02541-00053-02540]		[01888-00343-01887]	[01888-00342-00343]		[00036-02099-02129]		[02494-02468-02493]
[02494-02493-02518]	[01934-01911-01933]		[02495-02494-02519]	[02540-02539-00382]		[02540-00382-00383]		[02091-02090-00058]
[02266-02235-02265]	[02388-02360-02387]		[02388-02387-02415]	[02266-02265-02297]		[00053-02518-02539]		[01934-01933-01959]
[00050-01887-01911]	[00388-02601-00387]		[02216-02186-02215]	[00431-02411-02438]		[00048-02013-02040]		[02562-02540-00383]
[02495-02469-02494]	[01960-01934-01959]		[02416-00046-02415]	[02186-02154-02185]		[01808-00337-01832]		[02361-02360-02388]
[00431-02438-00430]	[01912-01911-01934]		[01960-01959-01986]	[02416-02415-02442]		[02216-02215-02242]		[02014-02013-00048]
[02304-02273-02303]	[02304-02303-02331]		[02333-02332-02362]	[02014-01986-02013]		[02469-02442-02468]		[02469-02468-02494]
[02333-02305-02332]	[01848-00339-00340]		[02361-02331-02360]	[01848-00340-01867]		[02242-02241-02273]		[02242-02215-02241]
[02472-02445-02471]	[02126-02125-02154]		[02562-00383-00384]	[01868-01867-01889]		[02186-02185-02215]		[02126-02096-02125]
[00434-02355-02383]	[02519-02518-00053]		[02519-02494-02518]	[00338-00339-01848]		[01889-01867-01888]		[02470-02469-02495]
[02541-02540-02562]	[00387-02582-00386]		[01935-01934-01960]	[02601-02582-00387]		[02041-02040-02069]		[02332-02304-02331]
[02332-02331-02361]	[00450-02035-02063]		[02443-02442-02469]	[00492-00084-01808]		[01935-01912-01934]		[02155-02154-02186]
[02155-02126-02154]	[02389-02388-00046]		[02389-02361-02388]	[02389-00046-02416]		[02496-02470-02495]		[02443-02416-02442]
[02041-02014-00048]	[01849-01832-01848]		[02041-00048-02040]	[02097-02069-02096]		[02097-02096-02126]		[00337-00338-01832]
[02305-02274-02304]	[02274-02273-02304]		[02274-02242-02273]	[00450-00451-02035]		[02210-02178-02209]		[02210-02209-02235]
[02070-02069-02097]	[01849-01848-01868]		[01818-00491-01817]	[01832-00338-01848]		[02015-02014-02041]		[01869-01868-01890]
[02520-02519-02541]	[02520-02495-02519]		[02243-02216-02242]	[02417-02389-02416]		[02417-02416-02443]		[02305-02304-02332]
[02070-02041-02069]	[02187-02155-02186]		[02187-02186-02216]	[01913-01889-01912]		[01913-01912-01935]		[01938-01915-01937]
[02127-02126-02155]	[02127-02097-02126]		[02470-02443-02469]	[01936-01935-01961]		[02243-02242-02274]		[00430-02438-00429]
[00069-02601-01800]	[01961-01935-01960]		[00428-01803-00077]	[00429-02438-02465]		[02015-01987-02014]		[02563-02541-02562]
[02563-02562-02582]	[02472-02471-02497]		[02496-02495-02520]	[02157-02156-02188]		[01961-01960-01987]		[02362-02332-02361]
[02362-02361-02389]	[01890-01889-01913]		[00453-01805-02009]	[00485-00486-01809]		[02098-02070-02097]		[02275-02243-02274]
[02275-02274-02305]	[02583-02563-02582]		[01962-01961-01988]	[02042-02015-02041]		[02042-02041-02070]		[02235-02234-02265]
[02098-02097-02127]	[02390-02389-02417]		[02390-02362-02389]	[02444-02417-02443]		[02444-02443-02470]		[01914-01890-01913]
[01869-01849-01868]	[02583-02582-02601]		[01800-00388-00080]	[01962-01936-01961]		[01936-01913-01935]		[02156-02155-02187]
[02156-02127-02155]	[02418-02417-02444]		[02363-02333-02362]	[01988-01961-01987]		[01964-01963-01990]		[02217-02187-02216]
[02217-02216-02243]	[00035-02188-02217]		[01988-01987-02015]	[02542-02520-02541]		[02542-02541-02563]		[02218-02188-00035]
[02418-02390-02417]	[01890-01868-01889]		[01800-02601-00388]	[02306-02275-02305]		[02306-02305-02333]		[02363-02362-02390]
[02471-02470-02496]	[02471-02444-02470]		[02235-02209-02234]	[01914-01913-01936]		[02617-01800-00389]		[02521-02520-02542]
[00035-02217-02244]	[02189-02157-02188]		[02521-02496-02520]	[02157-02128-02156]		[02189-02188-02218]		[02617-00069-01800]
[02364-02334-02363]	[02016-02015-02042]		[02016-01988-02015]	[02497-02496-02521]		[02334-02333-02363]		[02128-02098-02127]
[02128-02127-02156]	[02620-00394-00395]		[02564-02542-02563]	[02071-02042-02070]		[02071-02070-02098]		[02564-02563-02583]
[02584-02583-00069]	[02244-02243-02275]		[02244-02217-02243]	[02188-02156-02187]		[02188-02187-02217]		[00061-01832-01849]
[00061-01808-01832]	[01989-01988-02016]		[00069-02583-02601]	[00389-01800-00080]		[01989-01962-01988]		[01937-01936-01962]
[01937-01914-01936]	[02364-02363-02391]		[01819-00488-00489]	[01891-01890-01914]		[01891-01869-01890]		[02334-02306-02333]
[02276-02244-02275]	[02276-02275-02306]		[02584-02564-02583]	[02063-02035-02062]		[01819-00489-01818]		[02043-02016-02042]
[02043-02042-02071]	[02391-02363-02390]		[02391-02390-02418]	[02543-02521-02542]		[02543-02542-02564]		[01834-01833-01851]
[01850-00061-01849]	[00036-02072-02099]		[01850-01849-01869]	[01817-00492-01808]		[01817-01808-00061]		[02017-02016-02043]
[02218-00035-02244]	[02100-00036-02129]		[02099-02098-02128]	[02099-02071-02098]		[00023-02219-02246]		[02446-02445-02472]
[02497-02471-02496]	[00489-00490-01818]		[00390-02617-00389]	[02445-02444-02471]		[02445-02418-02444]		[02072-02071-02099]
[02565-02564-02584]	[02565-02543-02564]		[01963-01962-01989]	[02072-02043-02071]		[01963-01937-01962]		[02219-02189-02218]
[01938-01937-01963]	[02602-02584-00069]		[02129-02128-02157]	[02419-02418-02445]		[02419-02391-02418]		[02063-02062-02090]
[02129-02099-02128]	[02245-02244-02276]		[02245-02218-02244]	[02602-00069-02617]		[01964-01938-01963]		[01870-01850-01869]
[02307-02276-02306]	[02307-02306-02334]		[02017-01989-02016]	[00034-02334-02364]		[02297-02296-02325]		[00034-02307-02334]
[00392-02618-00391]	[01915-01914-01937]		[01915-01891-01914]	[01965-01939-01964]		[01834-01818-01833]		[02522-02521-02543]
[02522-02497-02521]	[00011-02131-02160]		[01833-00061-01850]	[01833-01817-00061]		[02498-02497-02522]		[01870-01869-01891]

Lv	N_{id}	Sp [m]	A_{El} [m²]	Mtrl	Id_{Ter}	Clc Fnd	$C_{rid,v}$	$C_{rid,h}$
[01819-01818-01834]	[02158-02157-02189]		[02158-02129-02157]	[01818-01817-01833]		[02219-02218-02245]	[00023-02190-02219]	
[00049-01820-01835]	[02603-02602-02618]		[02297-02265-02296]	[01892-01891-01915]		[01892-01870-01891]	[01965-01964-01991]	
[02585-02565-02584]	[02585-02584-02602]		[02618-00390-00391]	[00449-00450-02063]		[02277-02276-02307]	[02446-02419-02445]	
[02473-02446-02472]	[02277-02245-02276]		[02335-02307-00034]	[02453-02426-02452]		[01851-01850-01870]	[02498-02472-02497]	
[02603-02585-02602]	[02120-00058-02147]		[02473-02472-02498]	[00449-02063-02091]		[02566-02544-02565]	[02392-02391-02419]	
[02392-02364-02391]	[01990-01963-01989]		[01990-01989-02017]	[02044-02043-02072]		[02044-02017-02043]	[02420-02392-02419]	
[01851-01833-01850]	[02544-02543-02565]		[02544-02522-02543]	[02618-02602-02617]		[02618-02617-00390]	[02566-02565-02585]	
[00398-02633-00397]	[02130-02129-02158]		[00037-01892-01915]	[00037-01915-01938]		[00045-02498-02522]	[00045-02522-02544]	
[02018-02017-02044]	[01871-01851-01870]		[02073-02044-02072]	[02073-02072-00036]		[02073-00036-02100]	[02018-01990-02017]	
[02365-02364-02392]	[02190-02158-02189]		[02190-02189-02219]	[01835-01834-01852]		[02130-02100-02129]	[01835-01819-01834]	
[02365-00034-02364]	[02365-02335-00034]		[02619-00392-00393]	[02620-02619-00394]		[02246-02245-02277]	[02246-02219-02245]	
[02411-02382-02410]	[01810-00484-01809]		[02420-02419-02446]	[02191-02159-02190]		[02101-02100-02130]	[02308-02307-02335]	
[02308-02277-02307]	[02101-02073-02100]		[02191-02190-00023]	[02393-02392-02420]		[01871-01870-01892]	[02336-02308-02335]	
[00408-02639-00407]	[02278-02277-02308]		[02278-02246-02277]	[00054-02604-02620]		[01852-01851-01871]	[02159-02130-02158]	
[02447-02420-02446]	[02545-02544-02566]		[02545-00045-02544]	[00437-02326-00436]		[02336-02335-02365]	[02045-02044-02073]	
[02045-02018-02044]	[02367-02337-02366]		[02499-02473-02498]	[02499-02498-00045]		[02447-02446-02473]	[02587-02586-02604]	
[02586-02566-02585]	[01991-01990-02018]		[01991-01964-01990]	[02159-02158-02190]		[02422-02421-00033]	[02619-02618-00392]	
[02619-02603-02618]	[02586-02585-02603]		[00487-00488-01819]	[02546-02523-02545]		[01893-01871-01892]	[02393-02365-02392]	
[01893-01892-00037]	[02620-02604-02619]		[01852-01834-01851]	[02449-02422-00033]		[01916-00037-01939]	[01939-00037-01938]	
[01939-01938-01964]	[02448-02421-02447]		[00394-02619-00393]	[00024-02130-02159]		[02587-02567-02586]	[02567-02566-02586]	
[02567-02545-02566]	[02546-02545-02567]		[01916-01893-00037]	[01854-01836-01853]		[00055-02627-02639]	[02019-01991-02018]	
[02474-02473-02499]	[02474-02447-02473]		[01872-01852-01871]	[00024-02101-02130]		[01872-01871-01893]	[01809-01820-00049]	
[02421-02393-02420]	[02366-02365-02393]		[02366-02336-02365]	[02421-02420-02447]		[02247-00023-02246]	[02247-02246-02278]	
[02604-02586-02603]	[02523-00045-02545]		[02523-02499-00045]	[01940-01916-01939]		[02604-02603-02619]	[02074-02073-02101]	
[02074-02045-02073]	[02367-02366-02394]		[02019-02018-02045]	[01820-00486-00487]		[02047-02046-02075]	[00025-01992-02019]	
[00022-02278-02308]	[00022-02308-02336]		[01940-01939-01965]	[02422-02394-02421]		[02500-02499-02523]	[01820-00487-01819]	
[02478-02477-02503]	[02337-00022-02336]		[00009-02248-02279]	[02500-02474-02499]		[00429-02465-00428]	[02337-02336-02366]	
[02279-02247-02278]	[02279-02278-00022]		[01820-01819-01835]	[02424-02423-02450]		[00025-02019-02046]	[02448-02447-02474]	
[02394-02366-02393]	[02394-02393-02421]		[01809-00486-01820]	[02102-02101-00024]		[01992-01991-02019]	[02102-02074-02101]	
[02192-02160-02191]	[02046-02019-02045]		[02046-02045-02074]	[01992-01965-01991]		[01894-01872-01893]	[02220-00023-02247]	
[02220-02191-00023]	[02160-02159-02191]		[02160-00024-02159]	[02411-02410-02438]		[00397-02632-00396]	[01853-01835-01852]	
[01853-01852-01872]	[01894-01893-01916]		[02131-00024-02160]	[01917-01894-01916]		[02248-02247-02279]	[01917-01916-01940]	
[02605-02587-02604]	[02449-02448-02475]		[00009-02279-02309]	[02605-02604-00054]		[02249-02221-02248]	[00033-02421-02448]	
[02047-00025-02046]	[00483-00484-01810]		[02568-02546-02567]	[02568-02567-02587]		[02632-00054-02620]	[02310-02309-02338]	
[02632-02620-00395]	[00011-02160-02192]		[01966-01965-01992]	[02192-02220-00010]		[01941-01940-01966]	[02192-02191-02220]	
[01966-01940-01965]	[01873-01872-01894]		[01873-01853-01872]	[00484-00485-01809]		[01836-00049-01835]	[01941-01917-01940]	
[02075-02074-02102]	[02075-02046-02074]		[02249-02248-02280]	[01993-01966-01992]		[00396-02632-00395]	[02131-02102-00024]	
[02424-02396-02423]	[02475-02474-02500]		[02475-02448-02474]	[02449-00033-02448]		[02478-02451-02477]	[02524-02500-02523]	
[02524-02523-02546]	[01836-01835-01853]		[02309-02279-00022]	[02309-00022-02337]		[02248-02220-02247]	[02248-00010-02220]	
[00428-02465-01803]	[02621-02605-00054]		[02340-02339-02368]	[02635-00400-00401]		[02547-02524-02546]	[02588-02568-02587]	
[02588-02587-02605]	[02621-00054-02632]		[02103-02075-02102]	[02103-02102-02131]		[02423-02422-02449]	[01895-01894-01917]	
[01895-01873-01894]	[02450-02423-02449]		[02310-02280-00009]	[02340-00008-02339]		[02395-02394-02422]	[02395-02367-02394]	
[02161-00011-02192]	[02570-02548-02569]		[01821-00049-01836]	[02423-02395-02422]		[01993-01992-00025]	[02501-02475-02500]	
[02501-02500-02524]	[02338-02337-02367]		[02338-02309-02337]	[02547-02546-02568]		[01854-01853-01873]	[00013-02047-02075]	
[00075-00454-01805]	[01822-01810-01821]		[01821-01809-00049]	[02280-02248-00009]		[01822-01821-01837]	[02525-02524-02547]	
[02221-02192-00010]	[02221-00010-02248]		[02282-02250-02281]	[01918-01917-01941]		[01896-01874-01895]	[01874-01854-01873]	
[01874-01873-01895]	[00021-02367-02395]		[00021-02338-02367]	[00013-02075-02103]		[02606-02605-02621]	[01837-01821-01836]	
[01897-01875-01896]	[01837-01836-01854]		[01918-01895-01917]	[01942-01941-01967]		[02525-02501-02524]	[02193-02161-02192]	
[02606-02588-02605]	[02020-00025-02047]		[02020-01993-00025]	[02607-02589-02606]		[01855-01854-01874]	[02132-02103-02131]	
[02132-00011-02161]	[02132-02131-00011]		[02193-02192-02221]	[02569-02568-02588]		[02569-02547-02568]	[00012-02104-02132]	
[02476-02475-02501]	[02476-02449-02475]		[01967-01966-01993]	[02633-02632-00397]		[02633-02621-02632]	[01810-01809-01821]	
[01814-00478-01813]	[01896-01895-01918]		[02310-00009-02309]	[01811-00482-00483]		[00057-02325-02354]	[01855-01837-01854]	
[02450-02449-02476]	[01942-01918-01941]		[02589-02569-02588]	[00057-02354-02382]		[01967-01941-01966]	[01812-00480-00481]	
[01814-01813-01825]	[02622-02606-02621]		[02622-02621-02633]	[01994-01967-01993]		[02590-02570-02589]	[02589-02588-02606]	
[02502-02476-02501]	[02502-02501-02525]		[00008-02310-02339]	[02339-02310-02338]		[02339-02338-00021]	[02104-00013-02103]	
[02104-02103-02132]	[02162-02132-02161]		[02162-02161-02193]	[01812-00481-01811]		[02590-02589-02607]	[01856-01855-01875]	
[02425-02424-02451]	[00453-00075-01805]		[02281-02249-02280]	[02048-02047-00013]		[02048-02020-02047]	[02396-00021-02395]	
[02396-02395-02423]	[01968-01967-01994]		[02281-02280-02310]	[01823-01822-01838]		[02526-02525-02548]	[02222-02193-02221]	
[02222-02221-02249]	[02548-02547-02569]		[02548-02525-02547]	[02550-02571-00044]		[01994-01993-02020]	[02526-02502-02525]	
[02607-02606-02622]	[02076-02048-00013]		[02076-00013-02104]	[00400-02634-00399]		[01856-01838-01855]	[02343-00006-02342]	
[02147-02119-02146]	[01968-01942-01967]		[01811-00483-01810]	[02634-00398-00399]		[02368-02339-00021]	[02368-00021-02396]	
[02163-02133-02162]	[02634-02622-02633]		[02634-02633-00398]	[02570-02569-02589]		[02341-02340-00007]	[01811-01810-01822]	
[01897-01896-01919]	[01838-01837-01855]		[02325-02296-02324]	[01838-01822-01837]		[01919-01896-01918]	[01919-01918-01942]	
[01823-01811-01822]	[02021-02020-02048]		[02021-01994-02020]	[02311-02310-00008]		[00481-00482-01811]	[02311-02281-02310]	
[02250-02249-02281]	[02250-02222-02249]		[02194-02162-02193]	[02194-02193-02222]		[02282-02281-02311]	[02477-02476-02502]	
[02477-02450-02476]	[02133-02132-02162]		[02133-00012-02132]	[01875-01855-01874]		[01875-01874-01896]	[02105-02076-02104]	
[02425-02397-02424]	[02397-02368-02396]		[02105-02104-00012]	[02591-00044-02571]		[02163-02162-02194]	[02340-02311-00008]	
[02571-02549-02570]	[01996-00026-01995]		[02635-02634-00400]	[02451-02450-02477]		[02105-00012-02133]	[02134-02105-02133]	
[02397-02396-02424]	[02453-00032-02479]		[02134-02133-02163]	[02195-02194-02223]		[02527-02526-02549]	[02623-02607-02622]	
[02623-02622-02634]	[02635-02623-02634]		[02195-02163-02194]	[01996-01995-02022]		[01943-01919-01942]	[01943-01942-01968]	
[02049-02021-02048]	[02022-02021-02049]		[02571-02570-02590]	[02325-02324-02354]		[02451-02424-02450]	[00073-00480-01807]	
[02503-02502-02526]	[02503-02477-02502]		[02550-02549-02571]	[02223-02222-02250]		[02223-02194-02222]	[02549-02526-02548]	
[02549-02548-02570]	[01995-01994-02021]		[01995-01968-01994]	[02049-02048-02076]		[01970-01944-01969]	[01825-01824-01840]	
[02343-02342-02371]	[02077-02049-02076]		[01970-01969-00026]	[02527-02503-02526]		[02608-02607-02623]	[02369-02368-02397]	
[01812-01811-01823]	[02608-02590-02607]		[02265-02264-02296]	[01839-01823-01838]		[01839-01838-01856]	[01876-01875-01897]	
[01876-01856-01875]	[01920-01897-01919]		[01920-01919-01943]	[02022-01995-02021]		[02251-02223-02250]	[02251-02250-02282]	
[01879-01878-01900]	[02312-02282-02311]		[02312-02311-02340]	[02369-02340-02368]		[01969-01968-01995]	[01898-01897-01920]	
[02077-02076-02105]	[00014-02022-02049]		[01969-01943-01968]	[01857-01876-00038]		[01815-00476-01814]	[02636-02624-00068]	
[02164-02163-02195]	[02341-02312-02340]		[02224-02195-02223]	[00014-02049-02077]		[01898-00038-01876]	[01825-01813-01824]	
[00026-01969-01995]	[00079-01801-00401]		[00032-02451-02478]	[02591-02571-02590]		[02283-02282-02312]	[02528-02527-02550]	
[00001-02077-02105]	[02452-02451-00032]		[02265-02234-02264]	[01801-00068-02635]		[02283-02251-02282]	[02209-02208-02234]	
[00020-02397-02425]	[00020-02369-02397]		[02106-00001-02105]	[00007-02340-02369]		[02591-02590-02608]	[02528-02504-02527]	
[02106-02105-02134]	[01898-01876-01897]		[01857-01839-01856]	[01879-01859-01878]		[02636-00068-01801]	[00433-02383-00432]	
[02624-02623-02635]	[01801-02635-00401]		[01807-00480-01812]	[01807-01812-00062]		[02438-02437-02465]	[02165-02164-02196]	
[02196-02164-02195]	[02609-02608-02624]		[02452-02425-02451]	[02609-02591-02608]		[02624-02608-02623]	[02164-02134-02163]	
[00403-02636-00402]	[02224-02223-02251]		[02624-02635-00068]	[00402-02636-01801]		[01944-01920-01943]	[01944-01943-01969]	

Lv	N_{id}	Sp [m]	A_{El} [m²]	Mtrl	Id_{Ter}	Clc Fnd	$C_{rid,v}$	$C_{rid,h}$
[02135-02106-02134]	[02209-02177-02208]		[02572-02550-00044]	[02550-02527-02549]		[01840-01839-01857]	[02252-02251-02283]	
[01824-01823-01839]	[01824-01812-01823]		[01824-00062-01812]	[01857-01856-01876]		[02504-02503-02527]	[02504-02478-02503]	
[02196-02195-02224]	[00402-01801-00079]		[02135-02134-02164]	[02438-02410-02437]		[02078-02077-00001]	[02078-00014-02077]	
[02506-02480-02505]	[01877-00038-01898]		[02506-02505-02529]	[02355-02325-00057]		[00404-02637-00403]	[01840-01824-01839]	
[02370-02369-00020]	[02370-00007-02369]		[02252-02224-02251]	[00479-01807-01813]		[02023-01996-02022]	[02023-02022-00014]	
[01813-01807-00062]	[01813-00062-01824]		[02592-02572-02591]	[02453-02452-00032]		[02398-00020-02426]	[02426-02425-02452]	
[02573-02572-02592]	[02165-02135-02164]		[02479-00032-02478]	[02479-02478-02504]		[01945-01921-01944]	[02572-00044-02591]	
[01841-01840-01858]	[00002-02107-02136]		[01815-01814-01826]	[01877-01857-00038]		[02313-02312-02341]	[02313-02283-02312]	
[00479-00073-01807]	[01921-01920-01944]		[01921-01898-01920]	[02107-02106-02135]		[01945-01944-01970]	[02426-00020-02425]	
[02638-02637-00405]	[02225-02224-02252]		[02225-02196-02224]	[02592-02591-02609]		[02050-00014-02078]	[02050-02023-00014]	
[02398-02370-00020]	[02107-00001-02106]		[02107-02078-00001]	[00055-02612-02627]		[01841-01825-01840]	[02284-02252-02283]	
[02284-02283-02313]	[02382-02381-02410]		[02505-02479-02504]	[02505-02504-02528]		[02625-02609-02624]	[02625-02624-02636]	
[02551-02528-02550]	[02551-02550-02572]		[02382-02354-02381]	[02253-02252-02284]		[02610-02592-02609]	[02090-02062-02089]	
[02573-02551-02572]	[01858-01840-01857]		[01858-01857-01877]	[00477-00478-01814]		[02342-02341-00007]	[02342-00007-02370]	
[02342-02313-02341]	[01899-01877-01898]		[01899-01898-01921]	[02253-02225-02252]		[02638-02626-02637]	[00478-00479-01813]	
[01997-01996-02023]	[01997-00026-01996]		[01997-01970-00026]	[02529-02505-02528]		[02529-02528-02551]	[02552-02551-02573]	
[02314-02284-02313]	[02314-02313-02342]		[02610-02609-02625]	[02637-02636-00403]		[02427-02426-02453]	[02427-02398-02426]	
[02090-02089-02119]	[02035-02034-02062]		[00475-00476-01815]	[01881-01861-01880]		[00078-01802-00414]	[02024-02023-02050]	
[02024-01997-02023]	[02226-02197-02225]		[02226-02225-02253]	[00406-02638-00405]		[01971-01970-01997]	[02371-02370-02398]	
[02197-02196-02225]	[02197-02165-02196]		[02079-02050-02078]	[02079-02078-02107]		[00405-02637-00404]	[02428-02399-02427]	
[02637-02625-02636]	[02371-02342-02370]		[01859-01858-01878]	[01878-01858-01877]		[01878-01877-01899]	[01922-01921-01945]	
[01922-01899-01921]	[02136-02107-02135]		[02136-02135-02165]	[02480-02453-02479]		[02480-02479-02505]	[01946-01945-01971]	
[01971-01945-01970]	[01859-01841-01858]		[02052-02025-02051]	[01998-01971-01997]		[02254-02253-02285]	[00006-02314-02342]	
[01900-01899-01922]	[01803-00066-02491]		[01805-00454-01982]	[00410-02629-00409]		[02166-02165-02197]	[02166-02136-02165]	
[01900-01878-01899]	[02454-02453-02480]		[01998-01997-02024]	[00060-01827-01843]		[02399-02371-02398]	[00015-02079-02108]	
[01972-01946-01971]	[02454-02427-02453]		[01972-01971-01998]	[00015-02051-02079]		[01946-01922-01945]	[02399-02398-02427]	
[02285-02284-02314]	[02285-02253-02284]		[02025-02024-02051]	[02025-01998-02024]		[02108-02107-00002]	[02552-02529-02551]	
[02051-02024-02050]	[02051-02050-02079]		[01974-01948-01973]	[02108-02079-02107]		[02593-02592-02610]	[02593-02573-02592]	
[00476-00477-01814]	[02626-02610-02625]		[02626-02625-02637]	[01826-01814-01825]		[01826-01825-01841]	[02286-02254-02285]	
[01842-01826-01841]	[02286-02285-02315]		[02254-02226-02253]	[02199-00003-02167]		[01923-01900-01922]	[01923-01922-01946]	
[02627-02611-02626]	[02627-02626-02638]		[02315-00006-02343]	[02315-02314-00006]		[02315-02285-02314]	[01842-01841-01859]	
[02611-02593-02610]	[02611-02610-02626]		[01974-01973-02000]	[02255-02227-02254]		[01805-01982-00064]	[02344-02343-00019]	
[01861-01843-01860]	[02530-02529-02552]		[02530-02506-02529]	[00019-02371-02399]		[02481-02454-02480]	[02481-02480-02506]	
[01861-01860-01880]	[02428-02427-02454]		[00019-02343-02371]	[02574-02552-02573]		[02574-02573-02593]	[00060-01816-01827]	
[00414-02631-00413]	[02400-00019-02399]		[02137-02108-00002]	[02137-00002-02136]		[02137-02136-02166]	[02198-02197-02226]	
[02344-02315-02343]	[02553-02552-02574]		[02198-02166-02197]	[01846-01845-01863]		[02168-02138-00003]	[01803-02491-00427]	
[02553-02530-02552]	[02256-02228-02255]		[02630-02629-00411]	[01901-01900-01923]		[01901-01879-01900]	[01999-01998-02025]	
[01947-01923-01946]	[01947-01946-01972]		[01860-01859-01879]	[00003-02137-02167]		[02052-02051-00015]	[02255-02254-02286]	
[00027-02025-02052]	[01803-02465-00066]		[02227-02198-02226]	[02227-02226-02254]		[02167-02137-02166]	[02167-02166-02198]	
[02255-02286-00005]	[02594-02574-02593]		[01999-01972-01998]	[01860-01842-01859]		[02035-02009-02034]	[02507-02506-02530]	
[02507-02481-02506]	[02594-02593-02611]		[02639-00406-00407]	[02400-02399-02428]		[02455-02454-02481]	[02455-02428-02454]	
[00005-02286-02315]	[02109-00015-02108]		[02109-02108-02137]	[01827-01826-01842]		[01827-01815-01826]	[02168-00003-02199]	
[00004-02227-02255]	[02531-02507-02530]		[02199-02167-02198]	[00004-02199-02227]		[02000-01999-00027]	[00455-00456-01956]	
[02531-02530-02553]	[02199-02198-02227]		[02575-02574-02594]	[02575-02553-02574]		[02138-02109-02137]	[02138-02137-00003]	
[02372-00019-02400]	[02482-02481-02507]		[02482-02455-02481]	[01973-01972-01999]		[01973-01947-01972]	[02372-02344-00019]	
[02612-02594-02611]	[02639-02638-00406]		[01924-01901-01923]	[01924-01923-01947]		[02256-02255-02287]	[00409-02628-00408]	
[00455-01956-01982]	[00027-01999-02025]		[00031-02400-02428]	[02612-02611-02627]		[01816-01815-01827]	[01816-00475-01815]	
[01816-00474-00475]	[02316-02315-02344]		[02316-00005-02315]	[02639-02627-02638]		[01880-01879-01901]	[01880-01860-01879]	
[02287-00005-02316]	[01843-01842-01860]		[01843-01827-01842]	[02080-02052-00015]		[02080-00015-02109]	[00031-02428-02455]	
[02554-02553-02575]	[02554-02531-02553]		[02228-02199-00004]	[02532-02531-02554]		[01948-01947-01973]	[02000-01973-01999]	
[02402-02401-02429]	[00473-00474-01816]		[02630-02614-02629]	[00426-02491-02516]		[02595-02575-02594]	[02595-02594-02612]	
[02508-02507-02531]	[02508-02482-02507]		[02287-02255-00005]	[00043-02532-02555]		[00018-02316-02345]	[02401-02400-00031]	
[01902-01880-01901]	[01902-01901-01924]		[01828-01816-00060]	[01828-00473-01816]		[02532-02508-02531]	[02401-02372-02400]	
[02555-02554-02576]	[02053-02052-02080]		[02053-00027-02052]	[02110-02109-02138]		[02110-02080-02109]	[02345-02316-02344]	
[02628-02639-00408]	[02228-00004-02255]		[01925-01924-01948]	[00472-00473-01828]		[02345-02344-02372]	[02628-00055-02639]	
[01948-01924-01947]	[01927-01926-01951]		[01881-01880-01902]	[02456-00031-02455]		[01844-01843-01861]	[01806-01831-00063]	
[02456-02455-02482]	[00016-02110-02138]		[00016-02138-02168]	[02373-02345-02372]		[02555-02532-02554]	[00018-02287-02316]	
[02347-02317-02346]	[02483-02456-02482]		[02483-02482-02508]	[01846-01830-01845]		[02576-02554-02575]	[00043-02509-02532]	
[02576-02575-02595]	[01925-01902-01924]		[02429-00031-02456]	[02429-02401-00031]		[02410-02381-02409]	[02373-02372-02401]	
[02484-02483-02509]	[00471-00472-01829]		[02026-00027-02053]	[02026-02000-00027]		[02200-02199-02228]	[02200-02168-02199]	
[02457-02429-02456]	[01862-01844-01861]		[02081-02053-02080]	[02081-02080-02110]		[02289-02257-02288]	[02596-02595-02613]	
[01844-00060-01843]	[01844-01828-00060]		[02629-02628-00409]	[01903-01881-01902]		[02613-02595-02612]	[02613-02612-00055]	
[02613-00055-02628]	[02577-02555-02576]		[02596-02576-02595]	[02577-02576-02596]		[02457-02456-02483]	[02402-02373-02401]	
[02347-02346-02374]	[02346-00018-02345]		[02346-02345-02373]	[02509-02483-02508]		[02509-02508-02532]	[01949-01948-01974]	
[01949-01925-01948]	[02054-02026-02053]		[02054-02053-02081]	[01829-01828-01844]		[01829-00472-01828]	[02484-02457-02483]	
[01903-01902-01925]	[02084-02083-02113]		[02139-00016-02169]	[02111-02081-02110]		[00468-00469-01830]	[02111-02110-00016]	
[02169-00016-02168]	[02169-02168-02200]		[00017-02200-02228]	[01845-01844-01862]		[01862-01861-01881]	[02001-02000-02026]	
[02001-01974-02000]	[02170-02139-02169]		[01845-01829-01844]	[00416-02616-00415]		[02288-02287-00018]	[02288-02256-02287]	
[02629-02613-02628]	[00017-02228-02256]		[02139-02111-00016]	[00413-02630-00412]		[00460-00461-01908]	[02201-02169-02200]	
[02201-02200-00017]	[02289-02288-02317]		[00028-02082-02112]	[02027-02026-02054]		[02027-02001-02026]	[02485-02458-02484]	
[00411-02629-00410]	[02082-02081-02111]		[02082-02054-02081]	[01975-01949-01974]		[01975-01974-02001]	[02614-02613-02629]	
[00412-02630-00411]	[02614-02596-02613]		[00469-00470-01830]	[01882-01881-01903]		[01882-01862-01881]	[01830-00470-01829]	
[02430-02402-02429]	[02430-02429-02457]		[02374-02373-02402]	[02374-02346-02373]		[00039-01925-01949]	[00039-01903-01925]	
[02403-02374-02402]	[02317-02288-00018]		[02317-00018-02346]	[02257-02256-02288]		[02257-00017-02256]	[02410-02409-02437]	
[00426-02516-00425]	[01830-01829-01845]		[02055-02054-02082]	[02296-02295-02324]		[00470-00471-01829]	[02170-02169-02201]	
[02485-02484-02510]	[02229-00017-02257]		[01805-00064-02009]	[02403-02402-02430]		[02178-02177-02209]	[02112-02111-02139]	
[02597-02577-02596]	[02597-02596-02614]		[02431-02403-02430]	[02229-02201-00017]		[02140-02112-02139]	[02556-00043-02555]	
[02140-02139-02170]	[02112-02082-02111]		[02578-02556-02577]	[02510-02509-00043]		[02510-02484-02509]	[02458-02457-02484]	
[02458-02430-02457]	[02556-02555-02577]		[00417-02600-00416]	[01950-01949-01975]		[01950-00039-01949]	[02119-02089-02118]	
[02055-02027-02054]	[02002-02001-02027]		[02002-01975-02001]	[01904-01882-01903]		[01904-01903-00039]	[02171-02170-02202]	
[00466-00074-01806]	[01863-01862-01882]		[01863-01845-01862]	[02615-02597-02614]		[00030-02347-02374]	[02431-02430-02458]	
[02375-00030-02374]	[01926-01904-00039]		[02533-00043-02556]	[02533-02510-00043]		[00029-02202-02229]	[02140-00028-02112]	
[02615-02614-02630]	[02119-02118-02146]		[02318-02347-00030]	[02557-02556-02578]		[00464-00465-01866]	[02375-02374-02403]	
[00465-00466-01847]	[02083-02055-02082]		[02083-02082-00028]	[01883-01863-01882]		[02557-02533-02556]	[02258-02257-02289]	
[02258-02229-02257]	[02177-02176-02208]		[01883-01882-01904]	[01976-01950-01975]		[01976-01975-02002]	[02171-02140-02170]	
[00029-02229-02258]	[02084-02056-02083]		[02113-02083-00028]	[01926-00039-01950]		[02318-02289-02317]	[02318-02317-02347]	

Platee

Lv	N_{id}	Sp [m]	A_{El} [m²]	Mtrl	Id_{Ter}	Clc Fnd	$C_{rid,v}$	$C_{rid,h}$
[01864-01846-01863]	[02631-02630-00413]		[02578-02577-02597]	[02202-02170-02201]		[02202-02201-02229]		[02028-02002-02027]
[02028-02027-02055]	[02486-02459-02485]		[02459-02458-02485]	[02290-02258-02289]		[02290-02289-02318]		[02459-02431-02458]
[02511-02510-02533]	[02404-02403-02431]		[02404-02375-02403]	[02486-02485-02511]		[02113-00028-02140]		[02511-02485-02510]
[02056-02055-02083]	[02056-02028-02055]		[02234-02233-02264]	[02348-02318-00030]		[01831-01830-01846]		[01831-00468-01830]
[01905-01883-01904]	[01905-01904-01926]		[02598-02597-02615]	[02598-02578-02597]		[02234-02208-02233]		[00423-02538-02561]
[02348-00030-02375]	[01864-01863-01883]		[02376-02348-02375]	[02376-02375-02404]		[00467-00468-01831]		[01951-01950-01976]
[01951-01926-01950]	[02003-01976-02002]		[02003-02002-02028]	[02062-02061-02089]		[02631-02615-02630]		[02319-02318-02348]
[00040-02031-02058]	[02579-02557-02578]		[00063-01846-01864]	[01927-01905-01926]		[02319-02290-02318]		[01806-00467-01831]
[02259-00029-02258]	[00067-02598-02615]		[00067-02615-02631]	[00063-01831-01846]		[01954-01929-01953]		[01954-01953-01979]
[02581-02580-02600]	[02203-02202-00029]		[02203-02171-02202]	[00415-01802-00078]		[02029-02003-02028]		[02029-02028-02056]
[02141-02140-02171]	[02141-02113-02140]		[01977-01951-01976]	[01977-01976-02003]		[02433-02405-02432]		[02579-02578-02598]
[00454-00455-01982]	[02534-02511-02533]		[02534-02533-02557]	[02535-02534-02558]		[01866-00465-01847]		[01884-01883-01905]
[01884-01864-01883]	[02114-02113-02141]		[00074-00467-01806]	[02230-00029-02259]		[02432-02404-02431]		[02432-02431-02459]
[02062-02034-02061]	[02114-02084-02113]		[02259-02258-02290]	[02230-02203-00029]		[01906-01884-01905]		[02558-02557-02579]
[01802-00067-02631]	[01802-02631-00414]		[02291-02259-02290]	[02291-02290-02319]		[02512-02486-02511]		[02349-02348-02376]
[02349-02319-02348]	[02512-02511-02534]		[02004-02003-02029]	[02172-02141-02171]		[01865-00063-01864]		[01865-01864-01884]
[02558-02534-02557]	[02004-01977-02003]		[02560-00056-02559]	[02260-02259-02291]		[02433-02432-02460]		[02172-02171-02203]
[01952-01927-01951]	[01952-01951-01977]		[02600-02580-02599]	[02405-02404-02432]		[02057-02056-02084]		[02057-02029-02056]
[02142-02114-02141]	[02460-02432-02459]		[02460-02459-02486]	[02085-02084-02114]		[02405-02376-02404]		[01906-01905-01927]
[02599-02598-00067]	[02599-02579-02598]		[02580-02579-02599]	[02377-02376-02405]		[02377-02349-02376]		[02296-02264-02295]
[02580-02558-02579]	[02260-02230-02259]		[02600-02616-00416]	[02085-02057-02084]		[02320-02291-02319]		[02204-02203-02230]
[02204-02172-02203]	[02320-02319-02349]		[02487-02486-02512]	[02487-02460-02486]		[01847-00063-01865]		[01847-01806-00063]
[01847-00466-01806]	[02600-02599-02616]		[02465-02437-02464]	[02535-02512-02534]		[01886-01885-01907]		[02581-02559-02580]
[02488-02487-02513]	[02616-01802-00415]		[02616-00067-01802]	[02616-02599-00067]		[02142-02141-02172]		[01928-01927-01952]
[01928-01906-01927]	[02488-02461-02487]		[01978-01952-01977]	[01978-01977-02004]		[02030-02029-02057]		[02030-02004-02029]
[00042-02406-02434]	[01885-01865-01884]		[01885-01884-01906]	[02435-02434-02462]		[02354-02353-02381]		[02322-02321-02351]
[02086-02058-02085]	[02559-02535-02558]		[02173-02172-02204]	[02173-02142-02172]		[02115-02085-02114]		[02559-02558-02580]
[01929-01907-01928]	[01930-01929-01954]		[02115-02114-02142]	[02461-02460-02487]		[02406-02405-02433]		[02406-02377-02405]
[00419-02581-00418]	[02461-02433-02460]		[02354-02324-02353]	[02231-02230-02260]		[02231-02204-02230]		[02292-02260-02291]
[02292-02291-02320]	[02350-02320-02349]		[02350-02349-02377]	[02513-02487-02512]		[02513-02512-02535]		[01930-00059-01929]
[02005-02004-02030]	[01953-01952-01978]		[01953-01928-01952]	[02005-01978-02004]		[01866-01865-01885]		[02143-02115-02142]
[01866-01847-01865]	[01907-01906-01928]		[01907-01885-01906]	[02058-02030-02057]		[02058-02057-02085]		[00423-02561-00422]
[02086-02085-02115]	[02536-02513-02535]		[02378-02350-02377]	[02378-02377-02406]		[02536-02535-02559]		[02321-02320-02350]
[01929-01928-01953]	[01886-01866-01885]		[02261-02260-02292]	[02321-02292-02320]		[02147-02146-02177]		[02143-02142-02173]
[02322-02293-02321]	[02205-02204-02231]		[02177-02146-02176]	[02205-02173-02204]		[02031-02005-02030]		[02031-02030-02058]
[00058-02090-02119]	[00424-02516-02538]		[01979-01953-01978]	[01979-01978-02005]		[00456-00457-01956]		[02560-02559-02581]
[02261-02231-02260]	[00418-02581-02600]		[00066-02464-02491]	[02537-02514-02536]		[00418-02600-00417]		[02434-02406-02433]
[02434-02433-02461]	[00056-02536-02559]		[02537-02536-00056]	[02323-02322-02352]		[00463-00464-01866]		[00463-01866-01886]
[00059-01907-01929]	[02514-02488-02513]		[02323-02294-02322]	[02006-01979-02005]		[02006-02005-02031]		[02232-02205-02231]
[02232-02231-02261]	[02116-02086-02115]		[02116-02115-02143]	[00064-01982-02008]		[02293-02261-02292]		[02144-02143-02174]
[02514-02513-02536]	[02407-02378-02406]		[02407-02406-00042]	[02144-02116-02143]		[02059-02058-02086]		[02059-00040-02058]
[00422-02561-00421]	[02174-02173-02205]		[02174-02143-02173]	[00420-02581-00419]		[00041-02232-02262]		[00462-00463-01886]
[00077-01803-00427]	[02435-02407-00042]		[02293-02292-02321]	[02462-02461-02488]		[02462-02434-02461]		[02351-02350-02378]
[02351-02321-02350]	[01908-01907-00059]		[01908-01886-01907]	[02262-02261-02293]		[02206-02174-02205]		[02206-02205-02232]
[00041-02206-02232]	[02087-02059-02086]		[00420-02560-02581]	[00451-00452-02035]		[02032-02006-02031]		[02032-02031-00040]
[02032-00040-02059]	[02262-02232-02261]		[02087-02086-02116]	[00424-02538-00423]		[02381-02380-02409]		[01980-01979-02006]
[01980-01954-01979]	[01955-01930-01954]		[01982-01956-01981]	[02489-02488-02514]		[02489-02462-02488]		[00459-00460-01909]
[02379-02378-02407]	[02379-02351-02378]		[02381-02353-02380]	[02176-02145-02175]		[02409-02380-02408]		[01955-01954-01980]
[02435-00042-02434]	[00461-00462-01886]		[00461-01886-01908]	[02463-02435-02462]		[00421-02560-00420]		[02463-02462-02489]
[02060-02059-02087]	[02007-01980-02006]		[02007-02006-02032]	[01909-01908-00059]		[01909-00059-01930]		[02060-02032-02059]
[01909-00460-01908]	[00458-00459-01909]		[02408-02407-02435]	[02561-02560-00421]		[02408-02379-02407]		[02264-02233-02263]
[02561-00056-02560]	[02561-02537-00056]		[02464-02436-02463]	[02117-02087-02116]		[02117-02116-02144]		[02175-02174-02206]
[02175-02144-02174]	[02352-02351-02379]		[02264-02263-02295]	[02294-02293-02322]		[02294-02262-02293]		[02515-02514-02537]
[02515-02489-02514]	[00458-01909-01931]		[02352-02322-02351]	[02295-02263-02294]		[02176-02175-02207]		[02033-02032-02060]
[02538-02515-02537]	[02207-02206-00041]		[02490-02489-02515]	[02490-02463-02489]		[02009-00064-02008]		[02263-02262-02294]
[02263-00041-02262]	[02088-02060-02087]		[02088-02087-02117]	[01981-01955-01980]		[01931-01909-01930]		[02538-02537-02561]
[02207-02175-02206]	[02464-02463-02490]		[02033-02007-02032]	[02436-02408-02435]		[02436-02435-02463]		[00058-02119-02147]
[01931-01930-01955]	[02409-02408-02436]		[01981-01980-02007]	[02380-02379-02408]		[02380-02352-02379]		[00427-02491-00426]
[02145-02144-02175]	[02145-02117-02144]		[02178-02147-02177]	[02089-02061-02088]		[01982-01981-02008]		[02089-02088-02118]
[02465-02464-00066]	[02118-02117-02145]		[02118-02088-02117]	[02516-02515-02538]		[02516-02490-02515]		[02233-00041-02263]
[02233-02207-00041]	[02008-01981-02007]		[02008-02007-02033]	[02009-02008-02034]		[02491-02490-02516]		[02061-02033-02060]
[02295-02294-02323]	[00457-01931-01956]		[02491-02464-02490]	[02353-02323-02352]		[02353-02352-02380]		[01956-01931-01955]
[01956-01955-01981]	[02324-02323-02353]		[00457-00458-01931]	[02061-02060-02088]		[02034-02033-02061]		[00452-00453-02009]
[02324-02295-02323]	[02208-02176-02207]		[02208-02207-02233]	[02437-02436-02464]		[02437-02409-02436]		[02146-02145-02176]
[02146-02118-02145]	[00425-02516-00424]		[02034-02008-02033]	[00452-02009-02035]				

LEGENDA:

Lv Identificativo del livello, nella relativa tabella.
N_{id} Numero identificativo della platea.
Sp Spessore elemento.
A_{El} Superficie elemento.
Mtrl Identificativo del materiale.
Id_{Ter} Identificativo del terreno, nella relativa tabella.
Clc Fnd [Si] = elemento progettato attraverso una modalità di rispetto della Gerarchia delle Resistenze per le Fondazioni. [No] = elemento progettato con le sollecitazioni ottenute dall'analisi (senza nessuna modalità di rispetto della Gerarchia delle Resistenze per le Fondazioni).
$C_{rid,v}$ Coefficiente di riduzione della costante di sottofondo verticale
$C_{rid,h}$ Coefficiente di riduzione della costante di sottofondo orizzontale
Shell Shell in cui risulta suddiviso l'elemento.

PALI

Pali

Id_{Pl}	Id_{Nd}	D_p [cm]	Sz	L_{pl} [m]	Mtrl	Tp Pl	Tcn pl	A	α	$N_{In,Str}$
PALO9	00050	120	•	26,00	003	Trivellato	in opera	0,90	0,50	3
PALO7	00051	120	•	26,00	003	Trivellato	in opera	0,90	0,50	3

Pali

Id_{Pl}	Id_{Nd}	D_p	Sz	L_{pl}	Mtrl	Tp Pl	Tcn pl	A	α	$N_{In,Str}$
		[cm]		[m]						
PALO5	00052	120	•	26,00	003	Trivellato	in opera	0,90	0,50	3
PALO3	00053	120	•	26,00	003	Trivellato	in opera	0,90	0,50	3
PALO1	00054	120	•	26,00	003	Trivellato	in opera	0,90	0,50	3
PALO2	00055	120	•	26,00	003	Trivellato	in opera	0,90	0,50	3
PALO4	00056	120	•	26,00	003	Trivellato	in opera	0,90	0,50	3
PALO6	00057	120	•	26,00	003	Trivellato	in opera	0,90	0,50	3
PALO8	00058	120	•	26,00	003	Trivellato	in opera	0,90	0,50	3
PALO10	00059	120	•	26,00	003	Trivellato	in opera	0,90	0,50	3
PALO12	00060	120	•	26,00	003	Trivellato	in opera	0,90	0,50	3
PALO11	00049	120	•	26,00	003	Trivellato	in opera	0,90	0,50	3

LEGENDA:

Id_{Pl} Identificativo del palo.
Id_{Nd} Identificativo del nodo in testa al palo.
D_p Diametro del palo.
Sz Sezione del palo.
L_{pl} Lunghezza del palo.
Mtrl Identificativo del materiale.
Tp Pl Tipologia di palo (Trivellato, Battuto).
Tcn pl Tecnologia adottata (in opera, Prefabbricato).
A Coefficiente di riduzione dell'attrito terreno/palo.
α Coefficiente di riduzione legato alla coesione.
$N_{In,Str}$ Numero di indagini stratigrafiche significative.

CARICHI SULLE PLATEE

Carichi sulle platee

TC	Shell		C	CC	SR	Q_X	Q_Y	Q_Z
						[N/m²]	[N/m²]	[N/m²]
aggangio		**Platea 1**			**Peso proprio**		**-117 500**	
S	-		CR001	001	G	0	0	-2 500
quarta risega		**Platea 1**			**Peso proprio**		**-137 500**	
S	-		CR001	001	G	0	0	-2 500
terza risega		**Platea 1**			**Peso proprio**		**-117 500**	
S	-		CR001	001	G	0	0	-2 500
seconda risega		**Platea 1**			**Peso proprio**		**-95 000**	
S	-		CR001	001	G	0	0	-2 500
prima risega		**Platea 1**			**Peso proprio**		**-52 500**	
S	-		CR001	001	G	0	0	-2 500
Fondazione		**Platea 1**			**Peso proprio**		**-45 000**	
S	-		CR001	001	G	0	0	-2 500

LEGENDA:

TC Descrizione del tipo di carico: [L] = Lineare - [C] = Concentrato - [S] = Superficiale - [T] = Termico.
C Descrizione del carico:
CR001= PLATEA: Platea
CC Identificativo della tipologia di carico nella relativa tabella.
SR Identificativo del sistema di riferimento considerato: [G] = Sistema di riferimento Globale X, Y, Z - [L] = Sistema di riferimento Locale 1, 2, 3.
Q_X, Q_Y, Q_Z Valore della forza distribuita superficiale uniforme riferita agli assi del sistema di riferimento indicato nella colonna "S.R".
ΔT Differenza di temperatura fra le facce dell'elemento shell.

Platee - TENSIONI PER CONDIZIONI DI CARICO NON SISMICHE

Platee - tensioni per condizioni di carico non sismiche

Nodo	σ_{L1} / σ_{P1}	σ_{L2} / σ_{P2}	τ_L / τ_P	τ_{P13} / τ_{P23}	Nodo	σ_{L1} / σ_{P1}	σ_{L2} / σ_{P2}	τ_L / τ_P	τ_{P13} / τ_{P23}	Nodo	σ_{L1} / σ_{P1}	σ_{L2} / σ_{P2}	τ_L / τ_P	τ_{P13} / τ_{P23}	Nodo	σ_{L1} / σ_{P1}	σ_{L2} / σ_{P2}	τ_L / τ_P	τ_{P13} / τ_{P23}
	[N/mm²]	[N/mm²]	[N/mm²]	[N/mm²]		[N/mm²]	[N/mm²]	[N/mm²]	[N/mm²]		[N/mm²]	[N/mm²]	[N/mm²]	[N/mm²]		[N/mm²]	[N/mm²]	[N/mm²]	[N/mm²]
aggangio						**Platea 1**													
Condizione carico (Carico Permanente)																			
00004	-1,506	-0,070	0,003	0,000	02647	-0,279	-0,092	0,001	0,000	00516	-0,381	-0,120	-0,106	0,000	00517	-0,377	-0,125	0,111	0,000
	-0,070	-0,003	-0,113	0,000		-0,026	-0,034	-0,065	0,000		-0,029	-0,064	-0,009	0,000		-0,023	0,020	0,043	0,000
02680	0,045	-0,017	-0,010	0,000	00515	-0,027	0,064	0,004	0,000	00518	-0,012	0,046	-0,028	0,000	02668	0,034	-0,009	0,023	0,000
	-0,011	-0,077	-0,023	0,000		-0,006	-0,085	-0,029	0,000		0,006	-0,029	0,009	0,000		-0,024	-0,024	-0,008	0,000
00495	-0,167	0,010	0,014	0,000	00011	-0,360	-0,197	0,258	0,000	02640	-0,057	-0,085	0,040	0,000	00514	-0,152	-0,317	0,162	0,000
	-0,211	0,001	0,007	0,000		-0,659	-0,228	0,296	0,000		-0,146	-0,117	-0,022	0,000		-0,032	-0,083	-0,023	0,000
00496	-0,062	-0,130	0,064	0,000	02641	-0,122	-0,049	-0,032	0,000	00498	-0,110	-0,044	-0,052	0,000	00010	-0,560	-0,018	-0,043	0,000
	-0,044	-0,147	0,119	0,000		-0,147	-0,175	0,044	0,000		-0,146	0,001	-0,068	0,000		-0,798	-0,091	0,059	0,000
00499	-0,135	-0,016	0,062	0,000	02646	-0,271	-0,132	0,144	0,000	00519	-0,134	-0,293	-0,164	0,000	00003	-1,177	-0,266	-0,425	0,000
	-0,107	-0,039	0,123	0,000		0,021	-0,124	0,002	0,000		-0,016	-0,029	-0,013	0,000		-0,067	-0,056	-0,086	0,000
02648	-0,302	-0,069	-0,096	0,000	02669	-0,008	0,000	0,009	0,000	00528	-0,126	-0,048	0,117	0,000	00012	-0,019	-0,653	0,180	0,000
	-0,017	-0,045	-0,008	0,000		-0,121	-0,113	0,026	0,000		-0,137	-0,064	0,029	0,000		-0,426	-0,443	0,279	0,000
02651	0,022	-0,198	-0,016	0,000	00500	0,014	0,018	-0,004	0,000	02675	0,003	0,001	-0,007	0,000	02642	-0,007	-0,146	-0,096	0,000
	-0,222	-0,067	-0,021	0,000		-0,065	-0,092	0,022	0,000		-0,098	-0,075	0,010	0,000		-0,110	-0,137	0,028	0,000
00501	-0,082	-0,164	-0,051	0,000	00009	-0,284	-0,314	-0,236	0,000	00005	-1,122	-0,396	0,438	0,000	02681	0,002	-0,006	0,004	0,000
	-0,054	-0,137	-0,060	0,000		-0,551	-0,262	-0,245	0,000		-0,045	-0,178	0,074	0,000		-0,067	-0,062	-0,010	0,000
00503	0,009	0,009	-0,009	0,000	00504	-0,058	-0,218	0,005	0,000	02674	0,000	0,000	-0,001	0,000	00513	-0,451	-0,026	0,051	0,000
	-0,050	-0,015	0,036	0,000		0,002	-0,060	0,009	0,000		-0,024	-0,049	-0,022	0,000		-0,025	-0,006	-0,009	0,000
00502	-0,174	0,045	-0,060	0,000	00520	-0,431	-0,054	-0,009	0,000	02679	0,000	-0,001	0,000	0,000	00505	-0,122	-0,049	-0,084	0,000
	-0,180	0,013	0,001	0,000		-0,068	0,030	0,010	0,000		-0,021	-0,060	-0,010	0,000		-0,072	-0,010	0,014	0,000
02643	0,008	-0,192	-0,028	0,000	00008	-0,039	-0,682	-0,152	0,000	02663	0,003	-0,005	0,000	0,000	00497	0,002	0,019	0,003	0,000
	-0,081	0,019	-0,027	0,000		-0,096	0,022	-0,084	0,000		-0,116	-0,070	0,021	0,000		0,008	-0,102	-0,016	0,000
02662	-0,030	0,006	-0,005	0,000	02667	0,000	-0,001	0,000	0,000	00493	-0,057	-0,222	-0,011	0,000	00001	-0,062	-0,858	-0,209	0,000
	-0,047	-0,035	-0,002	0,000		-0,039	-0,044	-0,005	0,000		0,047	-0,180	0,003	0,000		0,023	-0,614	0,146	0,000
00526	-0,131	-0,202	-0,078	0,000	02650	-0,049	-0,180	-0,104	0,000	02658	-0,002	-0,001	-0,003	0,000	00494	0,007	0,025	0,002	0,000
	0,055	-0,095	-0,198	0,000		-0,057	-0,124	0,077	0,000		-0,098	-0,083	0,017	0,000		-0,082	-0,054	-0,016	0,000

Nodo	σL1 σP1 [N/mm²]	σL2 σP2 [N/mm²]	τL τP [N/mm²]	τP13 τP23 [N/mm²]	Nodo	σL1 σP1 [N/mm²]	σL2 σP2 [N/mm²]	τL τP [N/mm²]	τP13 τP23 [N/mm²]	Nodo	σL1 σP1 [N/mm²]	σL2 σP2 [N/mm²]	τL τP [N/mm²]	τP13 τP23 [N/mm²]	Nodo	σL1 σP1 [N/mm²]	σL2 σP2 [N/mm²]	τL τP [N/mm²]	τP13 τP23 [N/mm²]
02670	0,000 -0,084	0,000 -0,073	0,000 0,011	0,000 0,000	02685	-0,037 -0,007	0,009 -0,073	-0,006 0,006	0,000 0,000	00512	0,072 0,002	0,069 -0,049	-0,003 -0,001	0,000 0,000	00506	0,029 -0,055	0,017 -0,020	-0,007 0,017	0,000 0,000
02686	-0,013 -0,061	0,001 -0,023	-0,003 -0,007	0,000 0,000	02676	0,000 -0,066	0,000 -0,065	0,000 0,003	0,000 0,000	02654	0,002 -0,126	-0,002 -0,081	0,009 -0,002	0,000 0,000	02664	0,000 -0,082	0,000 -0,073	0,000 0,008	0,000 0,000
02644	-0,255 -0,065	-0,377 -0,036	0,106 -0,018	0,000 0,000	02687	-0,006 -0,058	-0,017 -0,033	-0,006 0,000	0,000 0,000	00507	-0,171 -0,040	-0,275 -0,040	0,136 0,037	0,000 0,000	00521	0,059 -0,078	0,043 -0,016	-0,005 0,027	0,000 0,000
02689	0,005 -0,002	-0,030 -0,072	-0,013 0,019	0,000 0,000	02652	0,008 -0,055	0,051 -0,063	-0,026 -0,040	0,000 0,000	00527	-0,001 -0,088	-0,030 0,000	0,035 -0,078	0,000 0,000	00006	-0,535 -0,035	-0,827 -0,290	0,479 0,161	0,000 0,000
02645	-0,221 -0,025	-0,126 -0,069	0,167 0,011	0,000 0,000	00510	-0,325 -0,065	-0,157 0,003	0,137 0,091	0,000 0,000	02659	0,000 -0,076	0,001 -0,075	0,000 0,004	0,000 0,000	02666	0,000 -0,045	0,000 -0,059	0,000 0,000	0,000 0,000
02660	0,000 -0,052	0,000 -0,073	0,000 0,006	0,000 0,000	02665	0,000 -0,059	0,000 -0,067	0,000 0,003	0,000 0,000	02671	0,000 -0,065	0,000 -0,065	0,000 0,004	0,000 0,000	02682	-0,001 -0,057	0,002 -0,045	0,001 -0,004	0,000 0,000
00511	0,033 0,065	-0,413 -0,090	0,089 0,004	0,000 0,000	00522	0,033 -0,090	-0,355 -0,059	-0,082 0,039	0,000 0,000	02657	0,005 -0,050	-0,015 -0,063	0,014 0,033	0,000 0,000	02677	0,000 -0,052	0,000 -0,055	0,000 -0,001	0,000 0,000
02655	-0,007 -0,058	-0,005 -0,087	0,009 0,005	0,000 0,000	02690	0,052 -0,069	-0,223 -0,021	-0,004 0,006	0,000 0,000	02683	0,001 -0,045	-0,002 -0,045	0,001 0,001	0,000 0,000	00007	0,036 -0,105	-0,974 -0,163	0,189 -0,047	0,000 0,000
00509	0,028 -0,072	-0,012 0,022	0,003 0,015	0,000 0,000	02688	-0,011 -0,041	0,004 -0,041	0,003 0,017	0,000 0,000	02661	0,000 -0,045	0,000 -0,058	-0,001 0,008	0,000 0,000	02653	-0,006 -0,044	-0,012 -0,114	0,009 0,045	0,000 0,000
00508	0,107 -0,052	0,129 0,015	-0,153 -0,028	0,000 0,000	02672	0,000 -0,048	0,000 -0,059	0,000 -0,002	0,000 0,000	02656	-0,003 -0,039	0,002 -0,083	-0,005 0,012	0,000 0,000	00525	-0,001 -0,032	-0,233 -0,072	0,120 0,088	0,000 0,000
02684	0,000 -0,027	0,000 -0,054	0,001 0,004	0,000 0,000	02673	0,000 -0,035	0,000 -0,054	0,000 -0,008	0,000 0,000	02678	0,000 -0,037	0,000 -0,054	0,000 -0,003	0,000 0,000	00524	0,028 -0,061	0,036 -0,023	-0,009 0,010	0,000 0,000
02649	-0,209 0,007	-0,102 -0,147	-0,139 0,083	0,000 0,000	00523	-0,300 -0,080	-0,143 -0,002	-0,130 -0,064	0,000 0,000	00002	-0,487 0,016	-0,722 -0,412	-0,446 -0,009	0,000 0,000					
quarta risega						**Platea 1**													
Condizione carico (Carico Permanente)																			
00017	-2,562 -1,487	-0,095 -0,163	-0,001 -0,049	0,000 0,000	02697	-0,552 -0,225	-0,213 -0,293	0,046 -0,030	0,000 0,000	00556	-0,714 -0,179	-0,174 0,013	-0,187 -0,185	0,000 0,000	00557	-0,556 -0,184	-0,139 0,050	0,174 0,205	0,000 0,000
02748	-0,075 -0,216	-0,020 -0,165	-0,002 -0,007	0,000 0,000	00555	0,061 -0,081	0,019 -0,087	0,024 -0,032	0,000 0,000	02731	0,012 0,165	-0,001 0,079	-0,005 0,049	0,000 0,000	00532	-0,165 0,401	-0,051 -0,048	-0,080 0,359	0,000 0,000
02691	-0,075 0,415	-0,019 0,328	0,042 0,054	0,000 0,000	00558	0,057 -0,090	0,018 -0,096	-0,023 0,042	0,000 0,000	02749	0,006 0,180	-0,001 0,072	0,002 -0,043	0,000 0,000	00534	-0,001 -0,020	0,002 0,161	-0,006 -0,155	0,000 0,000
00535	0,003 0,031	0,035 0,176	0,014 0,070	0,000 0,000	02702	0,067 0,461	-0,181 0,008	0,131 0,150	0,000 0,000	00024	-0,113 1,497	-0,324 0,108	0,168 -0,333	0,000 0,000	00529	-0,030 -0,083	-0,065 0,137	-0,028 -0,313	0,000 0,000
00023	-0,347 2,482	-0,022 0,287	0,039 0,099	0,000 0,000	00533	-0,009 0,397	-0,006 -0,113	0,001 -0,421	0,000 0,000	02766	0,060 -0,090	-0,022 -0,018	-0,006 0,075	0,000 0,000	00554	-0,008 0,048	0,084 -0,083	-0,049 0,051	0,000 0,000
02757	0,000 -0,152	0,000 -0,056	0,000 0,020	0,000 0,000	02739	0,000 -0,163	0,000 -0,073	0,000 -0,018	0,000 0,000	02730	0,070 -0,100	-0,028 -0,096	0,006 -0,081	0,000 0,000	00531	-0,003 -0,015	0,004 0,160	0,011 0,146	0,000 0,000
00576	-0,227 0,278	0,052 0,074	0,084 0,026	0,000 0,000	00559	-0,009 0,036	0,098 -0,139	0,057 -0,047	0,000 0,000	00560	-0,236 0,167	-0,588 -0,290	-0,309 -0,310	0,000 0,000	00530	0,001 0,008	0,023 0,131	-0,009 -0,074	0,000 0,000
02758	-0,002 0,250	-0,016 0,096	-0,020 0,042	0,000 0,000	00546	0,007 0,101	0,009 0,010	0,014 -0,069	0,000 0,000	02784	-0,015 0,111	0,039 -0,074	-0,001 0,048	0,000 0,000	00545	0,068 0,386	-0,321 -0,016	-0,030 -0,246	0,000 0,000
00537	-0,063 0,363	0,061 0,048	-0,069 -0,018	0,000 0,000	02692	-0,023 0,476	-0,116 0,209	-0,087 -0,143	0,000 0,000	00022	-0,228 1,873	-0,306 0,486	-0,214 0,570	0,000 0,000	02740	0,000 0,209	0,000 0,150	0,000 0,014	0,000 0,000
00553	-0,171 0,206	-0,420 -0,195	0,246 0,273	0,000 0,000	02698	-0,492 -0,427	-0,067 -0,151	-0,190 0,087	0,000 0,000	02722	-0,004 0,224	-0,010 0,027	0,015 -0,042	0,000 0,000	00536	-0,100 -0,056	-0,229 0,252	-0,066 0,336	0,000 0,000
00016	-1,946 -1,598	-0,501 -0,350	-0,655 -0,487	0,000 0,000	02714	0,008 0,163	-0,001 0,074	-0,013 0,014	0,000 0,000	00575	0,004 0,115	-0,005 0,060	0,000 0,020	0,000 0,000	02775	0,036 -0,011	-0,010 0,104	0,029 0,101	0,000 0,000
00538	-0,002 0,105	-0,006 0,102	0,001 -0,004	0,000 0,000	00539	-0,025 -0,120	0,046 0,111	-0,032 -0,064	0,000 0,000	02767	0,012 0,161	-0,004 0,162	0,013 0,021	0,000 0,000	02696	-0,415 -0,413	-0,141 0,017	0,214 -0,128	0,000 0,000
02732	0,000 0,179	0,000 0,058	0,000 -0,017	0,000 0,000	00020	-0,087 0,063	-1,461 0,207	0,302 1,007	0,000 0,000	02694	-0,088 0,077	-0,305 -0,011	0,156 0,607	0,000 0,000	00544	-0,287 -0,433	-0,444 0,087	0,211 -0,199	0,000 0,000
00018	-1,929 -1,273	-0,566 0,020	0,672 0,154	0,000 0,000	00552	-0,901 -0,171	-0,080 -0,162	0,064 -0,074	0,000 0,000	02750	0,000 0,187	0,000 0,081	0,000 0,024	0,000 0,000	02765	0,009 -0,133	-0,006 -0,064	0,002 -0,002	0,000 0,000
02707	0,030 0,036	-0,010 0,030	-0,022 -0,048	0,000 0,000	00573	-0,128 -0,368	-0,123 0,249	-0,072 0,017	0,000 0,000	00574	-0,020 -0,027	0,036 0,037	0,025 0,045	0,000 0,000	00014	-0,075 -0,079	-1,412 0,059	-0,256 -0,776	0,000 0,000
00569	-0,220 -0,411	-0,263 0,077	-0,178 0,164	0,000 0,000	02700	-0,085 -0,041	-0,301 -0,011	-0,208 -0,466	0,000 0,000	02747	0,000 -0,135	0,000 -0,083	0,000 0,000	0,000 0,000	00540	-0,146 -0,652	-0,349 0,499	0,027 0,024	0,000 0,000
02701	0,120 0,455	-0,322 -0,202	0,003 -0,142	0,000 0,000	00013	0,140 0,894	-0,941 -0,081	0,087 -0,501	0,000 0,000	02759	0,001 0,141	-0,001 0,105	0,000 0,016	0,000 0,000	02723	0,001 0,139	-0,001 0,051	0,000 -0,004	0,000 0,000
02741	0,000 0,145	0,000 0,077	0,000 0,006	0,000 0,000	02729	0,007 -0,144	-0,005 -0,105	-0,001 0,002	0,000 0,000	00572	-0,188 0,094	-0,060 0,293	0,138 0,159	0,000 0,000	02733	0,000 0,117	0,000 0,044	0,000 -0,009	0,000 0,000
02715	-0,001 0,110	0,001 0,030	0,001 -0,020	0,000 0,000	02751	0,000 0,122	0,000 0,066	0,000 0,018	0,000 0,000	02768	-0,001 0,119	0,001 0,082	-0,001 0,059	0,000 0,000	02693	0,052 0,617	-0,279 -0,173	-0,038 0,256	0,000 0,000
00021	0,074 1,262	-0,973 0,358	-0,068 0,980	0,000 0,000	00543	0,038 -0,090	0,080 0,077	-0,050 -0,124	0,000 0,000	02782	0,008 0,107	-0,008 0,039	0,013 -0,018	0,000 0,000	00542	-0,002 0,165	0,003 -0,038	0,000 -0,087	0,000 0,000
00541	-0,061 0,207	-0,003 0,324	-0,094 -0,026	0,000 0,000	02708	-0,011 0,136	0,016 -0,017	0,007 -0,024	0,000 0,000	00561	-0,644 -0,302	-0,070 0,019	-0,032 0,067	0,000 0,000	00570	0,031 -0,124	0,067 0,067	0,042 0,131	0,000 0,000
00571	0,001 0,070	-0,002 0,010	0,000 0,104	0,000 0,000	02703	0,006 0,045	-0,003 0,029	-0,013 0,061	0,000 0,000	02774	-0,134 -0,175	0,017 -0,097	-0,023 -0,050	0,000 0,000	02776	-0,012 0,186	0,018 0,019	-0,007 0,072	0,000 0,000
02724	0,000 0,088	0,000 0,028	0,000 -0,011	0,000 0,000	02760	0,000 0,099	0,000 0,060	0,000 0,029	0,000 0,000	02742	0,000 0,090	0,000 0,042	0,000 0,004	0,000 0,000	02753	0,000 0,010	0,000 0,010	0,000 0,013	0,000 0,000
02752	0,000 0,065	0,000 0,038	0,000 0,014	0,000 0,000	02761	0,000 0,038	0,000 0,028	0,000 0,027	0,000 0,000	02783	0,007 -0,065	-0,063 0,113	0,032 0,114	0,000 0,000	02777	0,000 0,020	-0,001 0,052	-0,001 0,046	0,000 0,000
02716	0,000 0,056	0,000 0,008	0,000 -0,018	0,000 0,000	02769	0,000 0,080	0,000 0,038	0,000 0,044	0,000 0,000	02709	0,000 -0,015	0,000 0,027	0,001 -0,015	0,000 0,000	02734	0,000 0,059	0,000 0,023	0,000 -0,005	0,000 0,000
02721	-0,116 -0,234	0,014 -0,123	0,019 -0,005	0,000 0,000	02735	0,000 0,004	0,000 0,000	0,000 -0,007	0,000 0,000	02725	0,000 0,025	0,000 0,007	0,000 -0,014	0,000 0,000	02713	-0,015 -0,004	0,011 -0,140	0,001 -0,026	0,000 0,000
02720	0,002 -0,084	-0,002 -0,115	-0,003 -0,038	0,000 0,000	02743	0,000 0,034	0,000 0,017	0,000 0,003	0,000 0,000	00562	0,185 -0,030	0,015 -0,174	0,027 0,013	0,000 0,000	02705	-0,015 0,023	0,036 -0,057	0,005 -0,055	0,000 0,000
00568	0,007 0,217	-0,475 -0,008	0,054 0,183	0,000 0,000	02704	0,007 -0,116	-0,054 0,083	-0,026 -0,071	0,000 0,000	02710	-0,002 -0,030	0,002 -0,014	-0,001 -0,038	0,000 0,000	02717	0,000 -0,013	0,000 -0,003	0,000 -0,026	0,000 0,000

Nodo	σL1 σP1 [N/mm²]	σL2 σP2 [N/mm²]	τL τP [N/mm²]	τP13 τP23 [N/mm²]	Nodo	σL1 σP1 [N/mm²]	σL2 σP2 [N/mm²]	τL τP [N/mm²]	τP13 τP23 [N/mm²]	Nodo	σL1 σP1 [N/mm²]	σL2 σP2 [N/mm²]	τL τP [N/mm²]	τP13 τP23 [N/mm²]	Nodo	σL1 σP1 [N/mm²]	σL2 σP2 [N/mm²]	τL τP [N/mm²]	τP13 τP23 [N/mm²]
02778	-0,002 0,018	0,002 -0,009	0,000 0,046	0,000 0,000	02773	0,002 -0,074	-0,002 -0,090	0,003 0,019	0,000 0,000	02781	-0,015 0,027	0,011 -0,152	-0,001 0,035	0,000 0,000	02770	0,000 0,012	0,000 0,016	0,000 0,039	0,000 0,000
02738	0,000 -0,122	0,000 -0,072	0,000 -0,013	0,000 0,000	02771	0,000 -0,023	0,000 -0,015	0,000 0,030	0,000 0,000	02762	0,000 -0,010	0,000 -0,001	0,000 0,024	0,000 0,000	02744	0,000 -0,017	0,000 -0,008	0,000 0,002	0,000 0,000
02726	0,000 -0,023	0,000 -0,016	0,000 -0,020	0,000 0,000	02699	-0,443 -0,497	-0,137 0,171	-0,310 -0,162	0,000 0,000	02706	-0,079 -0,218	0,070 -0,003	-0,031 -0,015	0,000 0,000	02712	0,016 -0,155	-0,020 -0,052	0,027 -0,104	0,000 0,000
02745	0,000 -0,064	0,000 -0,031	0,000 0,001	0,000 0,000	02736	0,000 -0,043	0,000 -0,025	0,000 -0,009	0,000 0,000	00565	-0,445 -0,187	-0,178 -0,176	-0,163 -0,021	0,000 0,000	00566	0,092 -0,106	0,006 -0,062	0,055 0,042	0,000 0,000
00567	0,012 0,011	0,012 0,021	-0,020 0,034	0,000 0,000	02718	0,000 -0,046	0,000 -0,029	0,000 -0,032	0,000 0,000	00551	0,213 0,032	0,017 -0,212	-0,029 -0,023	0,000 0,000	02755	0,000 -0,085	0,000 -0,037	0,000 0,010	0,000 0,000
02754	0,000 -0,038	0,000 -0,016	0,000 0,011	0,000 0,000	02711	0,001 -0,079	-0,001 -0,046	0,001 -0,047	0,000 0,000	02780	0,014 -0,174	-0,023 -0,029	-0,027 0,094	0,000 0,000	02772	-0,001 -0,101	0,001 -0,027	0,001 0,034	0,000 0,000
02779	0,001 -0,051	-0,001 -0,043	-0,001 0,031	0,000 0,000	02756	0,000 -0,118	0,001 -0,055	0,000 0,015	0,000 0,000	02763	0,000 -0,060	0,000 -0,026	0,000 0,018	0,000 0,000	02727	0,000 -0,068	0,000 -0,042	0,000 -0,021	0,000 0,000
00547	0,096 -0,074	-0,003 -0,098	-0,056 -0,099	0,000 0,000	02785	-0,079 -0,218	0,088 -0,009	0,026 -0,039	0,000 0,000	00019	-0,922 -1,214	-1,313 -0,267	0,769 0,902	0,000 0,000	02695	-0,371 -0,625	-0,279 0,266	0,308 0,166	0,000 0,000
00548	-0,618 -0,169	-0,255 -0,273	0,227 -0,072	0,000 0,000	02737	0,000 -0,087	0,000 -0,050	0,000 -0,009	0,000 0,000	02719	-0,001 -0,105	0,002 -0,049	-0,001 -0,043	0,000 0,000	00563	-0,028 0,034	-0,012 -0,085	-0,017 0,003	0,000 0,000
00564	0,072 0,371	-0,478 -0,274	-0,160 -0,085	0,000 0,000	02764	0,000 -0,104	0,000 -0,048	-0,001 0,017	0,000 0,000	02746	0,000 -0,103	0,000 -0,053	0,000 0,001	0,000 0,000	02728	0,000 -0,105	0,000 -0,073	0,000 -0,022	0,000 0,000
00549	0,072 0,435	-0,374 -0,285	0,145 0,109	0,000 0,000	00015	-0,963 -0,967	-1,095 -0,367	-0,739 -0,832	0,000 0,000	00550	-0,026 0,064	-0,009 -0,111	0,015 0,011	0,000 0,000					
terza risega						**Platea 1**													
Condizione carico (Carico Permanente)																			
00029	-4,564 2,045	-0,315 0,329	-0,057 -0,110	0,000 0,000	00612	-0,837 0,198	-0,201 -0,181	0,208 -0,088	0,000 0,000	02792	-1,064 0,233	-0,264 0,138	-0,068 -0,091	0,000 0,000	00611	-1,148 0,135	-0,411 -0,374	-0,470 0,177	0,000 0,000
00613	-0,079 -0,011	-0,020 -0,177	-0,076 0,004	0,000 0,000	02867	0,090 0,031	-0,008 -0,174	0,000 0,021	0,000 0,000	02880	-0,058 -0,007	-0,047 -0,070	0,055 0,068	0,000 0,000	02831	0,021 -0,116	-0,106 -0,319	0,052 -0,052	0,000 0,000
02797	-0,754 0,074	-0,425 0,159	0,472 0,026	0,000 0,000	00577	-0,464 -0,057	-0,969 -0,171	0,529 -0,218	0,000 0,000	02881	0,007 0,043	-0,016 -0,353	0,054 0,105	0,000 0,000	00582	-1,024 0,042	-0,379 -0,344	0,469 -0,154	0,000 0,000
00583	0,232 -0,065	0,037 -0,340	-0,065 0,170	0,000 0,000	02894	0,004 0,088	-0,028 -0,292	-0,111 -0,065	0,000 0,000	00614	-0,015 -0,034	-0,004 -0,212	0,001 0,068	0,000 0,000	02786	-0,964 0,185	-0,257 0,247	0,083 0,096	0,000 0,000
00035	-4,149 2,013	-0,257 0,597	0,056 0,135	0,000 0,000	02908	0,051 -0,063	-0,039 -0,373	-0,006 0,032	0,000 0,000	00586	-0,384 0,016	-0,788 -0,107	-0,384 0,358	0,000 0,000	02787	-0,540 0,221	-0,406 0,138	-0,359 0,006	0,000 0,000
02869	-0,008 -0,356	-0,110 -0,297	0,001 -0,072	0,000 0,000	02855	0,008 -0,250	-0,009 -0,204	0,004 -0,060	0,000 0,000	02868	-0,073 -0,138	-0,018 -0,132	-0,056 -0,084	0,000 0,000	00610	0,234 0,013	0,047 -0,292	0,110 -0,089	0,000 0,000
02843	-0,004 -0,087	-0,001 -0,362	-0,009 -0,032	0,000 0,000	00579	0,003 -0,032	-0,005 -0,346	0,002 -0,083	0,000 0,000	00580	0,110 -0,020	0,035 -0,242	0,047 -0,094	0,000 0,000	00581	-1,060 0,157	-0,212 -0,206	-0,277 0,010	0,000 0,000
02907	0,002 -0,024	-0,005 -0,285	0,005 -0,078	0,000 0,000	00615	0,052 0,007	0,167 -0,203	0,083 0,110	0,000 0,000	02854	0,000 -0,016	-0,002 -0,248	-0,004 0,067	0,000 0,000	00609	-0,001 -0,048	-0,003 -0,246	-0,004 -0,068	0,000 0,000
00608	0,000 -0,027	-0,037 -0,146	-0,002 -0,111	0,000 0,000	02893	-0,007 -0,109	-0,065 -0,322	0,000 -0,138	0,000 0,000	00587	-0,807 0,198	-0,034 -0,275	-0,134 0,195	0,000 0,000	00034	-2,594 2,060	-1,091 1,021	-1,139 0,903	0,000 0,000
00578	0,061 0,005	0,187 -0,353	-0,100 -0,081	0,000 0,000	02895	0,007 -0,088	-0,013 -0,314	-0,002 0,077	0,000 0,000	00584	-0,002 -0,032	-0,002 -0,326	0,005 0,103	0,000 0,000	02882	-0,021 -0,259	-0,116 -0,297	0,007 0,103	0,000 0,000
00585	-0,020 -0,033	0,080 -0,295	0,016 0,094	0,000 0,000	02866	-0,005 -0,100	0,006 -0,223	0,005 0,053	0,000 0,000	00036	-3,270 1,444	-1,340 0,853	1,361 -0,561	0,000 0,000	00632	-0,044 -0,258	-1,054 0,203	0,097 -0,134	0,000 0,000
00633	-0,078 -0,217	0,032 -0,179	0,036 -0,190	0,000 0,000	02804	0,085 -0,224	0,101 -0,135	-0,083 -0,163	0,000 0,000	00636	-1,360 0,036	-0,043 -0,233	0,184 -0,154	0,000 0,000	02842	0,024 0,028	-0,104 -0,217	-0,043 0,074	0,000 0,000
02919	-0,023 0,063	-0,036 -0,252	-0,060 -0,057	0,000 0,000	00607	0,173 -0,066	-0,473 0,193	0,474 -0,369	0,000 0,000	02832	-0,009 -0,440	-0,116 -0,481	0,021 0,015	0,000 0,000	02821	-0,102 -0,248	0,039 -0,137	-0,042 -0,119	0,000 0,000
02844	-0,033 -0,285	-0,082 -0,305	0,002 0,087	0,000 0,000	00023	-0,184 -0,027	-0,277 -0,712	-0,022 -0,793	0,000 0,000	02920	-0,055 -0,165	-0,112 -0,092	0,000 0,126	0,000 0,000	02921	-0,021 -0,272	-0,090 -0,169	0,005 -0,239	0,000 0,000
00022	-0,210 -0,218	-0,281 -0,705	-0,004 -0,439	0,000 0,000	00593	0,137 -0,293	0,020 -0,002	0,061 0,102	0,000 0,000	02951	-0,091 -0,300	0,041 0,057	-0,065 0,060	0,000 0,000	00592	-0,890 -0,034	-0,317 -0,038	-0,399 0,326	0,000 0,000
02813	0,004 -0,249	-0,003 -0,183	-0,008 -0,142	0,000 0,000	00634	-0,003 -0,225	0,002 -0,159	-0,002 -0,198	0,000 0,000	00635	0,218 -0,214	0,000 -0,120	0,012 -0,183	0,000 0,000	02896	-0,005 -0,285	0,006 -0,290	0,012 -0,014	0,000 0,000
02933	-0,042 -0,198	-0,126 -0,149	0,004 -0,095	0,000 0,000	02922	0,001 -0,282	-0,002 -0,315	-0,008 -0,134	0,000 0,000	02932	-0,011 -0,220	0,012 -0,295	0,010 -0,054	0,000 0,000	02856	-0,005 -0,409	0,006 -0,178	0,009 0,023	0,000 0,000
00616	-0,491 -0,043	-1,006 -0,075	-0,570 0,298	0,000 0,000	02793	-0,849 0,183	-0,422 0,123	-0,465 0,007	0,000 0,000	00028	-3,659 1,586	-1,324 0,673	-1,448 0,684	0,000 0,000	02931	0,007 -0,218	-0,016 -0,125	0,031 0,117	0,000 0,000
00588	0,026 -0,112	0,001 -0,155	-0,040 0,104	0,000 0,000	00589	-0,006 -0,137	0,004 -0,146	-0,001 0,139	0,000 0,000	02909	-0,020 -0,320	-0,116 -0,408	0,024 -0,047	0,000 0,000	00024	-0,194 -0,039	-0,224 -0,591	-0,021 -0,474	0,000 0,000
02941	-0,016 -0,167	-0,001 -0,177	-0,010 0,130	0,000 0,000	00590	0,004 -0,154	-0,001 -0,136	0,007 0,112	0,000 0,000	02883	-0,047 -0,200	-0,099 -0,159	-0,003 -0,130	0,000 0,000	00591	0,294 -0,300	-0,675 0,241	0,007 0,039	0,000 0,000
02930	-0,833 0,402	-0,749 0,012	0,694 -0,275	0,000 0,000	00030	-2,739 1,832	-1,140 0,892	1,257 -0,914	0,000 0,000	02857	-0,038 -0,387	-0,045 -0,151	-0,003 0,047	0,000 0,000	02870	-0,044 -0,231	-0,055 -0,118	0,025 0,031	0,000 0,000
00010	-0,128 -0,226	-0,145 -0,277	0,005 0,061	0,000 0,000	02822	-0,021 -0,298	-0,063 -0,183	-0,014 0,021	0,000 0,000	02796	-0,359 0,098	-0,696 0,232	0,393 -0,026	0,000 0,000	00025	-1,102 0,865	-2,666 1,948	1,103 -0,748	0,000 0,000
02845	-0,045 -0,214	-0,065 -0,116	-0,021 -0,144	0,000 0,000	02791	-0,805 0,377	-0,631 0,184	0,340 0,021	0,000 0,000	00606	-0,949 0,330	-0,075 -0,287	0,061 -0,181	0,000 0,000	00033	-0,639 0,900	-3,023 2,024	-1,017 0,606	0,000 0,000
02950	-0,367 0,128	-0,918 0,124	-0,241 0,196	0,000 0,000	02884	-0,014 -0,376	-0,029 -0,162	0,000 -0,108	0,000 0,000	00630	0,097 -0,337	-0,007 -0,013	-0,070 -0,101	0,000 0,000	00631	-0,844 -0,061	-0,327 -0,131	0,413 -0,314	0,000 0,000
02798	-0,030 -0,297	0,127 -0,016	-0,013 -0,125	0,000 0,000	02897	-0,046 -0,321	-0,057 -0,103	-0,011 -0,042	0,000 0,000	02906	0,000 -0,184	0,000 -0,240	0,002 -0,012	0,000 0,000	02942	-0,043 -0,215	-0,125 -0,258	0,049 0,043	0,000 0,000
02788	-0,402 0,121	-0,902 0,279	-0,356 -0,049	0,000 0,000	02910	-0,047 -0,205	-0,082 -0,215	-0,004 0,027	0,000 0,000	02833	-0,024 -0,165	-0,066 -0,147	0,024 0,057	0,000 0,000	02814	-0,056 -0,235	-0,045 -0,280	0,012 0,068	0,000 0,000
00009	-0,137 -0,309	-0,171 -0,275	0,004 -0,010	0,000 0,000	02898	-0,012 -0,221	-0,028 -0,171	0,000 0,043	0,000 0,000	00011	-0,112 -0,290	-0,112 -0,344	-0,011 -0,021	0,000 0,000	02911	-0,014 -0,212	-0,028 -0,288	-0,007 -0,083	0,000 0,000
02805	-0,016 -0,148	-0,096 -0,148	0,012 -0,097	0,000 0,000	02879	-0,005 -0,195	-0,046 -0,182	-0,014 -0,114	0,000 0,000	02834	-0,036 -0,285	-0,041 -0,212	0,003 0,121	0,000 0,000	02823	-0,039 -0,376	-0,012 -0,155	-0,014 -0,033	0,000 0,000
00021	-0,197 -0,027	-0,277 -0,755	-0,021 -0,643	0,000 0,000	02885	0,000 -0,253	0,000 -0,276	-0,003 -0,051	0,000 0,000	02871	-0,015 -0,232	-0,020 -0,193	-0,001 0,013	0,000 0,000	02952	-0,001 -0,324	0,003 -0,161	0,001 0,026	0,000 0,000

Nodo	σL1 σP1 [N/mm²]	σL2 σP2 [N/mm²]	τL τP [N/mm²]	τP13 τP23 [N/mm²]	Nodo	σL1 σP1 [N/mm²]	σL2 σP2 [N/mm²]	τL τP [N/mm²]	τP13 τP23 [N/mm²]	Nodo	σL1 σP1 [N/mm²]	σL2 σP2 [N/mm²]	τL τP [N/mm²]	τP13 τP23 [N/mm²]	Nodo	σL1 σP1 [N/mm²]	σL2 σP2 [N/mm²]	τL τP [N/mm²]	τP13 τP23 [N/mm²]
00594	-0,012 -0,335	-0,021 -0,027	0,011 0,083	0,000 0,000	00017	-0,125 -0,172	-0,150 -0,159	-0,019 -0,376	0,000 0,000	02853	-0,020 -0,167	-0,041 -0,247	0,002 -0,007	0,000 0,000	02934	-0,034 -0,194	-0,064 -0,193	0,014 -0,024	0,000 0,000
00008	-0,147 -0,284	-0,146 -0,342	0,014 0,009	0,000 0,000	02840	-0,030 -0,294	-0,060 -0,205	-0,007 -0,043	0,000 0,000	02851	-0,009 -0,112	-0,041 -0,150	-0,001 -0,031	0,000 0,000	00003	-0,145 -0,481	-0,169 -0,310	0,004 -0,037	0,000 0,000
02806	-0,029 -0,342	-0,049 -0,140	-0,023 -0,010	0,000 0,000	00013	-0,163 -0,442	-0,170 -0,380	-0,034 -0,303	0,000 0,000	02858	-0,011 -0,233	-0,012 -0,236	0,006 -0,013	0,000 0,000	02799	-0,002 -0,309	0,005 -0,069	-0,003 -0,077	0,000 0,000
00629	0,002 -0,307	-0,002 -0,031	0,000 -0,080	0,000 0,000	02836	-0,006 -0,219	-0,014 -0,202	-0,001 0,003	0,000 0,000	02835	-0,010 -0,170	-0,022 -0,207	0,000 0,021	0,000 0,000	02847	0,001 -0,217	-0,001 -0,227	0,002 0,014	0,000 0,000
02923	-0,018 -0,198	-0,037 -0,238	0,015 -0,106	0,000 0,000	02872	-0,001 -0,266	0,001 -0,224	0,001 -0,006	0,000 0,000	00012	-0,103 -0,236	-0,124 -0,226	0,006 -0,023	0,000 0,000	02824	-0,010 -0,156	-0,054 -0,255	-0,009 -0,108	0,000 0,000
02943	-0,015 -0,256	-0,090 -0,328	0,009 -0,234	0,000 0,000	02815	-0,012 -0,196	-0,015 -0,320	0,009 0,043	0,000 0,000	02899	0,003 -0,282	-0,004 -0,277	0,002 0,003	0,000 0,000	02946	-0,019 -0,190	-0,015 -0,153	-0,001 0,093	0,000 0,000
02936	-0,029 -0,214	-0,031 -0,311	0,032 0,030	0,000 0,000	02945	-0,035 -0,216	-0,091 -0,078	-0,008 -0,096	0,000 0,000	02846	-0,017 -0,255	-0,012 -0,216	0,002 -0,013	0,000 0,000	02912	-0,008 -0,283	-0,008 -0,184	-0,005 0,000	0,000 0,000
02825	-0,025 -0,176	-0,051 -0,327	0,005 0,003	0,000 0,000	00598	0,000 -0,304	-0,030 -0,013	0,133 -0,067	0,000 0,000	02958	-0,002 -0,295	0,193 -0,033	-0,065 -0,078	0,000 0,000	00597	-0,395 -0,300	-1,070 0,168	-0,348 0,141	0,000 0,000
00628	0,053 -0,226	0,074 0,032	0,070 -0,050	0,000 0,000	02816	-0,037 -0,177	-0,066 -0,383	0,006 -0,031	0,000 0,000	02807	-0,005 -0,297	0,006 -0,317	0,004 -0,048	0,000 0,000	02929	-0,006 -0,086	-0,026 -0,055	0,046 -0,071	0,000 0,000
02944	-0,008 -0,324	0,010 -0,382	-0,006 -0,109	0,000 0,000	02953	-0,031 -0,304	-0,079 -0,256	0,006 0,029	0,000 0,000	02935	-0,022 -0,222	-0,034 -0,321	-0,004 -0,036	0,000 0,000	02924	-0,014 -0,182	-0,029 -0,305	-0,004 -0,019	0,000 0,000
02886	0,000 -0,275	0,000 -0,259	0,000 -0,004	0,000 0,000	02957	0,006 -0,305	0,177 -0,024	0,027 0,051	0,000 0,000	00595	-0,017 -0,285	-0,097 -0,027	-0,096 0,029	0,000 0,000	02859	0,001 -0,252	-0,001 -0,260	-0,002 -0,027	0,000 0,000
02848	-0,002 -0,279	0,003 -0,205	0,000 -0,002	0,000 0,000	02860	0,000 -0,252	0,000 -0,238	0,000 -0,002	0,000 0,000	00617	-1,471 0,189	-0,093 -0,264	-0,163 0,155	0,000 0,000	00618	0,186 -0,074	-0,005 -0,162	-0,031 0,149	0,000 0,000
02830	-0,087 -0,119	0,041 -0,138	0,044 0,129	0,000 0,000	02948	0,002 -0,128	-0,075 -0,364	0,002 -0,138	0,000 0,000	00019	-0,131 0,081	-0,173 -0,456	-0,028 -0,624	0,000 0,000	02947	-0,018 -0,303	-0,052 -0,264	-0,003 0,020	0,000 0,000
00020	-0,163 0,010	-0,223 -0,624	-0,024 -0,646	0,000 0,000	02900	-0,001 -0,266	0,001 -0,263	-0,001 -0,017	0,000 0,000	02873	0,000 -0,262	0,000 -0,247	0,000 -0,011	0,000 0,000	02913	0,002 -0,229	-0,002 -0,298	0,002 0,010	0,000 0,000
02940	0,005 -0,214	-0,025 -0,176	-0,031 -0,092	0,000 0,000	00596	-0,312 -0,246	-1,041 0,214	0,297 -0,114	0,000 0,000	02915	-0,003 -0,205	-0,011 -0,186	0,002 -0,016	0,000 0,000	02902	0,000 -0,242	0,000 -0,248	0,000 0,006	0,000 0,000
02914	-0,001 -0,280	0,001 -0,266	0,000 -0,047	0,000 0,000	02800	-0,015 -0,195	-0,016 -0,029	-0,054 -0,063	0,000 0,000	00627	-0,308 -0,230	-0,893 0,277	-0,293 0,151	0,000 0,000	00032	-0,289 0,411	-4,254 2,046	-0,060 -0,103	0,000 0,000
02789	-0,199 0,030	-0,859 0,161	-0,015 -0,061	0,000 0,000	02809	-0,026 -0,215	-0,035 -0,204	0,014 0,037	0,000 0,000	00014	-0,131 0,062	-0,182 -0,341	-0,026 -0,731	0,000 0,000	02817	-0,035 -0,100	-0,075 -0,282	-0,030 -0,090	0,000 0,000
02887	0,000 -0,261	0,000 -0,256	0,000 -0,005	0,000 0,000	02874	0,000 -0,256	0,000 -0,248	0,000 -0,005	0,000 0,000	02808	0,003 -0,264	-0,081 -0,362	0,001 -0,079	0,000 0,000	02892	-0,041 -0,273	-0,078 -0,121	-0,013 -0,047	0,000 0,000
02925	-0,009 -0,203	-0,018 -0,189	-0,005 -0,010	0,000 0,000	00007	-0,123 -0,274	-0,128 -0,327	-0,002 -0,020	0,000 0,000	02901	0,000 -0,269	0,000 -0,258	0,000 -0,010	0,000 0,000	00605	0,027 -0,107	0,012 -0,167	0,044 -0,093	0,000 0,000
00001	-0,110 -0,370	-0,116 -0,353	0,002 0,009	0,000 0,000	02795	-0,228 0,311	-0,728 0,209	-0,053 0,052	0,000 0,000	00026	-0,200 0,565	-3,529 2,565	-0,085 0,092	0,000 0,000	02954	-0,008 -0,196	-0,083 -0,300	0,013 -0,224	0,000 0,000
02875	0,000 -0,241	0,000 -0,245	0,000 0,004	0,000 0,000	02888	0,000 -0,255	0,000 -0,251	0,000 -0,003	0,000 0,000	02861	0,000 -0,243	0,000 -0,233	0,000 -0,007	0,000 0,000	02837	-0,008 -0,206	-0,017 -0,194	0,002 0,009	0,000 0,000
02801	-0,023 -0,184	-0,019 -0,005	0,049 0,098	0,000 0,000	02803	-0,043 -0,286	0,206 -0,043	0,024 0,117	0,000 0,000	00623	0,099 -0,309	-0,078 -0,030	0,060 0,110	0,000 0,000	02802	-0,005 -0,289	0,007 -0,079	0,001 0,082	0,000 0,000
02827	-0,031 -0,298	-0,050 -0,182	-0,018 -0,090	0,000 0,000	02826	-0,029 -0,137	-0,054 -0,327	-0,004 0,006	0,000 0,000	00002	-0,109 -0,273	-0,149 -0,303	-0,004 0,042	0,000 0,000	02865	0,002 -0,432	-0,003 -0,264	0,005 0,024	0,000 0,000
02926	-0,021 -0,174	-0,032 -0,311	-0,002 0,017	0,000 0,000	00626	-0,192 -0,310	-0,901 0,280	0,240 -0,170	0,000 0,000	02849	0,002 -0,201	-0,002 -0,223	-0,001 -0,017	0,000 0,000	00625	0,044 -0,251	0,083 0,036	-0,060 0,057	0,000 0,000
02818	-0,021 -0,241	-0,030 -0,339	0,014 0,097	0,000 0,000	00599	-0,007 -0,328	-0,006 -0,040	-0,007 -0,110	0,000 0,000	02955	-0,003 -0,349	0,006 -0,163	0,002 -0,089	0,000 0,000	02937	-0,007 -0,241	-0,049 -0,311	-0,001 0,006	0,000 0,000
02838	-0,011 -0,151	-0,026 -0,166	0,000 0,021	0,000 0,000	02841	-0,006 -0,266	-0,048 -0,309	-0,015 -0,110	0,000 0,000	02956	-0,080 -0,262	0,072 -0,032	0,027 -0,072	0,000 0,000	00600	0,124 -0,265	-0,005 -0,016	-0,045 -0,114	0,000 0,000
02862	0,000 -0,233	0,000 -0,249	0,000 0,000	0,000 0,000	02918	-0,020 -0,176	-0,028 -0,111	-0,014 -0,114	0,000 0,000	02889	0,000 -0,248	0,000 -0,247	0,000 0,000	0,000 0,000	00006	-0,112 -0,329	-0,113 -0,365	0,006 0,062	0,000 0,000
00624	0,000 -0,301	0,001 -0,029	-0,001 0,088	0,000 0,000	02810	-0,007 -0,262	-0,077 -0,238	0,004 -0,053	0,000 0,000	00604	-0,004 -0,155	-0,009 -0,171	-0,001 -0,172	0,000 0,000	02794	-0,551 0,067	-0,742 0,188	-0,535 0,010	0,000 0,000
02811	-0,013 -0,219	-0,069 -0,060	-0,016 -0,020	0,000 0,000	02903	0,001 -0,285	-0,001 -0,223	-0,002 -0,025	0,000 0,000	02938	-0,033 -0,201	-0,073 -0,112	0,004 -0,142	0,000 0,000	02850	-0,003 -0,287	0,003 -0,180	-0,002 -0,020	0,000 0,000
02876	0,000 -0,237	0,000 -0,225	-0,001 0,010	0,000 0,000	02839	-0,017 -0,277	-0,039 -0,254	-0,007 -0,103	0,000 0,000	02939	-0,016 -0,187	-0,020 -0,140	0,001 0,051	0,000 0,000	02927	-0,039 -0,274	-0,022 -0,240	0,006 0,094	0,000 0,000
00015	-0,138 -0,284	-0,135 -0,280	-0,026 -0,305	0,000 0,000	02828	-0,011 -0,213	-0,008 -0,319	-0,009 -0,119	0,000 0,000	02916	-0,020 -0,243	-0,035 -0,166	0,001 0,064	0,000 0,000	00619	-0,001 -0,141	0,001 -0,183	-0,001 0,153	0,000 0,000
00620	-0,060 -0,134	0,099 -0,154	-0,026 0,157	0,000 0,000	02820	0,002 -0,163	0,001 -0,193	0,002 0,139	0,000 0,000	02878	-0,032 -0,343	-0,059 -0,358	-0,010 -0,033	0,000 0,000	02864	-0,030 -0,372	-0,048 -0,125	0,005 -0,068	0,000 0,000
00004	-0,141 -0,237	-0,157 -0,410	-0,009 -0,039	0,000 0,000	02890	-0,001 -0,212	0,001 -0,251	0,005 0,067	0,000 0,000	02877	-0,017 -0,164	-0,017 -0,198	0,000 -0,015	0,000 0,000	02891	-0,015 -0,364	-0,036 -0,120	-0,004 0,118	0,000 0,000
02863	0,000 -0,202	0,001 -0,314	0,002 -0,021	0,000 0,000	00601	-0,876 0,000	-0,421 -0,015	0,441 -0,315	0,000 0,000	00622	-1,035 -0,065	-0,451 -0,087	-0,459 0,263	0,000 0,000	00027	-1,584 0,704	-3,123 1,596	-1,463 0,605	0,000 0,000
02917	-0,031 -0,264	-0,067 -0,270	0,013 0,042	0,000 0,000	00005	-0,131 -0,349	-0,167 -0,317	0,011 -0,028	0,000 0,000	02812	0,084 -0,143	0,077 -0,114	0,089 0,138	0,000 0,000	02819	-0,027 -0,188	-0,027 -0,234	0,016 0,075	0,000 0,000
02904	-0,015 -0,189	-0,029 -0,116	0,001 -0,050	0,000 0,000	02790	-0,393 0,222	-0,574 0,158	0,369 -0,027	0,000 0,000	02949	0,024 -0,191	0,031 -0,178	-0,048 -0,166	0,000 0,000	00602	-0,060 -0,285	-1,245 0,287	0,171 -0,152	0,000 0,000
02852	-0,054 -0,339	-0,057 -0,060	-0,005 -0,041	0,000 0,000	00031	-1,236 1,077	-2,908 2,006	1,262 -0,890	0,000 0,000	00621	0,009 -0,210	-1,392 0,136	-0,188 0,117	0,000 0,000	02928	-0,017 -0,292	-0,048 -0,123	-0,022 -0,089	0,000 0,000
00016	-0,151 -0,329	-0,120 0,171	-0,031 -0,637	0,000 0,000	02829	0,003 -0,313	-0,004 -0,270	0,001 0,044	0,000 0,000	00603	-0,029 -0,181	0,045 -0,116	0,059 -0,110	0,000 0,000	02905	-0,026 -0,354	-0,051 -0,184	0,007 0,113	0,000 0,000
00018	-0,148 -0,459	-0,147 0,020	-0,037 -0,688	0,000 0,000															
seconda risega						**Platea 1**													
Condizione carico (Carico Permanente)																			
00041	-4,729 5,054	0,326 1,911	0,011 -0,062	0,000 0,000	00643	-1,459 0,327	0,133 0,602	-0,039 -0,164	0,000 0,000	00147	-1,458 0,603	-0,440 -0,341	-0,417 0,319	0,000 0,000	00148	-0,710 -0,138	-0,689 -0,333	0,997 -0,692	0,000 0,000

Nodo	σL1 σP1 [N/mm²]	σL2 σP2 [N/mm²]	τL τP [N/mm²]	τP13 τP23 [N/mm²]	Nodo	σL1 σP1 [N/mm²]	σL2 σP2 [N/mm²]	τL τP [N/mm²]	τP13 τP23 [N/mm²]	Nodo	σL1 σP1 [N/mm²]	σL2 σP2 [N/mm²]	τL τP [N/mm²]	τP13 τP23 [N/mm²]	Nodo	σL1 σP1 [N/mm²]	σL2 σP2 [N/mm²]	τL τP [N/mm²]	τP13 τP23 [N/mm²]
00853	-1,374	-0,917	0,023	0,000	00149	0,350	0,042	-0,026	0,000	00895	0,000	0,000	0,000	0,000	00097	0,000	0,000	0,000	0,000
	0,344	0,023	0,304	0,000		-0,132	-0,549	0,219	0,000		-0,138	-0,868	0,193	0,000		-0,138	-0,832	0,277	0,000
00098	0,000	0,000	0,000	0,000	00874	0,010	-0,011	-0,081	0,000	00146	0,087	0,111	0,125	0,000	00150	-0,015	-0,007	0,013	0,000
	-0,101	-0,847	0,194	0,000		-0,152	-0,436	-0,232	0,000		0,017	-0,454	-0,179	0,000		-0,161	-0,800	0,294	0,000
00831	-0,029	0,020	-0,005	0,000	00973	0,008	-0,021	0,031	0,000	00104	0,025	0,010	-0,053	0,000	00105	-0,006	0,003	-0,001	0,000
	-0,224	-0,677	0,291	0,000		-0,500	-0,299	0,337	0,000		-0,346	-0,282	0,197	0,000		-0,484	-0,299	0,401	0,000
00637	-1,543	-0,190	-0,012	0,000	00047	-5,288	-0,020	-0,131	0,000	00094	-1,496	-0,486	0,438	0,000	00731	0,068	-0,135	0,047	0,000
	0,393	0,612	0,147	0,000		5,395	1,886	0,103	0,000		0,650	-0,394	-0,378	0,000		0,083	-0,441	-0,015	0,000
00648	-1,125	-0,603	0,657	0,000	00085	-0,665	-1,389	0,748	0,000	00832	-1,590	-0,717	-0,102	0,000	00093	-0,580	-0,449	-0,680	0,000
	0,552	0,811	0,198	0,000		0,004	0,074	-0,556	0,000		0,452	0,097	-0,347	0,000		0,333	-0,339	0,424	0,000
00151	0,000	0,000	0,000	0,000	00810	0,000	-0,001	0,000	0,000	00770	0,000	0,000	0,000	0,000	00089	0,000	0,000	0,000	0,000
	-0,091	-1,033	0,333	0,000		-0,417	-0,968	0,231	0,000		-0,114	-1,041	-0,202	0,000		-0,039	-1,060	-0,233	0,000
00090	0,000	0,000	0,000	0,000	00145	0,004	-0,002	0,000	0,000	00894	-0,001	0,001	0,000	0,000	00144	0,000	0,000	0,000	0,000
	-0,075	-1,012	-0,310	0,000		-0,111	-0,716	-0,271	0,000		-0,453	-0,772	-0,223	0,000		-0,160	-0,859	-0,297	0,000
00852	-0,008	-0,126	-0,016	0,000	00088	0,000	0,000	0,000	0,000	00086	0,035	0,230	-0,102	0,000	00811	0,024	0,006	-0,021	0,000
	-0,556	-0,516	0,104	0,000		-0,037	-1,019	-0,156	0,000		0,111	-0,594	-0,110	0,000		-0,142	-0,687	-0,245	0,000
00812	-0,001	0,001	-0,001	0,000	00791	0,000	-0,001	0,000	0,000	00152	0,000	0,000	0,000	0,000	00790	0,000	0,000	0,000	0,000
	-0,717	-0,812	-0,217	0,000		-0,362	-0,958	-0,224	0,000		-0,030	-1,085	0,239	0,000		-0,134	-1,056	0,200	0,000
00091	-0,003	0,001	-0,002	0,000	00092	-0,014	0,021	0,017	0,000	00854	0,002	0,001	0,097	0,000	00095	0,105	0,119	-0,146	0,000
	-0,125	-0,783	-0,288	0,000		-0,158	-0,499	-0,148	0,000		-0,062	-0,424	0,211	0,000		0,036	-0,438	0,132	0,000
00096	0,002	-0,002	0,001	0,000	00750	0,000	-0,002	0,002	0,000	00087	0,002	-0,002	0,000	0,000	00833	-0,002	-0,125	-0,003	0,000
	-0,086	-0,698	0,259	0,000		-0,099	-0,906	-0,099	0,000		-0,036	-0,917	-0,145	0,000		-0,456	-0,476	-0,100	0,000
00915	0,000	0,000	0,000	0,000	00143	0,000	0,000	0,000	0,000	00103	-1,120	-0,070	-0,164	0,000	00638	-0,966	-0,494	-0,489	0,000
	-0,166	-0,904	-0,196	0,000		-0,121	-0,881	-0,206	0,000		0,674	-0,538	0,381	0,000		0,601	0,903	-0,163	0,000
00046	-4,170	-1,483	-1,686	0,000	00036	-0,670	-0,699	0,029	0,000	00753	-0,051	-0,266	0,074	0,000	00773	-0,100	-0,192	0,000	0,000
	5,160	3,055	2,200	0,000		-0,310	-0,430	0,075	0,000		-1,530	-1,795	0,449	0,000		-1,206	-0,886	0,376	0,000
00936	0,063	-0,039	0,005	0,000	00916	0,001	-0,001	-0,001	0,000	00100	0,002	-0,001	0,003	0,000	00935	0,001	-0,001	0,001	0,000
	-0,030	-0,603	0,037	0,000		-0,148	-0,814	0,102	0,000		0,003	-0,713	0,093	0,000		-0,179	-0,850	-0,092	0,000
00142	0,000	0,000	0,000	0,000	00875	-0,001	0,001	0,000	0,000	00990	0,001	-0,001	-0,001	0,000	00106	0,000	0,000	0,000	0,000
	0,018	-0,920	-0,163	0,000		-0,385	-0,746	0,221	0,000		-0,561	-0,475	0,390	0,000		-0,497	-0,447	0,484	0,000
00099	0,000	0,000	0,000	0,000	00914	0,000	0,000	0,000	0,000	00192	-1,943	-0,087	0,241	0,000	00048	-4,769	-1,857	1,944	0,000
	0,004	-0,871	0,162	0,000		-0,539	-0,859	-0,063	0,000		0,544	-0,483	-0,248	0,000		4,785	2,711	-1,849	0,000
00897	0,000	0,000	0,000	0,000	00876	0,002	-0,002	0,002	0,000	00896	0,000	0,000	0,000	0,000	00102	-0,637	-1,340	-0,650	0,000
	-0,908	-0,783	-0,132	0,000		-0,907	-0,712	0,089	0,000		-0,472	-0,828	0,072	0,000		0,203	0,243	0,671	0,000
00101	-0,038	0,130	0,004	0,000	00955	-0,029	0,028	-0,022	0,000	00771	0,000	0,000	0,000	0,000	00830	0,003	-0,003	-0,001	0,000
	-0,077	-0,347	0,076	0,000		-0,216	0,033	0,110	0,000		-0,449	-1,012	-0,063	0,000		-0,812	-0,829	0,210	0,000
00107	0,000	0,000	0,000	0,000	00855	0,001	-0,001	-0,004	0,000	00772	0,000	0,000	-0,004	0,000	00751	-0,002	0,002	0,001	0,000
	-0,490	-0,478	0,452	0,000		-0,727	-0,739	0,174	0,000		-0,980	-1,051	0,187	0,000		-0,490	-0,956	0,051	0,000
00873	-0,003	0,003	0,002	0,000	00834	-0,002	0,002	0,002	0,000	00713	-0,131	0,057	-0,062	0,000	00191	0,278	-0,004	0,030	0,000
	-0,831	-0,776	-0,161	0,000		-1,113	-0,928	-0,050	0,000		-0,281	-0,041	-0,236	0,000		-0,310	-0,138	-0,354	0,000
00732	0,002	-0,002	-0,004	0,000	00917	-0,001	0,001	-0,001	0,000	00792	0,000	0,000	0,000	0,000	00696	-0,004	0,001	0,000	0,000
	-0,688	-0,620	0,062	0,000		-0,495	-0,833	-0,075	0,000		-0,900	-0,915	-0,082	0,000		-0,603	-0,319	-0,388	0,000
00190	-0,001	0,002	-0,002	0,000	00189	0,001	0,000	0,000	0,000	00153	0,000	0,000	0,000	0,000	00714	0,000	0,000	0,003	0,000
	-0,535	-0,336	-0,431	0,000		-0,580	-0,463	-0,495	0,000		-0,049	-1,035	0,150	0,000		-0,858	-0,529	-0,170	0,000
00937	-0,001	0,001	0,001	0,000	00813	0,000	0,000	0,008	0,000	00974	0,000	0,000	0,002	0,000	00956	-0,002	0,002	0,001	0,000
	-0,610	-0,767	-0,118	0,000		-1,335	-1,010	-0,118	0,000		-0,796	-0,563	0,178	0,000		-0,859	-0,564	0,090	0,000
00856	-0,183	-0,280	-0,001	0,000	00752	-0,004	0,004	0,002	0,000	00769	0,001	-0,002	-0,001	0,000	00789	0,000	0,000	0,000	0,000
	-1,089	-0,923	0,181	0,000		-1,178	-1,154	0,161	0,000		-0,124	-0,916	0,077	0,000		-0,514	-1,017	0,049	0,000
00639	-0,673	-1,108	-0,677	0,000	00111	-0,099	-2,051	-0,273	0,000	00045	-1,910	-5,022	-2,092	0,000	00793	0,011	-0,010	-0,001	0,000
	0,909	0,502	-0,166	0,000		-0,619	0,612	0,255	0,000		2,932	4,895	2,049	0,000		-1,442	-0,692	0,098	0,000
00719	-0,143	-0,110	-0,007	0,000	00737	-0,015	-0,054	0,000	0,000	00013	-0,511	-0,261	0,005	0,000	00795	-0,006	0,005	0,002	0,000
	-0,442	-1,078	0,064	0,000		-0,670	-0,770	0,128	0,000		0,038	0,064	-0,168	0,000		-1,031	-0,587	0,070	0,000
00774	-0,038	-0,118	0,000	0,000	00794	-0,004	0,004	0,003	0,000	00154	0,000	0,000	0,000	0,000	00155	0,033	0,214	0,092	0,000
	-0,902	-0,205	-0,041	0,000		-1,237	-0,577	0,164	0,000		-0,010	-0,940	0,136	0,000		0,109	-0,613	0,069	0,000
00938	-0,229	-0,322	0,011	0,000	00835	-0,093	-0,235	0,116	0,000	00815	-0,004	0,004	0,008	0,000	00918	0,000	0,000	0,005	0,000
	-1,025	-1,175	0,020	0,000		-1,588	-1,443	0,279	0,000		-1,042	-0,669	0,191	0,000		-0,991	-0,992	-0,277	0,000
00141	0,002	0,001	-0,003	0,000	00954	0,055	-0,038	-0,001	0,000	00877	0,006	-0,006	0,006	0,000	00991	0,000	0,000	0,000	0,000
	-0,008	-0,747	-0,080	0,000		-0,076	-0,629	-0,004	0,000		-1,289	-0,640	-0,088	0,000		-0,627	-0,661	0,243	0,000
01006	0,000	0,000	0,000	0,000	00681	0,000	0,000	0,000	0,000	00186	0,001	-0,003	0,000	0,000	00187	0,000	0,000	0,000	0,000
	-0,471	-0,539	0,433	0,000		-0,560	-0,654	-0,325	0,000		-0,348	-0,516	-0,380	0,000		-0,468	-0,515	-0,530	0,000
00035	-0,756	-0,682	0,025	0,000	00682	0,004	-0,004	0,002	0,000	00698	0,000	0,000	0,000	0,000	00109	0,000	-0,003	0,002	0,000
	-0,414	-0,558	-0,017	0,000		-0,517	-0,902	-0,112	0,000		-0,794	-0,854	-0,001	0,000		-0,321	-0,511	0,431	0,000
00108	0,000	0,000	0,000	0,000	00749	0,053	-0,123	-0,048	0,000	00668	-0,003	0,003	-0,004	0,000	00156	-0,648	-1,357	-0,722	0,000
	-0,442	-0,518	0,484	0,000		0,017	-0,437	-0,036	0,000		-0,273	-0,509	-0,343	0,000		0,052	0,056	0,470	0,000
00140	-0,030	0,128	-0,005	0,000	00733	0,000	0,000	0,005	0,000	00697	0,000	0,000	0,000	0,000	00188	0,000	0,000	0,000	0,000
	-0,045	-0,390	-0,066	0,000		-1,276	-1,021	0,092	0,000		-0,784	-0,582	-0,263	0,000		-0,581	-0,496	-0,415	0,000
00139	-0,621	-1,313	0,633	0,000	00898	0,005	-0,004	-0,003	0,000	00857	-0,042	-0,188	-0,019	0,000	00814	-0,043	-0,130	0,011	0,000
	0,231	0,206	-0,578	0,000		-1,277	-0,662	-0,181	0,000		-1,234	-0,364	-0,276	0,000		-1,277	-0,543	0,243	0,000
01021	0,079	-0,189	0,068	0,000	00644	-1,063	-0,604	-0,628	0,000	00939	-0,060	-0,254	-0,023	0,000	00034	-0,823	-0,865	0,010	0,000
	0,010	-0,164	0,319	0,000		0,456	0,812	-0,208	0,000		-1,042	-0,830	-0,384	0,000		-0,797	-0,640	-0,019	0,000
00037	-0,974	-4,424	1,597	0,000	00184	0,635	-1,576	-0,068	0,000	00656	-0,597	-1,090	0,332	0,000	00957	0,005	-0,005	0,003	0,000
	2,373	4,341	-1,331	0,000		-1,026	0,557	0,326	0,000		0,371	0,208	-0,420	0,000		-1,186	-0,800	-0,090	0,000
00919	-0,093	-0,209	0,086	0,000	00775	-0,080	-0,079	-0,010	0,000	00754	-0,049	-0,115	-0,004	0,000	00878	-0,009	0,008	0,005	0,000
	-1,166	-0,617	-0,140	0,000		-0,645	-0,752	-0,019	0,000		-0,559	-0,647	0,149	0,000		-1,210	-0,684	-0,206	0,000
00836	-0,035	-0,103	0,004	0,000	00040	-4,610	-1,808	-1,902	0,000	00715	0,004	-0,004	-0,002	0,000	00185	0,012	0,040	-0,011	0,000
	-0,450	-0,333	0,046	0,000		4,521	2,723	1,700	0,000		-1,159	-0,776	0,063	0,000		-0,221	-0,423	-0,255	0,000
00809	0,000	0,000	0,000	0,000	01007	0,003	-0,001	-0,003	0,000	00734	-0,109	-0,207	0,008	0,000	00110	-0,006	0,332	0,048	0,000
	-0,992	-0,920	0,079	0,000		-0,390	-0,662	0,311	0,000		-1,126	-0,955	0,355	0,000		-0,205	-0,280	0,370	0,000
00011	-0,244	-0,091	-0,008	0,000	00797	0,027	0,000	-0,005	0,000	00817	-0,034	-0,013	0,003	0,000	00961	-0,100	-0,083	0,004	0,000
	0,120	0,134	-0,012	0,000		-0,220	-0,370	0,004	0,000		-0,421	-0,397	0,055	0,000		-0,534	-1,041	-0,164	0,000
00960	0,016	-0,047	0,002	0,000	00978	-0,043	-0,124	0,008	0,000	00975	0,000	0,000	0,000	0,000	00899	-0,005	0,005	-0,004	0,000
	-0,999	-0,521	-0,141	0,000		-0,567	-0,884	0,024	0,000		-0,877	-0,801	-0,051	0,000		-1,288	-0,687	-0,252	0,000

Nodo	σL1 σP1 [N/mm²]	σL2 σP2 [N/mm²]	τL τP [N/mm²]	τP13 τP23 [N/mm²]	Nodo	σL1 σP1 [N/mm²]	σL2 σP2 [N/mm²]	τL τP [N/mm²]	τP13 τP23 [N/mm²]	Nodo	σL1 σP1 [N/mm²]	σL2 σP2 [N/mm²]	τL τP [N/mm²]	τP13 τP23 [N/mm²]	Nodo	σL1 σP1 [N/mm²]	σL2 σP2 [N/mm²]	τL τP [N/mm²]	τP13 τP23 [N/mm²]
00920	0,033 -0,748	-0,098 -0,350	0,026 -0,173	0,000 0,000	00858	0,003 -1,064	-0,003 -0,816	-0,014 -0,339	0,000 0,000	00992	0,000 -0,614	0,000 -0,935	0,003 -0,001	0,000 0,000	00958	-0,006 -0,933	0,005 -1,055	0,003 -0,310	0,000 0,000
00683	-0,006 -0,847	0,006 -1,180	0,006 0,006	0,000 0,000	00699	0,000 -0,799	0,000 -1,150	-0,003 0,229	0,000 0,000	01033	0,001 -0,754	-0,016 -0,034	0,049 0,099	0,000 0,000	00112	-1,080 0,163	-0,535 0,191	-0,557 0,498	0,000 0,000
00113	0,031 -0,574	-0,089 -0,122	-0,029 0,005	0,000 0,000	00994	-0,063 -1,211	-0,294 -1,433	-0,022 -0,157	0,000 0,000	00033	-0,825 -0,588	-0,671 -0,397	-0,024 -0,287	0,000 0,000	00993	-0,215 -0,724	-0,311 -1,284	0,011 -0,093	0,000 0,000
00837	-0,039 -0,917	-0,072 -0,543	0,005 -0,019	0,000 0,000	00669	-0,047 -0,319	-0,030 -0,573	-0,054 -0,073	0,000 0,000	00647	-0,639 0,518	-1,333 0,543	0,604 0,170	0,000 0,000	00796	-0,015 -0,625	-0,029 -0,439	-0,020 0,049	0,000 0,000
01009	0,008 -1,065	-0,007 -0,901	0,001 -0,086	0,000 0,000	00879	0,002 -1,257	-0,002 -0,662	0,004 -0,130	0,000 0,000	00716	-0,004 -0,908	0,004 -1,032	-0,002 0,308	0,000 0,000	00859	-0,018 -0,828	-0,042 -0,565	-0,009 -0,162	0,000 0,000
00023	-0,382 0,148	-0,213 0,014	-0,013 -0,268	0,000 0,000	00977	-0,112 -0,817	-0,153 -0,902	0,115 -0,275	0,000 0,000	00959	0,002 -0,953	-0,002 -1,181	0,004 -0,396	0,000 0,000	00976	0,003 -0,808	-0,003 -1,028	0,000 -0,217	0,000 0,000
01022	-0,015 -0,519	0,029 -0,188	-0,034 -0,048	0,000 0,000	00768	-0,002 -0,577	0,002 -0,953	-0,001 -0,080	0,000 0,000	01008	-0,005 -0,493	0,005 -0,860	-0,003 0,151	0,000 0,000	00735	-0,007 -0,870	0,007 -1,020	0,001 0,444	0,000 0,000
00940	0,000 -1,078	0,000 -1,023	-0,005 -0,409	0,000 0,000	00900	-0,057 -0,946	-0,076 -0,744	0,001 -0,150	0,000 0,000	01034	0,000 -0,939	-0,002 -0,215	0,003 0,130	0,000 0,000	00114	-0,013 -0,820	-0,001 -0,007	-0,015 0,081	0,000 0,000
00115	0,000 -0,964	0,000 -0,017	0,000 0,218	0,000 0,000	00024	-0,443 0,031	-0,199 0,093	0,011 -0,310	0,000 0,000	00816	-0,022 -0,774	-0,043 -0,507	0,003 0,080	0,000 0,000	00183	-1,350 0,159	-0,525 0,041	0,617 -0,578	0,000 0,000
00738	-0,024 -0,423	-0,036 -0,617	-0,004 0,109	0,000 0,000	00757	0,008 -0,262	-0,025 -0,350	0,001 0,081	0,000 0,000	00657	-0,113 -0,466	0,088 0,072	0,080 -0,040	0,000 0,000	00838	-0,070 -0,230	-0,044 -0,078	0,001 -0,034	0,000 0,000
00705	0,005 -0,626	-0,005 -1,361	-0,003 -0,098	0,000 0,000	00704	0,024 -0,556	-0,078 -0,491	0,001 0,030	0,000 0,000	00722	-0,086 -0,503	-0,074 -1,225	0,002 -0,161	0,000 0,000	00880	0,016 -0,758	-0,016 -0,454	0,008 -0,154	0,000 0,000
00755	-0,001 -0,793	0,001 -0,841	0,008 0,256	0,000 0,000	00901	-0,056 0,040	-0,045 -0,132	-0,010 0,115	0,000 0,000	00022	-0,401 0,070	-0,212 0,220	-0,026 -0,231	0,000 0,000	00717	0,003 -0,897	-0,003 -1,197	-0,004 0,348	0,000 0,000
00652	0,001 -0,146	0,003 -0,219	-0,001 -0,023	0,000 0,000	00651	-0,015 -0,562	0,048 -0,225	-0,032 -0,263	0,000 0,000	00661	-0,001 -0,646	0,001 -0,801	0,000 -0,152	0,000 0,000	00921	-0,073 -0,794	-0,087 -1,006	-0,015 -0,341	0,000 0,000
00941	0,006 -1,039	-0,006 -1,010	-0,001 -0,335	0,000 0,000	00700	-0,094 -1,026	-0,252 -1,287	0,019 0,277	0,000 0,000	00893	0,002 -1,004	-0,002 -0,741	-0,001 -0,073	0,000 0,000	00182	0,181 -0,536	0,003 0,049	-0,067 -0,135	0,000 0,000
00922	-0,021 -0,628	-0,025 -0,552	-0,005 -0,117	0,000 0,000	00736	0,005 -0,936	-0,005 -0,946	0,002 0,340	0,000 0,000	00649	0,000 -0,896	0,000 -0,147	0,000 -0,197	0,000 0,000	00180	0,000 -0,903	0,000 -0,060	0,000 -0,221	0,000 0,000
00181	0,000 -0,831	0,000 0,000	0,000 -0,142	0,000 0,000	00670	0,004 -0,914	-0,004 -0,585	-0,006 0,063	0,000 0,000	00116	0,000 -0,901	0,000 -0,153	0,000 0,219	0,000 0,000	00839	0,008 -0,277	-0,006 -0,111	0,008 0,003	0,000 0,000
00010	-0,232 0,057	-0,083 0,054	0,010 -0,002	0,000 0,000	00776	-0,037 -0,561	-0,038 -0,562	0,011 0,075	0,000 0,000	00684	-0,204 -1,069	-0,316 -1,158	0,006 0,210	0,000 0,000	00860	-0,034 -0,488	-0,016 -0,400	-0,013 -0,017	0,000 0,000
00962	0,000 -0,650	0,000 -1,023	-0,003 -0,092	0,000 0,000	00979	-0,003 -0,741	0,003 -1,248	-0,002 -0,240	0,000 0,000	01013	-0,070 -0,944	-0,314 -1,811	0,011 -0,052	0,000 0,000	00997	0,018 -0,636	-0,143 -0,896	-0,011 -0,128	0,000 0,000
01012	-0,007 -0,907	0,006 -1,414	-0,001 0,003	0,000 0,000	00942	-0,016 -0,706	-0,039 -0,739	0,004 -0,188	0,000 0,000	00851	-0,002 -1,240	0,002 -0,966	0,003 0,038	0,000 0,000	00718	0,023 -0,818	-0,099 -0,396	-0,002 0,111	0,000 0,000
00025	-0,789 -0,579	-0,858 -0,764	0,005 0,014	0,000 0,000	00642	-0,924 0,498	-0,490 0,908	0,474 0,169	0,000 0,000	00972	-0,023 -0,318	0,027 -0,022	0,017 -0,099	0,000 0,000	00882	0,030 -0,264	0,008 -0,190	0,002 -0,020	0,000 0,000
00861	0,020 -0,231	0,004 -0,213	-0,001 -0,010	0,000 0,000	00881	-0,020 -0,257	-0,007 -0,274	0,017 -0,059	0,000 0,000	00798	0,012 -0,205	0,003 -0,195	-0,006 -0,013	0,000 0,000	00777	-0,049 -0,483	-0,027 -0,470	0,006 0,079	0,000 0,000
00658	0,000 -0,882	0,001 -0,257	0,002 -0,039	0,000 0,000	01023	-0,003 -0,940	0,003 -0,437	-0,001 -0,054	0,000 0,000	00671	-0,003 -0,896	0,003 -0,794	-0,001 0,154	0,000 0,000	00756	0,000 -0,763	0,000 -0,758	-0,001 0,160	0,000 0,000
00720	-0,003 -0,695	0,003 -1,062	0,002 0,108	0,000 0,000	00157	-1,874 0,469	-0,081 -0,410	-0,241 0,248	0,000 0,000	00158	0,234 -0,369	-0,005 -0,149	-0,037 0,354	0,000 0,000	00730	-0,106 -0,387	0,054 -0,072	0,061 0,214	0,000 0,000
00650	0,000 -0,790	0,000 -0,244	-0,001 -0,245	0,000 0,000	00659	0,000 -0,848	0,000 -0,499	0,000 -0,102	0,000 0,000	00138	-1,082 0,593	-0,062 -0,487	0,161 -0,366	0,000 0,000	00009	-0,158 0,025	-0,071 0,049	-0,011 -0,023	0,000 0,000
00179	0,000 -0,872	0,000 -0,119	0,000 -0,232	0,000 0,000	01010	-0,006 -0,975	0,006 -1,027	0,003 -0,243	0,000 0,000	00818	0,020 -0,247	0,004 -0,124	-0,002 -0,032	0,000 0,000	00701	-0,080 -0,581	-0,196 -0,962	-0,026 -0,060	0,000 0,000
00119	0,072 -0,484	0,241 0,097	-0,025 0,251	0,000 0,000	01043	-0,001 -0,693	-0,014 -0,120	-0,001 0,264	0,000 0,000	00118	0,002 -0,732	0,008 -0,087	0,007 0,241	0,000 0,000	00872	-0,188 -1,188	-0,253 -1,019	0,011 -0,169	0,000 0,000
00902	-0,026 -0,307	-0,023 -0,314	-0,015 -0,026	0,000 0,000	01045	-0,063 -0,319	-0,055 0,258	-0,113 -0,105	0,000 0,000	01037	-0,006 -0,443	0,002 -0,552	0,002 0,030	0,000 0,000	00640	-0,195 0,901	-1,076 0,561	-0,015 0,050	0,000 0,000
00021	-0,486 0,071	-0,214 0,097	-0,026 -0,333	0,000 0,000	01024	0,000 -0,899	0,000 -0,686	0,000 0,006	0,000 0,000	00995	-0,003 -0,829	0,003 -1,355	-0,005 -0,322	0,000 0,000	00702	0,000 -0,677	0,000 -1,305	0,007 0,206	0,000 0,000
00012	-0,254 0,057	-0,107 0,052	0,020 -0,040	0,000 0,000	00778	0,018 -0,221	0,000 -0,140	-0,008 0,055	0,000 0,000	00685	-0,006 -0,770	0,006 -1,248	0,000 0,281	0,000 0,000	00840	0,000 -0,299	0,000 -0,243	0,000 -0,009	0,000 0,000
00923	0,000 -0,243	-0,015 -0,264	-0,020 -0,081	0,000 0,000	00980	0,007 -0,677	-0,007 -1,078	-0,007 -0,142	0,000 0,000	01035	0,000 -0,862	0,000 -0,381	0,000 0,199	0,000 0,000	00117	0,000 -0,918	0,001 -0,109	0,000 0,280	0,000 0,000
00178	0,000 -0,853	0,000 -0,071	0,000 -0,305	0,000 0,000	00996	0,000 -0,737	0,000 -1,424	0,008 -0,330	0,000 0,000	00943	-0,095 -0,281	-0,061 -0,521	-0,005 -0,093	0,000 0,000	01011	0,000 -0,800	0,000 -1,203	0,000 -0,109	0,000 0,000
00672	0,000 -0,740	0,000 -1,012	0,000 0,016	0,000 0,000	00014	-0,300 0,081	-0,233 0,226	-0,013 -0,290	0,000 0,000	00739	0,064 -0,440	-0,008 -0,642	0,009 0,084	0,000 0,000	00740	-0,055 -0,164	-0,055 0,143	0,007 -0,043	0,000 0,000
00008	-0,260 0,085	-0,097 0,068	-0,014 -0,027	0,000 0,000	00903	0,056 -0,317	0,016 -0,172	0,000 0,014	0,000 0,000	00913	0,000 -0,997	0,000 -0,817	0,000 0,152	0,000 0,000	00646	-0,389 0,667	-1,060 0,380	0,014 -0,037	0,000 0,000
00038	-0,230 1,590	-6,153 5,618	0,035 -0,061	0,000 0,000	00175	-0,476 -0,298	-1,541 0,633	-0,431 0,295	0,000 0,000	00819	0,000 -0,282	0,000 -0,260	-0,001 -0,019	0,000 0,000	00862	0,000 -0,324	0,000 -0,273	0,000 0,006	0,000 0,000
00001	-0,126 0,035	-0,069 0,011	0,007 0,024	0,000 0,000	00759	-0,012 -0,186	-0,013 -0,216	-0,002 0,007	0,000 0,000	00780	0,049 -0,182	0,011 -0,166	0,003 0,024	0,000 0,000	00934	-0,001 -0,573	0,001 -0,862	0,001 0,094	0,000 0,000
01044	-0,054 -0,343	-0,014 0,222	0,106 0,118	0,000 0,000	00120	-0,377 -0,543	-1,373 0,494	0,400 -0,505	0,000 0,000	01025	0,000 -0,801	0,000 -0,900	0,000 0,082	0,000 0,000	00177	-0,003 -0,644	0,002 -0,122	0,000 -0,299	0,000 0,000
00904	0,001 -0,242	-0,001 -0,291	0,000 -0,021	0,000 0,000	00924	-0,002 -0,232	-0,006 -0,249	-0,003 -0,044	0,000 0,000	00788	0,000 -1,078	0,000 -1,046	0,004 -0,196	0,000 0,000	00841	0,000 -0,296	0,000 -0,262	0,000 -0,001	0,000 0,000
00660	0,002 -0,721	-0,001 -0,671	0,001 -0,174	0,000 0,000	00686	0,000 -0,667	0,000 -1,306	-0,005 0,202	0,000 0,000	00176	0,074 -0,401	-0,016 -0,137	0,057 -0,147	0,000 0,000	01026	-0,002 -0,793	0,002 -1,108	-0,001 0,116	0,000 0,000
00673	-0,004 -0,748	0,004 -1,252	0,003 -0,115	0,000 0,000	00799	0,000 -0,254	0,000 -0,253	0,000 -0,013	0,000 0,000	00044	-0,455 1,607	-5,240 6,506	-0,036 0,073	0,000 0,000	00883	-0,001 -0,313	0,000 -0,306	0,000 0,006	0,000 0,000
00758	-0,031 -0,358	-0,035 -0,564	0,011 0,067	0,000 0,000	00944	-0,033 -0,333	-0,020 -0,575	-0,004 -0,018	0,000 0,000	00925	0,033 -0,174	0,013 -0,043	0,006 -0,083	0,000 0,000	01036	0,001 -0,678	-0,001 -0,457	0,000 0,231	0,000 0,000
00703	0,004 -0,574	-0,004 -1,361	0,002 0,122	0,000 0,000	00020	-0,487 0,015	-0,229 0,092	-0,016 -0,306	0,000 0,000	00963	0,015 -0,429	-0,036 -0,663	0,001 -0,088	0,000 0,000	00981	-0,154 -0,491	-0,091 -0,884	0,005 -0,017	0,000 0,000

Nodo	σL1 σP1 [N/mm²]	σL2 σP2 [N/mm²]	τL τP [N/mm²]	τP13 τP23 [N/mm²]	Nodo	σL1 σP1 [N/mm²]	σL2 σP2 [N/mm²]	τL τP [N/mm²]	τP13 τP23 [N/mm²]	Nodo	σL1 σP1 [N/mm²]	σL2 σP2 [N/mm²]	τL τP [N/mm²]	τP13 τP23 [N/mm²]	Nodo	σL1 σP1 [N/mm²]	σL2 σP2 [N/mm²]	τL τP [N/mm²]	τP13 τP23 [N/mm²]
00742	0,044 -0,320	-0,015 -0,520	0,001 -0,094	0,000 0,000	00741	-0,022 -0,422	-0,014 -0,672	0,002 -0,104	0,000 0,000	00761	-0,019 -0,291	-0,026 -0,468	-0,021 -0,071	0,000 0,000	00721	-0,042 -0,468	-0,092 -1,180	-0,034 0,103	0,000 0,000
00779	0,017 -0,186	0,001 -0,196	-0,003 -0,016	0,000 0,000	00863	0,000 -0,285	0,000 -0,275	0,000 0,007	0,000 0,000	00820	0,000 -0,266	0,000 -0,259	0,000 0,005	0,000 0,000	00825	-0,071 -0,327	-0,028 -0,278	-0,005 -0,069	0,000 0,000
00804	0,117 -0,253	0,030 -0,379	-0,002 -0,126	0,000 0,000	00003	-0,160 0,069	-0,069 0,093	0,001 -0,034	0,000 0,000	00999	0,005 -0,582	-0,005 -1,332	-0,004 0,313	0,000 0,000	00982	0,005 -0,601	-0,004 -1,041	0,000 0,085	0,000 0,000
00998	-0,092 -0,509	-0,128 -0,388	-0,047 0,218	0,000 0,000	00687	-0,079 -0,641	-0,213 -1,137	0,019 0,207	0,000 0,000	00842	0,000 -0,267	0,000 -0,259	0,000 0,005	0,000 0,000	00884	0,000 -0,259	0,000 -0,276	0,000 -0,001	0,000 0,000
00688	-0,083 -0,689	-0,216 -1,206	-0,017 -0,199	0,000 0,000	00674	-0,212 -0,908	-0,334 -1,320	0,000 -0,003	0,000 0,000	00026	-0,802 -0,674	-0,857 -0,673	0,006 0,040	0,000 0,000	00989	0,005 -0,567	-0,021 -0,316	-0,027 -0,335	0,000 0,000
00800	0,000 -0,248	0,000 -0,247	0,001 0,027	0,000 0,000	00689	0,000 -0,663	0,000 -1,352	0,005 -0,201	0,000 0,000	00964	-0,059 -0,464	-0,040 -0,804	-0,004 0,022	0,000 0,000	00821	0,000 -0,251	0,000 -0,242	0,000 0,016	0,000 0,000
00945	0,098 -0,194	-0,002 -0,495	-0,003 -0,038	0,000 0,000	00926	0,014 -0,150	0,011 -0,125	-0,024 0,016	0,000 0,000	00007	-0,262 0,061	-0,067 0,165	-0,006 0,004	0,000 0,000	00002	-0,192 0,041	-0,094 0,061	-0,014 0,061	0,000 0,000
00781	0,054 -0,180	0,014 -0,174	0,007 0,029	0,000 0,000	01014	-0,183 -0,716	-0,249 -1,477	-0,026 0,081	0,000 0,000	00665	0,000 -0,881	0,000 -0,299	-0,001 0,026	0,000 0,000	00169	0,000 -0,948	0,000 -0,076	0,000 0,160	0,000 0,000
00655	0,000 -0,893	0,000 -0,152	0,000 0,216	0,000 0,000	00905	-0,001 -0,237	0,001 -0,215	0,000 -0,019	0,000 0,000	00864	0,000 -0,245	0,000 -0,263	0,000 -0,002	0,000 0,000	00032	-0,710 -0,744	-0,812 -0,458	0,039 0,264	0,000 0,000
01046	-0,002 -0,718	-0,017 -0,113	0,001 -0,275	0,000 0,000	00122	0,081 -0,511	0,286 0,083	0,023 -0,283	0,000 0,000	00680	0,018 -0,323	0,001 -0,538	0,013 0,336	0,000 0,000	00679	-0,076 -0,407	-0,033 -0,581	0,053 0,029	0,000 0,000
00693	0,003 -0,619	-0,003 -0,974	-0,001 0,118	0,000 0,000	00948	-0,077 -0,703	-0,022 -0,827	-0,004 0,093	0,000 0,000	00928	0,028 -0,328	0,008 -0,403	-0,004 0,000	0,000 0,000	00019	-0,455 0,093	-0,155 0,127	0,001 -0,229	0,000 0,000
00947	-0,067 -0,135	-0,043 -0,352	0,010 0,086	0,000 0,000	01027	0,007 -0,993	-0,006 -1,152	0,002 -0,065	0,000 0,000	00724	-0,140 -0,368	-0,093 -1,077	-0,014 -0,038	0,000 0,000	00706	0,001 -0,576	-0,001 -1,391	-0,010 -0,210	0,000 0,000
00723	0,000 -0,638	0,000 -1,076	0,003 -0,101	0,000 0,000	01038	0,002 -0,743	-0,002 -0,471	0,001 -0,234	0,000 0,000	00829	0,000 -1,456	0,000 -1,040	-0,007 0,094	0,000 0,000	00748	0,002 -0,782	-0,002 -0,635	0,004 -0,099	0,000 0,000
00121	-0,400 -0,525	-1,400 0,475	-0,417 0,483	0,000 0,000	00843	0,000 -0,232	0,000 -0,239	0,000 0,000	0,000 0,000	00662	-0,002 -0,649	0,002 -0,806	-0,001 0,130	0,000 0,000	00653	-0,015 -0,525	0,046 -0,228	0,039 0,250	0,000 0,000
00174	-0,509 -0,257	-1,552 0,630	0,449 -0,270	0,000 0,000	00888	-0,014 -0,260	-0,005 -0,290	-0,023 0,035	0,000 0,000	00887	0,067 -0,188	0,020 -0,133	-0,007 0,013	0,000 0,000	00005	-0,207 0,050	-0,073 0,060	0,015 -0,037	0,000 0,000
00885	0,000 -0,205	0,000 -0,256	0,000 -0,012	0,000 0,000	00801	-0,001 -0,245	0,001 -0,232	0,001 0,024	0,000 0,000	00760	-0,034 -0,237	-0,022 -0,321	0,006 0,018	0,000 0,000	00123	0,002 -0,767	0,006 -0,081	-0,009 -0,258	0,000 0,000
00675	-0,004 -0,767	0,004 -1,276	-0,002 0,114	0,000 0,000	00125	0,000 -0,940	0,000 -0,168	0,000 -0,224	0,000 0,000	01039	0,000 -0,897	0,000 -0,419	0,000 -0,225	0,000 0,000	00124	0,000 -0,963	0,000 -0,112	0,000 -0,305	0,000 0,000
00664	0,000 -0,833	0,000 -0,522	0,000 0,103	0,000 0,000	00677	-0,002 -0,868	0,002 -0,816	0,001 -0,155	0,000 0,000	00946	-0,079 -0,317	-0,034 -0,615	0,014 -0,033	0,000 0,000	00042	-4,029 4,887	-1,453 3,045	1,647 -2,073	0,000 0,000
00822	0,000 -0,209	0,000 -0,217	0,000 0,019	0,000 0,000	01028	-0,005 -0,854	0,005 -1,051	0,003 -0,175	0,000 0,000	00865	0,000 -0,197	0,000 -0,245	0,000 -0,020	0,000 0,000	00824	0,031 -0,077	0,004 -0,002	0,014 0,021	0,000 0,000
00803	0,036 -0,069	0,010 -0,064	0,006 0,019	0,000 0,000	00823	0,000 -0,127	0,000 -0,171	0,000 0,033	0,000 0,000	00906	0,000 -0,169	0,000 -0,205	0,002 -0,019	0,000 0,000	00966	-0,098 -0,457	-0,064 -1,025	0,009 0,055	0,000 0,000
00953	-0,001 -0,700	0,001 -0,805	-0,002 0,136	0,000 0,000	00173	0,083 -0,376	-0,008 -0,120	-0,067 0,141	0,000 0,000	00663	0,002 -0,709	-0,002 -0,688	-0,001 0,174	0,000 0,000	00172	-0,003 -0,629	0,002 -0,129	0,000 0,297	0,000 0,000
00690	-0,008 -0,754	0,008 -1,243	0,002 -0,284	0,000 0,000	00802	0,000 -0,170	0,000 -0,204	0,000 0,022	0,000 0,000	00886	0,001 -0,154	-0,001 -0,264	0,000 -0,028	0,000 0,000	00850	-0,074 -1,722	-0,191 -1,555	-0,108 -0,374	0,000 0,000
00844	0,000 -0,178	0,000 -0,199	0,000 -0,008	0,000 0,000	00965	0,001 -0,529	-0,001 -1,035	-0,005 0,091	0,000 0,000	00171	0,000 -0,836	0,000 -0,073	0,000 0,314	0,000 0,000	00654	0,000 -0,772	0,000 -0,249	0,001 0,243	0,000 0,000
00927	0,029 -0,105	0,002 -0,170	0,001 0,027	0,000 0,000	00983	0,003 -0,631	-0,003 -1,200	0,006 0,229	0,000 0,000	00762	-0,016 -0,203	-0,018 -0,393	0,004 -0,093	0,000 0,000	00907	0,052 -0,156	0,014 -0,153	-0,010 -0,015	0,000 0,000
00006	-0,219 0,022	-0,077 0,063	0,005 -0,005	0,000 0,000	01015	0,000 -0,753	0,000 -1,196	-0,006 0,193	0,000 0,000	00676	0,000 -0,723	0,000 -1,033	0,000 -0,007	0,000 0,000	00743	-0,062 -0,637	-0,035 -0,813	0,001 -0,175	0,000 0,000
00015	-0,477 0,049	-0,202 0,094	-0,025 -0,312	0,000 0,000	00866	0,000 -0,157	0,000 -0,228	0,000 -0,033	0,000 0,000	00867	0,053 -0,154	0,012 -0,166	0,004 0,014	0,000 0,000	00782	0,009 -0,139	-0,005 -0,211	0,020 -0,014	0,000 0,000
01029	0,000 -0,889	0,000 -0,761	0,000 0,001	0,000 0,000	01000	-0,003 -0,772	0,003 -1,309	0,005 0,337	0,000 0,000	00767	-0,004 -1,288	0,004 -1,143	-0,002 -0,204	0,000 0,000	00845	0,000 -0,099	0,000 -0,125	0,000 -0,014	0,000 0,000
01032	0,098 0,034	-0,236 -0,189	-0,022 -0,253	0,000 0,000	01031	-0,052 -0,588	0,069 -0,233	0,009 0,076	0,000 0,000	00641	-0,858 0,806	-1,269 0,467	0,655 0,131	0,000 0,000	00126	0,000 -1,003	0,000 -0,027	0,000 -0,236	0,000 0,000
01040	0,000 -0,971	-0,002 -0,251	-0,002 -0,137	0,000 0,000	00892	0,006 -1,390	-0,006 -0,682	-0,006 0,097	0,000 0,000	00170	0,000 -0,851	0,000 -0,127	0,000 0,234	0,000 0,000	00168	-0,003 -0,823	0,002 -0,014	0,001 0,128	0,000 0,000
01016	-0,006 -0,964	0,006 -1,042	-0,003 0,286	0,000 0,000	00707	-0,054 -0,620	-0,141 -1,130	0,012 -0,032	0,000 0,000	00166	-1,299 0,104	-0,510 0,035	-0,605 0,565	0,000 0,000	00167	0,240 -0,519	-0,011 0,069	0,074 0,118	0,000 0,000
00666	-0,082 -0,554	0,079 0,028	-0,053 0,022	0,000 0,000	00868	-0,044 -0,338	-0,018 -0,438	0,018 0,056	0,000 0,000	00004	-0,138 0,032	-0,058 0,078	0,002 0,008	0,000 0,000	00984	-0,041 -0,489	-0,116 -0,813	-0,007 -0,038	0,000 0,000
00968	0,002 -1,013	-0,002 -1,223	-0,003 0,428	0,000 0,000	00949	0,008 -0,996	-0,007 -1,042	0,004 0,432	0,000 0,000	00967	0,019 -0,986	-0,044 -0,550	-0,010 0,124	0,000 0,000	00783	-0,036 -0,389	-0,017 -0,395	-0,010 -0,072	0,000 0,000
00908	-0,015 -0,403	-0,013 -0,263	0,027 0,029	0,000 0,000	01041	0,014 -0,805	-0,015 -0,028	-0,044 -0,092	0,000 0,000	00127	-0,014 -0,852	0,004 -0,024	0,012 -0,099	0,000 0,000	00808	0,010 -1,533	-0,010 -0,703	0,001 -0,107	0,000 0,000
00986	0,003 -0,865	-0,003 -1,079	0,000 0,239	0,000 0,000	00985	-0,114 -0,894	-0,157 -0,990	-0,099 0,243	0,000 0,000	00031	-0,850 -0,594	-0,682 -0,409	0,006 0,256	0,000 0,000	00163	0,001 -0,340	-0,002 -0,582	0,000 0,420	0,000 0,000
00694	0,000 -0,612	0,000 -0,742	0,000 0,351	0,000 0,000	01030	-0,002 -0,973	0,002 -0,458	0,006 0,085	0,000 0,000	01001	-0,061 -1,235	-0,299 -1,415	0,027 0,187	0,000 0,000	00691	-0,176 -0,943	-0,270 -1,177	-0,010 -0,202	0,000 0,000
00909	-0,039 -0,141	-0,027 -0,145	0,014 0,046	0,000 0,000	00929	0,000 -0,697	0,000 -0,635	-0,004 0,094	0,000 0,000	00016	-0,420 0,221	-0,126 -0,008	-0,047 -0,323	0,000 0,000	00784	0,014 -0,522	-0,013 -0,504	-0,041 -0,206	0,000 0,000
00708	-0,027 -1,306	-0,269 -1,918	-0,062 -0,396	0,000 0,000	00027	-0,637 -0,379	-0,731 -0,314	-0,004 -0,156	0,000 0,000	00846	-0,002 0,050	-0,004 0,109	-0,014 -0,115	0,000 0,000	00763	-0,003 -0,712	0,003 -0,766	-0,002 -0,168	0,000 0,000
00725	-0,021 -0,641	-0,076 -0,242	0,000 -0,009	0,000 0,000	00678	0,003 -0,929	-0,003 -0,611	0,004 -0,108	0,000 0,000	01017	0,013 -1,112	-0,013 -0,917	-0,004 0,125	0,000 0,000	00645	-0,515 0,351	-1,271 0,554	-0,614 -0,209	0,000 0,000
00847	0,026 -0,257	-0,002 -0,076	-0,005 -0,047	0,000 0,000	00137	0,022 -0,388	0,015 -0,267	0,047 -0,221	0,000 0,000	01002	-0,233 -0,781	-0,323 -1,339	-0,017 0,114	0,000 0,000	00744	-0,003 -0,897	0,003 -0,805	-0,007 -0,303	0,000 0,000
00133	0,000 -0,439	0,000 -0,526	0,000 -0,499	0,000 0,000	01020	0,000 -0,480	0,000 -0,552	0,000 -0,428	0,000 0,000	00132	0,000 -0,308	-0,003 -0,530	-0,002 -0,432	0,000 0,000	00128	0,047 -0,668	-0,072 -0,028	0,004 0,080	0,000 0,000
00931	0,051 -0,772	-0,065 -0,357	-0,028 0,226	0,000 0,000	00910	-0,111 -0,983	-0,044 -0,826	0,002 0,137	0,000 0,000	00930	-0,071 -0,811	-0,043 -0,754	0,018 0,207	0,000 0,000	00889	0,035 -0,642	0,014 -0,425	-0,023 0,038	0,000 0,000

Nodo	σL1 σP1 [N/mm²]	σL2 σP2 [N/mm²]	τL τP [N/mm²]	τP13 τP23 [N/mm²]	Nodo	σL1 σP1 [N/mm²]	σL2 σP2 [N/mm²]	τL τP [N/mm²]	τP13 τP23 [N/mm²]	Nodo	σL1 σP1 [N/mm²]	σL2 σP2 [N/mm²]	τL τP [N/mm²]	τP13 τP23 [N/mm²]	Nodo	σL1 σP1 [N/mm²]	σL2 σP2 [N/mm²]	τL τP [N/mm²]	τP13 τP23 [N/mm²]
00726	-0,049 -0,926	-0,113 -0,994	-0,004 -0,433	0,000 0,000	00692	-0,002 -0,981	0,002 -1,177	-0,003 -0,086	0,000 0,000	00971	-0,002 -0,940	0,002 -0,598	0,000 -0,068	0,000 0,000	00017	-0,469 0,176	-0,116 0,144	0,001 -0,240	0,000 0,000
00869	0,026 -0,890	-0,001 -0,202	0,036 0,042	0,000 0,000	00826	-0,011 -0,817	-0,004 -0,566	-0,022 -0,132	0,000 0,000	01042	-0,836 -0,064	-1,500 0,547	0,736 -0,344	0,000 0,000	00129	-0,770 0,402	2,418 -0,897	0,551 -0,447	0,000 0,000
00764	0,000 -0,763	0,000 -0,751	-0,008 -0,224	0,000 0,000	00018	-0,431 0,170	-0,126 0,099	0,003 -0,269	0,000 0,000	00950	-0,005 -1,153	0,005 -1,034	0,008 0,418	0,000 0,000	00745	-0,001 -0,886	0,001 -0,891	-0,004 -0,403	0,000 0,000
00805	-0,033 -0,567	-0,002 -0,565	0,028 -0,137	0,000 0,000	01018	-0,011 -0,555	0,011 -0,873	0,001 -0,107	0,000 0,000	00130	-0,098 -0,513	-2,054 0,590	0,210 -0,225	0,000 0,000	00043	-2,060 2,748	-3,625 3,618	1,886 -1,678	0,000 0,000
00029	-0,716 -0,123	-0,560 -0,340	-0,016 0,036	0,000 0,000	00828	-0,024 -1,294	-0,094 -0,624	-0,014 -0,271	0,000 0,000	00849	-0,007 -0,526	-0,058 -0,242	-0,013 -0,116	0,000 0,000	00933	0,001 -1,093	-0,001 -1,031	-0,004 0,293	0,000 0,000
00164	-0,002 -0,240	0,006 -0,409	-0,015 0,224	0,000 0,000	00709	-0,007 -1,029	0,006 -1,410	-0,004 -0,126	0,000 0,000	00785	-0,152 -0,609	-0,049 -0,740	-0,001 -0,058	0,000 0,000	00952	-0,240 -1,107	-0,307 -1,277	-0,006 -0,012	0,000 0,000
00932	-0,088 -1,223	-0,179 -0,690	-0,088 0,129	0,000 0,000	00030	-0,807 -0,630	-0,784 -0,506	0,000 -0,020	0,000 0,000	00710	0,000 -0,853	0,000 -1,022	0,000 0,011	0,000 0,000	00727	-0,004 -0,973	0,003 -1,206	0,009 -0,418	0,000 0,000
00746	-0,086 -1,137	-0,163 -1,001	-0,011 -0,404	0,000 0,000	01003	0,000 -0,655	0,000 -0,972	-0,004 0,036	0,000 0,000	00951	-0,044 -1,063	-0,228 -0,859	0,031 0,415	0,000 0,000	00667	-0,830 0,476	-1,244 0,066	-0,367 0,234	0,000 0,000
00987	0,000 -0,917	0,000 -0,842	0,000 0,082	0,000 0,000	00969	-0,005 -0,972	0,005 -1,097	-0,003 0,345	0,000 0,000	01019	0,004 -0,394	-0,002 -0,686	0,003 -0,284	0,000 0,000	00136	-0,004 -0,525	0,003 -0,300	0,001 -0,411	0,000 0,000
00890	0,002 -1,133	-0,002 -0,734	0,001 0,118	0,000 0,000	00848	-0,001 -0,960	-0,009 -0,778	-0,053 -0,235	0,000 0,000	01005	0,001 -0,596	-0,001 -0,493	0,001 -0,389	0,000 0,000	00806	-0,007 -1,167	0,007 -0,636	-0,006 -0,086	0,000 0,000
01004	0,000 -0,654	0,000 -0,692	0,000 -0,225	0,000 0,000	00871	-0,035 -1,322	-0,143 -0,507	0,029 0,305	0,000 0,000	00765	-0,021 -0,539	-0,065 -0,498	0,000 -0,165	0,000 0,000	00039	-0,890 2,459	-4,373 4,440	-1,609 1,225	0,000 0,000
00135	0,000 -0,517	0,000 -0,455	0,000 -0,502	0,000 0,000	00912	0,004 -1,396	-0,004 -0,692	0,002 0,202	0,000 0,000	00165	0,264 -0,404	-1,234 0,438	0,026 0,062	0,000 0,000	00131	0,001 -0,176	0,335 -0,300	-0,048 -0,347	0,000 0,000
00159	0,000 -0,591	0,000 -0,375	0,000 0,468	0,000 0,000	00712	-0,002 -0,653	0,001 -0,394	0,001 0,389	0,000 0,000	00695	0,000 -0,637	0,000 -0,538	0,000 0,499	0,000 0,000	00162	0,000 -0,493	0,000 -0,607	0,000 0,568	0,000 0,000
00911	-0,005 -1,314	0,005 -0,756	0,001 0,326	0,000 0,000	00786	-0,022 -0,912	-0,069 -0,256	0,012 0,051	0,000 0,000	00827	-0,002 -1,091	0,002 -0,748	-0,003 -0,241	0,000 0,000	00870	-0,186 -0,799	-0,073 -0,697	0,031 0,151	0,000 0,000
00787	-0,103 -1,276	-0,156 -0,933	0,009 -0,370	0,000 0,000	00028	-0,591 -0,014	-0,540 -0,203	-0,018 -0,037	0,000 0,000	00711	0,000 -0,834	0,000 -0,669	0,000 0,246	0,000 0,000	00970	0,006 -1,234	-0,006 -0,844	-0,002 0,118	0,000 0,000
00766	-0,033 -1,618	-0,210 -1,856	-0,063 -0,534	0,000 0,000	00728	0,003 -1,220	-0,003 -0,862	0,002 -0,119	0,000 0,000	00729	0,000 -0,933	0,000 -0,579	-0,002 0,136	0,000 0,000	00891	-0,010 -1,422	0,009 -0,666	-0,004 0,240	0,000 0,000
00807	-0,004 -1,262	0,003 -0,635	-0,003 -0,168	0,000 0,000	00134	0,000 -0,510	0,000 -0,484	0,000 -0,458	0,000 0,000	00988	0,000 -0,844	0,000 -0,597	-0,002 -0,155	0,000 0,000	00747	0,000 -1,373	0,000 -1,046	-0,004 -0,156	0,000 0,000
00160	0,000 -0,647	0,000 -0,419	0,000 0,503	0,000 0,000	00161	0,000 -0,600	0,000 -0,506	0,000 0,569	0,000 0,000										
prima risega						**Platea 1**													
Condizione carico (Carico Permanente)																			
00065	-1,024 0,900	-0,018 -0,879	-0,028 0,030	0,000 0,000	00277	-0,450 0,097	-0,061 -1,543	0,161 0,107	0,000 0,000	01053	-0,540 0,020	0,160 -1,312	0,037 0,048	0,000 0,000	01454	-0,418 0,035	0,087 -1,530	-0,071 -0,113	0,000 0,000
00276	0,023 -0,020	0,092 -1,558	-0,169 -0,017	0,000 0,000	00278	0,006 0,009	0,345 -1,554	-0,061 0,133	0,000 0,000	01424	-0,347 -0,209	0,245 -1,623	0,080 0,160	0,000 0,000	00275	0,100 0,066	0,306 -1,577	0,050 -0,088	0,000 0,000
00279	0,030 -0,043	0,273 -1,344	-0,090 0,094	0,000 0,000	01395	-0,118 -0,401	0,150 -1,436	-0,100 0,107	0,000 0,000	01425	-0,421 0,032	0,079 -1,532	0,071 0,112	0,000 0,000	00205	0,008 -0,019	0,071 -1,556	0,170 0,015	0,000 0,000
00206	0,102 0,069	0,298 -1,574	-0,051 0,085	0,000 0,000	01047	-0,543 0,026	0,160 -1,317	-0,038 -0,050	0,000 0,000	00204	-0,457 0,104	-0,071 -1,544	-0,162 -0,101	0,000 0,000	00071	-1,026 0,899	-0,019 -0,892	0,028 -0,029	0,000 0,000
01367	0,053 0,032	0,120 -0,971	-0,125 -0,051	0,000 0,000	01339	0,052 0,033	0,108 -0,957	0,125 0,051	0,000 0,000	00200	-0,104 0,154	-0,182 -0,382	0,213 0,133	0,000 0,000	00201	0,056 0,115	0,244 -0,955	0,104 0,012	0,000 0,000
01483	-0,051 -0,132	0,171 -1,497	0,069 -0,075	0,000 0,000	00274	0,077 0,018	0,302 -1,386	0,106 -0,029	0,000 0,000	00273	0,037 0,196	0,246 -1,110	0,107 0,092	0,000 0,000	01453	-0,330 -0,513	0,240 -1,762	0,030 -0,050	0,000 0,000
00202	0,028 -0,040	0,263 -1,331	0,087 -0,093	0,000 0,000	01058	-0,443 -0,239	-0,136 -0,879	0,322 -0,558	0,000 0,000	00072	-1,162 1,169	-0,542 -0,088	0,422 -1,098	0,000 0,000	00193	-0,163 -0,271	-0,381 -1,210	0,272 -0,764	0,000 0,000
01455	-0,053 -0,133	0,159 -1,491	-0,068 0,074	0,000 0,000	00207	0,075 0,019	0,292 -1,379	-0,104 0,028	0,000 0,000	00208	0,036 0,191	0,233 -1,101	-0,106 -0,090	0,000 0,000	00280	0,057 0,114	0,251 -0,965	-0,105 -0,011	0,000 0,000
01511	-0,006 -0,108	0,024 -0,954	0,146 0,159	0,000 0,000	00272	-0,109 0,169	-0,168 -0,311	0,187 0,125	0,000 0,000	01311	-0,374 0,518	-0,283 -0,102	0,188 0,346	0,000 0,000	01396	-0,348 -0,210	0,237 -1,625	-0,080 -0,157	0,000 0,000
00203	0,001 0,012	0,337 -1,548	0,059 -0,129	0,000 0,000	00051	-0,870 2,425	-0,984 2,775	0,036 0,074	0,000 0,000	00199	-0,572 0,373	-0,551 0,686	0,158 0,176	0,000 0,000	01456	-0,135 -0,785	0,100 -1,422	-0,159 -0,017	0,000 0,000
01426	-0,333 -0,513	0,229 -1,764	-0,032 0,050	0,000 0,000	00281	-0,102 0,155	-0,171 -0,395	-0,217 -0,140	0,000 0,000	00282	-0,587 0,391	-0,566 0,668	-0,166 -0,196	0,000 0,000	01338	-0,376 0,511	-0,282 -0,120	-0,190 -0,355	0,000 0,000
01538	-0,332 -0,147	-0,210 0,072	0,082 0,575	0,000 0,000	00053	-0,626 2,218	-0,608 2,095	-0,014 -0,357	0,000 0,000	00222	-0,203 0,694	-0,471 0,609	0,018 -0,311	0,000 0,000	00223	-0,366 1,216	-0,327 0,456	-0,027 -0,282	0,000 0,000
00052	-0,945 2,374	-1,140 2,795	0,152 -0,183	0,000 0,000	00210	-0,532 0,784	-0,528 0,766	-0,138 -0,131	0,000 0,000	00211	-0,837 0,361	-0,687 0,168	-0,038 -0,454	0,000 0,000	00271	-0,543 0,810	-0,541 0,758	0,141 0,151	0,000 0,000
01696	-0,119 0,091	-0,379 -0,299	-0,079 0,182	0,000 0,000	01366	-0,103 -0,521	0,056 -0,705	-0,170 -0,258	0,000 0,000	00198	-0,605 0,736	-0,439 0,718	-0,012 0,429	0,000 0,000	01482	-0,133 -0,786	0,111 -1,426	0,157 0,016	0,000 0,000
01368	-0,120 -0,400	0,141 -1,428	0,099 -0,104	0,000 0,000	00336	-0,585 -0,311	0,047 -1,171	0,086 -0,789	0,000 0,000	01257	-0,070 -0,222	0,207 -0,473	-0,022 -0,320	0,000 0,000	00196	0,072 -0,244	0,268 -0,587	0,074 -0,565	0,000 0,000
00197	-0,297 -0,075	0,012 -0,210	-0,138 -0,217	0,000 0,000	01179	-0,285 -0,637	0,156 -1,172	0,216 -0,710	0,000 0,000	00335	0,186 -0,457	0,208 -1,086	0,157 -0,760	0,000 0,000	01539	-0,541 0,461	-0,352 0,667	0,079 0,188	0,000 0,000
00212	-0,410 -0,018	-0,088 -0,130	0,122 0,209	0,000 0,000	01484	-0,008 -0,107	0,012 -0,947	-0,147 -0,157	0,000 0,000	00209	-0,111 0,172	-0,182 -0,295	-0,186 -0,108	0,000 0,000	00218	0,046 -0,473	0,163 -0,959	-0,093 0,662	0,000 0,000
01647	-0,409 -0,405	0,058 -0,914	-0,239 0,717	0,000 0,000	00217	-0,393 -0,307	0,248 -1,130	-0,021 0,628	0,000 0,000	01673	0,098 -0,390	-0,033 -0,873	-0,087 0,385	0,000 0,000	01648	-0,112 -0,731	0,030 -1,133	-0,173 0,544	0,000 0,000
01397	-0,412 -0,925	0,170 -2,010	0,044 -0,164	0,000 0,000	00057	-0,967 2,393	-1,156 2,820	-0,154 0,199	0,000 0,000	00270	-0,863 0,344	-0,705 0,116	0,050 0,440	0,000 0,000	01423	-0,409 -0,925	0,180 -2,007	-0,045 0,165	0,000 0,000
01230	-0,008 -0,366	0,183 -1,208	0,077 -0,534	0,000 0,000	00195	0,043 -0,256	0,383 -1,157	0,085 -0,585	0,000 0,000	00333	0,201 -0,159	0,057 -0,751	0,140 -0,513	0,000 0,000	00334	0,223 -0,429	0,190 -0,984	0,181 -0,653	0,000 0,000
01155	0,063 -0,550	0,128 -1,020	0,122 -0,610	0,000 0,000	00194	0,064 -0,270	0,322 -1,291	0,091 -0,655	0,000 0,000	00283	-0,608 0,733	-0,432 0,704	-0,001 -0,409	0,000 0,000	00284	-0,368 -0,067	-0,001 -0,149	0,162 0,195	0,000 0,000
01310	-0,496 -0,252	-0,156 0,429	-0,018 0,226	0,000 0,000	01284	-0,495 -0,203	-0,126 0,423	-0,026 -0,240	0,000 0,000	01340	-0,104 -0,515	0,047 -0,695	0,170 0,261	0,000 0,000	01235	0,426 -0,897	0,187 -1,086	-0,013 0,236	0,000 0,000

Nodo	σL1 σP1 [N/mm²]	σL2 σP2 [N/mm²]	τL τP [N/mm²]	τP13 τP23 [N/mm²]	Nodo	σL1 σP1 [N/mm²]	σL2 σP2 [N/mm²]	τL τP [N/mm²]	τP13 τP23 [N/mm²]	Nodo	σL1 σP1 [N/mm²]	σL2 σP2 [N/mm²]	τL τP [N/mm²]	τP13 τP23 [N/mm²]	Nodo	σL1 σP1 [N/mm²]	σL2 σP2 [N/mm²]	τL τP [N/mm²]	τP13 τP23 [N/mm²]
01208	0,419 -0,844	0,108 -1,481	-0,019 0,655	0,000 0,000	01234	0,457 -0,318	0,137 -0,848	-0,051 0,107	0,000 0,000	01567	-0,163 -0,305	0,176 -0,576	0,096 0,370	0,000 0,000	00213	0,008 -0,115	0,308 -0,664	-0,039 0,490	0,000 0,000
01369	-0,204 -1,349	0,102 -1,144	0,228 0,050	0,000 0,000	00214	0,048 -0,300	0,303 -0,997	-0,053 0,529	0,000 0,000	01512	-0,331 -0,135	-0,216 0,075	-0,082 -0,570	0,000 0,000	01231	-0,210 -0,901	0,114 -1,534	0,151 -0,372	0,000 0,000
01204	-0,132 -0,430	0,008 -1,393	0,296 -0,591	0,000 0,000	01620	-0,001 -0,277	-0,036 -1,208	-0,231 0,606	0,000 0,000	00215	0,047 -0,244	0,249 -1,223	-0,070 0,642	0,000 0,000	00216	-0,073 -0,225	-0,201 -1,145	-0,204 0,635	0,000 0,000
01258	-0,230 -0,705	0,173 -0,775	-0,072 -0,280	0,000 0,000	01259	-0,381 -1,498	0,180 -1,295	-0,020 0,099	0,000 0,000	01285	-0,293 -1,267	0,177 -0,220	-0,077 0,109	0,000 0,000	01594	-0,083 -0,548	0,088 -1,229	-0,078 0,477	0,000 0,000
00058	-0,885 2,463	-0,997 2,785	-0,040 -0,086	0,000 0,000	01048	-0,413 -0,306	-0,190 -0,894	-0,368 0,538	0,000 0,000	00070	-1,005 0,519	-0,359 -0,315	-0,448 0,851	0,000 0,000	01485	-0,102 -1,000	0,032 -0,699	-0,196 -0,364	0,000 0,000
01566	-0,547 0,447	-0,350 0,658	-0,077 -0,200	0,000 0,000	00269	-0,408 -0,030	-0,073 -0,140	-0,113 -0,220	0,000 0,000	01312	-0,247 -0,862	0,065 0,204	0,084 0,536	0,000 0,000	01427	-0,408 -1,518	0,246 -2,134	-0,224 0,068	0,000 0,000
01540	-0,286 -0,771	0,112 0,087	-0,007 0,097	0,000 0,000	00221	0,050 -0,048	-0,350 -0,405	0,132 0,075	0,000 0,000	01593	-0,158 -0,312	0,186 -0,583	-0,090 -0,375	0,000 0,000	00268	0,014 -0,115	0,321 -0,678	0,047 -0,503	0,000 0,000
00050	-0,928 2,651	-0,987 2,654	-0,014 0,314	0,000 0,000	00331	-0,359 0,863	-0,659 0,608	0,097 0,198	0,000 0,000	01134	-0,189 0,649	-0,477 -0,429	0,156 0,141	0,000 0,000	01457	-0,153 -1,758	0,089 -1,177	-0,277 -0,258	0,000 0,000
01399	0,380 -1,346	-0,141 -0,461	0,117 0,530	0,000 0,000	01398	-0,560 -1,992	-0,394 -2,169	0,015 -0,363	0,000 0,000	00047	-1,433 -1,356	-1,508 -0,801	-0,086 -0,013	0,000 0,000	01370	0,173 -1,903	0,087 -0,827	0,246 0,316	0,000 0,000
01513	-0,175 -1,297	0,095 -0,189	-0,107 -0,434	0,000 0,000	01621	-0,228 -0,702	0,118 -1,357	-0,349 0,547	0,000 0,000	01568	-0,214 -1,008	0,146 -0,887	0,069 0,180	0,000 0,000	01341	-0,048 -1,330	0,089 -0,490	0,142 0,422	0,000 0,000
01262	0,391 -0,905	0,363 -1,133	-0,028 -0,216	0,000 0,000	01260	-0,348 -2,078	-0,126 -1,377	-0,010 0,434	0,000 0,000	01232	-0,394 -1,876	0,188 -2,193	0,293 -0,126	0,000 0,000	01429	0,584 -0,974	0,099 -0,620	-0,096 -0,142	0,000 0,000
01541	-0,178 -1,544	0,174 -0,502	0,055 -0,207	0,000 0,000	01205	-0,261 -1,097	0,114 -1,674	0,322 -0,507	0,000 0,000	01428	-0,113 -2,053	-0,341 -2,115	-0,438 -0,452	0,000 0,000	01286	-0,239 -1,898	0,292 -0,429	-0,143 0,146	0,000 0,000
01313	-0,117 -1,576	0,175 -0,203	0,051 0,347	0,000 0,000	01486	-0,013 -1,647	0,094 -0,654	-0,160 -0,470	0,000 0,000	00219	0,184 -0,251	0,185 -0,869	-0,160 0,651	0,000 0,000	01595	-0,355 -1,167	0,097 -1,718	-0,200 0,262	0,000 0,000
01460	0,203 -1,457	0,282 -0,884	-0,079 -0,203	0,000 0,000	01459	0,216 -1,424	0,176 -1,119	-0,133 -0,417	0,000 0,000	01488	0,117 -1,597	0,281 -0,836	-0,066 -0,326	0,000 0,000	01622	-0,239 -1,414	-0,017 -1,542	-0,354 0,415	0,000 0,000
00220	0,152 -0,087	0,094 -0,710	-0,086 0,332	0,000 0,000	01342	0,046 -1,690	0,216 -0,497	0,116 0,433	0,000 0,000	01569	-0,335 -1,779	0,315 -1,390	0,126 -0,178	0,000 0,000	01514	-0,054 -1,744	0,172 -0,499	-0,056 -0,351	0,000 0,000
00330	-0,613 0,838	-0,577 0,052	0,057 0,108	0,000 0,000	01570	-0,042 -1,868	-0,027 -0,893	0,336 0,057	0,000 0,000	01596	-0,638 -2,076	-0,484 -2,578	-0,098 0,244	0,000 0,000	01180	-0,105 -1,050	0,009 -1,363	0,220 -0,472	0,000 0,000
00285	-0,019 -0,168	0,301 -0,778	-0,017 0,539	0,000 0,000	01256	0,009 -0,385	0,188 -1,209	-0,088 0,516	0,000 0,000	01283	-0,201 -0,676	0,157 -0,764	0,078 0,311	0,000 0,000	01458	0,236 -1,936	0,037 -1,080	-0,251 -0,404	0,000 0,000
01261	0,450 -1,357	0,138 0,188	-0,079 -0,457	0,000 0,000	01288	0,246 -1,265	0,351 -0,746	-0,098 0,033	0,000 0,000	01402	0,194 -1,056	0,192 -0,613	0,039 -0,014	0,000 0,000	01401	0,253 -1,413	0,282 -0,961	0,069 0,069	0,000 0,000
01431	0,220 -1,495	0,309 -0,801	-0,072 -0,077	0,000 0,000	00228	0,058 -1,054	-0,394 -0,415	-0,162 0,782	0,000 0,000	01755	0,173 -1,120	-0,055 -0,607	-0,136 0,777	0,000 0,000	00227	0,221 -1,081	0,194 -0,539	-0,184 0,802	0,000 0,000
01542	-0,112 -1,966	0,265 -0,625	0,093 -0,120	0,000 0,000	01314	0,003 -1,715	0,294 -0,457	0,024 0,228	0,000 0,000	01487	0,076 -1,754	0,194 -0,752	-0,112 -0,453	0,000 0,000	01394	-0,201 -1,351	0,107 -1,154	-0,225 -0,044	0,000 0,000
00048	-1,300 -0,826	-1,399 -0,912	0,075 0,146	0,000 0,000	01371	0,225 -1,342	0,218 -0,904	0,170 0,360	0,000 0,000	01649	0,057 -0,942	-0,122 -1,193	-0,141 0,127	0,000 0,000	01720	-0,201 -1,840	0,040 -1,840	-0,375 0,077	0,000 0,000
01719	-0,178 -1,144	0,106 -0,842	-0,194 0,021	0,000 0,000	01738	0,007 -1,366	-0,061 -1,007	-0,232 0,535	0,000 0,000	01156	0,139 -0,466	-0,179 -0,942	0,117 -0,204	0,000 0,000	00332	0,048 0,026	-0,404 -0,230	0,063 -0,120	0,000 0,000
00286	0,041 -0,272	0,370 -1,163	-0,082 0,582	0,000 0,000	01206	-0,226 -2,003	0,015 -2,063	0,391 -0,209	0,000 0,000	01207	0,046 -1,777	-0,514 -1,697	0,181 0,582	0,000 0,000	00267	0,049 -0,304	0,313 -1,011	0,056 -0,531	0,000 0,000
01181	0,049 -1,432	-0,254 -1,338	0,264 0,128	0,000 0,000	01510	-0,103 -1,004	0,042 -0,702	0,197 0,366	0,000 0,000	01565	-0,284 -0,777	0,123 0,083	0,010 -0,099	0,000 0,000	01626	0,220 -1,149	0,220 -1,116	-0,113 -0,496	0,000 0,000
01625	0,253 -1,127	0,097 -1,299	-0,119 -0,552	0,000 0,000	01652	0,135 -1,208	0,161 -1,011	-0,128 -0,626	0,000 0,000	01674	0,054 -0,275	-0,151 -0,877	-0,114 -0,185	0,000 0,000	01400	0,358 -1,199	0,347 -1,011	0,027 0,299	0,000 0,000
01623	0,184 -1,848	-0,205 -1,561	-0,286 -0,128	0,000 0,000	01515	0,052 -1,764	0,271 -0,702	-0,032 -0,267	0,000 0,000	01343	0,106 -1,573	0,316 -0,625	0,091 0,278	0,000 0,000	01373	0,233 -1,513	0,311 -0,652	0,091 0,161	0,000 0,000
01494	0,241 -0,088	0,280 -0,125	-0,005 0,017	0,000 0,000	00022	-0,347 0,033	0,026 0,042	-0,011 -0,108	0,000 0,000	01521	0,311 -0,218	0,265 -0,237	0,017 -0,067	0,000 0,000	01571	0,647 -0,874	0,241 -0,294	0,059 0,011	0,000 0,000
01543	0,260 -1,752	0,276 -0,739	0,082 -0,116	0,000 0,000	01233	-0,164 -2,603	-0,388 -3,566	0,429 0,693	0,000 0,000	01287	0,205 -1,893	0,310 -0,449	-0,150 0,047	0,000 0,000	01699	-0,215 -1,403	0,144 -1,225	-0,179 -0,734	0,000 0,000
00046	-1,481 -1,033	-1,394 -0,790	-0,004 -0,174	0,000 0,000	01374	0,387 -1,074	0,283 -0,598	0,040 0,142	0,000 0,000	01345	0,258 -1,300	0,342 -0,644	0,004 0,210	0,000 0,000	01718	-0,370 -0,555	-0,041 0,100	-0,154 0,092	0,000 0,000
00224	-0,481 -0,339	0,010 0,030	0,035 0,113	0,000 0,000	01624	0,342 -1,142	-0,147 -1,597	-0,186 -0,585	0,000 0,000	01597	0,402 -1,488	-0,435 -1,709	-0,132 -0,434	0,000 0,000	01430	0,301 -1,343	0,259 -0,878	-0,027 -0,076	0,000 0,000
01372	0,220 -1,457	0,314 -0,801	0,125 0,219	0,000 0,000	01697	-0,201 0,173	-0,265 -0,161	-0,201 -0,575	0,000 0,000	01315	0,128 -1,623	0,365 -0,588	-0,007 0,125	0,000 0,000	01489	0,169 -1,482	0,315 -0,798	-0,015 -0,265	0,000 0,000
01516	0,114 -1,556	0,339 -0,852	0,004 -0,221	0,000 0,000	01114	-0,429 -0,009	-0,268 0,582	0,159 -0,079	0,000 0,000	01650	0,149 -1,058	-0,121 -1,172	-0,127 -0,447	0,000 0,000	00329	-0,341 -0,370	0,052 0,145	0,092 -0,165	0,000 0,000
01157	0,128 -0,552	-0,242 -0,911	0,167 0,492	0,000 0,000	01721	-0,069 -2,264	-0,823 -3,280	-0,391 -0,337	0,000 0,000	01700	-0,177 -1,638	-0,074 -1,306	-0,139 -0,888	0,000 0,000	01675	0,005 -0,700	-0,046 -0,846	-0,140 -0,663	0,000 0,000
01182	0,280 -0,922	-0,218 -1,395	0,185 0,703	0,000 0,000	01135	-0,082 -0,483	-0,108 -0,090	0,179 0,735	0,000 0,000	00327	0,138 -0,950	0,181 -0,435	0,157 -0,616	0,000 0,000	00328	0,124 -0,696	0,190 -0,115	0,156 -0,471	0,000 0,000
01096	-0,008 -0,734	0,195 -0,144	0,091 -0,395	0,000 0,000	00225	0,133 -0,872	0,233 -0,151	-0,136 0,415	0,000 0,000	00232	0,299 -0,665	0,011 -0,274	-0,042 0,536	0,000 0,000	01773	0,193 -1,127	-0,070 -0,405	-0,027 0,519	0,000 0,000
00231	0,383 -1,143	0,050 -0,206	-0,096 0,636	0,000 0,000	01344	0,188 -1,475	0,340 -0,668	0,051 0,191	0,000 0,000	01737	-0,026 -1,000	0,143 -0,457	-0,131 0,547	0,000 0,000	00226	0,188 -1,067	0,194 -0,357	-0,166 0,738	0,000 0,000
01337	-0,245 -0,873	0,074 0,198	-0,088 -0,536	0,000 0,000	00244	0,149 -0,941	0,050 0,048	0,103 0,042	0,000 0,000	01792	0,055 -1,007	0,000 -0,115	0,134 0,048	0,000 0,000	00243	0,290 -1,290	0,057 0,026	0,084 -0,014	0,000 0,000
01316	0,210 -1,374	0,364 -0,687	-0,034 0,171	0,000 0,000	01544	0,180 -1,310	0,345 -1,001	0,035 -0,154	0,000 0,000	01452	-0,405 -1,513	0,259 -2,134	0,223 -0,070	0,000 0,000	01651	0,130 -1,071	0,018 -1,131	-0,126 -0,665	0,000 0,000
01183	0,210 -0,961	0,090 -1,202	0,141 0,658	0,000 0,000	01115	-0,144 -0,849	0,086 -0,264	0,167 0,045	0,000 0,000	00241	0,072 -1,511	0,160 -0,043	-0,211 -0,008	0,000 0,000	01796	0,059 -1,515	-0,551 0,071	-0,151 -0,119	0,000 0,000
00068	-0,046 -0,947	-0,956 0,855	-0,004 0,008	0,000 0,000	01598	0,427 -1,125	0,133 -1,418	0,071 -0,414	0,000 0,000	01698	-0,182 -0,845	0,059 -0,477	-0,176 -0,677	0,000 0,000	01572	0,307 -1,230	0,214 -1,076	0,062 -0,151	0,000 0,000
01158	0,061 -0,830	-0,007 -0,922	0,155 0,767	0,000 0,000	01599	0,309 -1,145	0,176 -1,199	-0,058 -0,380	0,000 0,000	01136	-0,073 -1,045	0,109 -0,707	0,134 0,581	0,000 0,000	01786	-0,319 0,695	-0,630 0,730	0,043 0,130	0,000 0,000

Nodo	σL1 σP1 [N/mm²]	σL2 σP2 [N/mm²]	τL τP [N/mm²]	τP13 τP23 [N/mm²]	Nodo	σL1 σP1 [N/mm²]	σL2 σP2 [N/mm²]	τL τP [N/mm²]	τP13 τP23 [N/mm²]	Nodo	σL1 σP1 [N/mm²]	σL2 σP2 [N/mm²]	τL τP [N/mm²]	τP13 τP23 [N/mm²]	Nodo	σL1 σP1 [N/mm²]	σL2 σP2 [N/mm²]	τL τP [N/mm²]	τP13 τP23 [N/mm²]
00233	-0,134 -0,157	-0,480 -0,016	0,151 0,255	0,000 0,000	00234	-0,525 0,632	-0,882 0,022	-0,078 -0,276	0,000 0,000	01289	0,267 -1,241	0,334 -0,958	-0,041 0,151	0,000 0,000	01676	-0,025 -1,156	0,114 -0,888	-0,115 -0,804	0,000 0,000
01317	0,244 -1,251	0,386 -0,686	-0,071 0,150	0,000 0,000	00287	0,062 -0,275	0,323 -1,291	-0,089 0,655	0,000 0,000	01263	0,358 -1,165	0,250 -1,016	0,005 0,194	0,000 0,000	00320	-0,004 -0,060	-0,342 -0,087	-0,150 -0,279	0,000 0,000
00321	0,324 -0,618	0,018 -0,208	0,027 -0,494	0,000 0,000	01067	0,148 -0,667	-0,087 -0,439	-0,024 -0,414	0,000 0,000	01461	0,231 -1,405	0,299 -0,673	-0,061 -0,171	0,000 0,000	01517	0,154 -1,421	0,320 -0,967	0,023 -0,291	0,000 0,000
01774	0,208 -0,301	-0,298 -0,419	0,066 0,420	0,000 0,000	00229	-0,204 -1,233	-0,127 -0,253	-0,232 0,667	0,000 0,000	01049	-0,050 -0,988	-0,398 -0,321	-0,330 0,592	0,000 0,000	00069	-0,480 -0,328	-1,078 0,657	-0,417 0,867	0,000 0,000
00324	-0,160 -1,143	0,198 -0,365	0,262 -0,655	0,000 0,000	00061	-0,409 -0,448	-0,785 0,475	0,405 -0,763	0,000 0,000	01065	-0,070 -1,188	-0,241 -0,197	0,248 -0,603	0,000 0,000	01491	0,376 -0,838	0,321 -0,543	0,027 -0,138	0,000 0,000
01490	0,223 -1,337	0,332 -0,632	0,018 -0,185	0,000 0,000	01518	0,205 -1,005	0,233 -0,672	0,025 -0,228	0,000 0,000	00230	0,320 -1,301	0,042 -0,311	-0,089 0,641	0,000 0,000	01772	0,041 -1,376	-0,042 -0,322	-0,230 0,614	0,000 0,000
01097	-0,007 -1,067	0,050 -0,687	0,165 -0,501	0,000 0,000	00326	0,213 -1,049	0,150 -0,477	0,180 -0,728	0,000 0,000	00266	0,046 -0,246	0,251 -1,235	0,071 -0,644	0,000 0,000	01646	0,002 -0,274	-0,031 -1,216	0,231 -0,603	0,000 0,000
00265	-0,068 -0,214	-0,190 -1,155	0,199 -0,635	0,000 0,000	01432	0,303 -0,842	0,209 -0,626	-0,095 -0,102	0,000 0,000	01066	0,155 -1,238	-0,068 -0,355	0,087 -0,543	0,000 0,000	00323	0,241 -1,228	0,090 -0,257	0,082 -0,630	0,000 0,000
00035	-0,618 0,049	-0,147 0,000	0,031 0,054	0,000 0,000	01185	0,194 -1,159	0,335 -1,097	0,112 0,401	0,000 0,000	01160	0,088 -1,320	0,339 -0,911	0,090 0,385	0,000 0,000	01184	0,198 -1,094	0,224 -1,094	0,140 0,555	0,000 0,000
01116	-0,161 -1,227	0,067 -1,189	0,232 0,103	0,000 0,000	01161	0,328 -1,346	0,366 -0,880	0,028 0,250	0,000 0,000	01138	0,102 -1,340	0,097 -0,457	-0,194 0,354	0,000 0,000	01545	0,201 -1,408	0,291 -1,045	-0,016 -0,269	0,000 0,000
01209	0,327 -0,946	0,175 -1,257	0,099 0,511	0,000 0,000	01159	0,076 -1,156	0,181 -0,999	0,131 0,742	0,000 0,000	01403	0,412 -0,649	0,258 -0,204	0,010 0,044	0,000 0,000	01080	0,179 -1,119	-0,266 -0,645	0,200 -0,689	0,000 0,000
00325	0,046 -1,023	-0,528 -0,390	0,079 -0,734	0,000 0,000	01117	-0,392 -1,741	-0,561 -2,251	0,116 -0,075	0,000 0,000	01098	-0,004 -1,562	-0,210 -1,241	0,287 -0,544	0,000 0,000	01619	-0,079 -0,549	0,098 -1,234	0,082 -0,478	0,000 0,000
01057	-0,023 -0,952	-0,413 -0,307	0,305 -0,565	0,000 0,000	01290	0,231 -0,856	0,184 -0,759	-0,002 0,132	0,000 0,000	01739	0,023 -1,947	-0,297 -1,447	-0,322 0,452	0,000 0,000	01462	0,375 -0,970	0,302 -0,577	-0,029 -0,087	0,000 0,000
01346	0,306 -1,071	0,327 -0,549	-0,022 0,138	0,000 0,000	01677	-0,028 -1,461	0,312 -0,761	-0,059 -0,602	0,000 0,000	00034	-0,536 0,037	-0,124 0,098	0,028 0,110	0,000 0,000	01546	0,260 -0,761	0,147 -0,971	-0,063 -0,301	0,000 0,000
00288	-0,159 -0,275	-0,371 -1,215	-0,268 0,761	0,000 0,000	01054	-0,440 -0,251	-0,133 -0,876	-0,321 0,560	0,000 0,000	01229	-0,127 -0,437	0,011 -1,394	-0,294 0,591	0,000 0,000	01137	-0,091 -1,358	0,339 -1,325	0,065 0,621	0,000 0,000
01601	0,221 -1,002	0,315 -1,067	-0,027 -0,451	0,000 0,000	01600	0,260 -1,090	0,254 -1,087	-0,058 -0,437	0,000 0,000	01627	0,190 -1,082	0,331 -1,086	-0,079 -0,437	0,000 0,000	01756	0,097 -1,381	-0,233 -0,712	-0,259 0,619	0,000 0,000
01573	0,274 -1,248	0,228 -1,030	-0,030 -0,357	0,000 0,000	01081	0,126 -1,454	-0,207 -0,719	0,249 -0,502	0,000 0,000	01236	0,369 -1,002	0,215 -1,040	0,046 0,382	0,000 0,000	01701	0,449 -1,318	0,057 0,945	0,114 0,030	0,000 0,000
00045	-0,933 -0,874	-1,609 -0,934	0,000 -0,108	0,000 0,000	01653	0,144 -1,180	0,325 -0,951	-0,100 -0,465	0,000 0,000	01264	0,428 -0,957	0,216 -0,947	0,026 0,320	0,000 0,000	01404	0,317 -0,540	0,275 -0,257	-0,019 0,020	0,000 0,000
01375	0,353 -0,850	0,309 -0,445	-0,003 0,087	0,000 0,000	01099	0,275 -2,013	-0,405 -1,506	0,210 -0,251	0,000 0,000	01318	0,354 -0,665	0,248 -0,486	-0,084 0,097	0,000 0,000	01433	0,388 -0,652	0,323 -0,282	-0,013 -0,025	0,000 0,000
01210	0,272 -1,031	0,259 -1,107	0,094 0,444	0,000 0,000	01139	0,557 -0,894	0,119 -0,749	-0,090 -0,140	0,000 0,000	01118	0,271 -1,653	-0,705 -2,476	0,036 0,113	0,000 0,000	00037	-1,410 -1,338	-1,508 -0,870	-0,044 0,230	0,000 0,000
01291	0,421 -0,627	0,208 -0,479	-0,021 0,161	0,000 0,000	00036	-0,634 0,040	-0,178 -0,034	0,043 -0,014	0,000 0,000	00064	-1,147 1,145	-0,534 -0,081	-0,419 1,095	0,000 0,000	01265	0,358 -0,789	0,285 -0,797	0,000 0,299	0,000 0,000
01465	0,291 -0,212	0,301 -0,135	0,001 -0,033	0,000 0,000	01493	0,348 -0,229	0,260 -0,114	-0,014 -0,050	0,000 0,000	00013	-0,314 0,032	0,058 0,046	-0,006 -0,122	0,000 0,000	01267	0,318 -0,335	0,255 -0,447	-0,005 0,117	0,000 0,000
01294	0,319 -0,193	0,291 -0,209	-0,031 0,064	0,000 0,000	00322	0,299 -0,965	0,057 -0,342	0,057 -0,622	0,000 0,000	01237	0,331 -0,989	0,276 -0,942	0,041 0,391	0,000 0,000	01519	0,391 -0,466	0,306 -0,140	-0,015 -0,068	0,000 0,000
01347	0,395 -0,720	0,304 -0,486	-0,014 0,152	0,000 0,000	01574	0,350 -0,982	0,244 -0,965	-0,020 -0,383	0,000 0,000	01722	0,310 -1,396	-0,643 -2,507	0,103 -0,171	0,000 0,000	01740	0,280 -1,863	-0,468 -1,758	-0,146 0,072	0,000 0,000
00049	-0,561 2,408	-0,627 1,937	0,004 0,167	0,000 0,000	00319	-0,215 1,045	-0,522 0,540	0,032 0,187	0,000 0,000	01068	0,025 0,248	-0,430 -0,406	0,012 -0,337	0,000 0,000	00024	-0,307 0,037	0,054 0,029	-0,027 -0,114	0,000 0,000
01320	0,328 -0,310	0,264 -0,313	-0,013 0,078	0,000 0,000	01348	0,326 -0,415	0,281 -0,292	-0,003 0,064	0,000 0,000	01788	0,049 -1,000	0,000 -0,118	-0,137 -0,038	0,000 0,000	00236	-0,194 -0,364	-0,067 0,079	-0,182 -0,050	0,000 0,000
00237	0,133 -0,918	0,050 0,037	-0,101 -0,044	0,000 0,000	01365	-0,049 -1,343	0,096 -0,497	-0,142 -0,419	0,000 0,000	01238	0,285 -0,843	0,385 -0,836	-0,023 0,272	0,000 0,000	01211	0,226 -1,016	0,321 -1,160	0,088 0,451	0,000 0,000
01463	0,326 -0,719	0,328 -0,405	-0,002 -0,057	0,000 0,000	01678	0,264 -1,276	0,429 -0,549	0,014 -0,311	0,000 0,000	01757	0,134 -1,555	-0,211 -0,834	-0,177 0,430	0,000 0,000	01319	0,396 -0,507	0,318 -0,304	0,001 0,096	0,000 0,000
01434	0,326 -0,376	0,262 -0,269	-0,011 -0,024	0,000 0,000	01550	0,249 -0,016	0,241 -0,036	-0,013 -0,047	0,000 0,000	01549	0,319 -0,317	0,287 -0,293	0,006 -0,083	0,000 0,000	00021	-0,300 0,037	0,052 0,045	-0,022 -0,104	0,000 0,000
01492	0,305 -0,469	0,271 -0,326	0,000 -0,131	0,000 0,000	01547	0,360 -0,651	0,267 -0,523	-0,002 -0,173	0,000 0,000	01376	0,367 -0,520	0,336 -0,338	-0,022 0,062	0,000 0,000	01212	0,181 -0,701	0,192 -0,977	0,030 0,241	0,000 0,000
01592	-0,208 -1,010	0,153 -0,891	-0,064 -0,181	0,000 0,000	01758	0,195 -1,063	-0,259 -1,070	0,011 0,198	0,000 0,000	01654	0,196 -1,164	0,409 -0,956	-0,034 -0,353	0,000 0,000	01082	0,180 -1,283	-0,183 -0,869	0,065 -0,282	0,000 0,000
01186	0,219 -1,153	0,311 -1,214	0,057 0,233	0,000 0,000	01481	-0,153 -1,760	0,099 -1,180	0,274 0,256	0,000 0,000	00025	-0,631 0,000	-0,186 0,026	0,055 -0,110	0,000 0,000	01239	0,368 -0,425	0,264 -0,497	-0,073 0,161	0,000 0,000
00023	-0,369 0,012	0,014 0,026	0,016 -0,085	0,000 0,000	01520	0,301 -0,371	0,256 -0,325	-0,027 -0,089	0,000 0,000	00238	0,288 -1,282	0,057 0,030	-0,085 0,017	0,000 0,000	01162	0,280 -0,945	0,284 -1,254	-0,022 0,178	0,000 0,000
01679	0,344 -1,120	0,406 -0,725	0,071 -0,243	0,000 0,000	01292	0,367 -0,633	0,341 -0,504	-0,046 0,176	0,000 0,000	01464	0,374 -0,368	0,317 -0,294	-0,004 -0,066	0,000 0,000	01187	0,352 -0,917	0,182 -1,344	0,003 0,267	0,000 0,000
01655	0,258 -0,992	0,335 -1,116	0,017 -0,289	0,000 0,000	01628	0,192 -1,061	0,373 -1,136	-0,055 -0,389	0,000 0,000	01100	0,260 -1,128	-0,285 -1,742	0,010 0,121	0,000 0,000	01575	0,281 -0,810	0,309 -0,755	0,022 -0,299	0,000 0,000
00011	-0,257 0,041	0,136 0,036	0,028 0,018	0,000 0,000	01349	0,262 -0,073	0,259 -0,112	0,010 -0,012	0,000 0,000	01378	0,291 -0,130	0,314 -0,084	-0,004 0,029	0,000 0,000	01405	0,310 -0,293	0,289 -0,157	-0,028 -0,027	0,000 0,000
01435	0,245 -0,127	0,272 -0,088	0,003 -0,004	0,000 0,000	01293	0,366 -0,426	0,354 -0,389	-0,033 0,126	0,000 0,000	01266	0,340 -0,627	0,329 -0,653	-0,005 0,238	0,000 0,000	01702	0,471 -0,597	0,228 -1,104	0,153 0,334	0,000 0,000
01377	0,334 -0,337	0,349 -0,206	-0,014 0,029	0,000 0,000	01548	0,343 -0,489	0,304 -0,490	0,021 -0,154	0,000 0,000	01083	0,169 -0,513	-0,179 -1,123	-0,009 -0,089	0,000 0,000	01296	0,257 -0,134	0,288 -0,172	-0,012 0,009	0,000 0,000
00012	-0,185 0,038	0,143 0,054	-0,008 0,014	0,000 0,000	01323	0,304 -0,043	0,290 -0,147	-0,006 -0,002	0,000 0,000	01119	0,294 -0,957	-0,005 -2,015	-0,188 0,193	0,000 0,000	01602	0,236 -0,723	0,265 -0,767	0,004 -0,295	0,000 0,000
01741	0,267 -0,908	-0,328 -1,918	0,045 -0,191	0,000 0,000	01101	0,193 -0,483	-0,091 -1,738	-0,019 0,191	0,000 0,000	01629	0,233 -0,563	0,154 -1,147	-0,047 -0,334	0,000 0,000	01537	-0,177 -1,305	0,105 -0,192	0,111 0,436	0,000 0,000
01409	0,318 -0,171	0,321 -0,156	-0,011 0,002	0,000 0,000	01380	0,313 -0,156	0,332 -0,115	-0,003 -0,003	0,000 0,000	01408	0,320 -0,144	0,334 -0,144	-0,012 0,006	0,000 0,000	01787	-0,316 -0,035	-0,345 0,333	-0,142 -0,089	0,000 0,000

Nodo	σL1 σP1 [N/mm²]	σL2 σP2 [N/mm²]	τL τP [N/mm²]	τP13 τP23 [N/mm²]	Nodo	σL1 σP1 [N/mm²]	σL2 σP2 [N/mm²]	τL τP [N/mm²]	τP13 τP23 [N/mm²]	Nodo	σL1 σP1 [N/mm²]	σL2 σP2 [N/mm²]	τL τP [N/mm²]	τP13 τP23 [N/mm²]	Nodo	σL1 σP1 [N/mm²]	σL2 σP2 [N/mm²]	τL τP [N/mm²]	τP13 τP23 [N/mm²]
00235	-0,616 0,959	-0,488 0,164	-0,115 0,169	0,000 0,000	00054	-0,877 2,493	-0,902 2,223	0,056 -0,186	0,000 0,000	01759	0,183 -0,280	-0,278 -1,346	0,032 -0,059	0,000 0,000	01406	0,284 -0,136	0,311 -0,168	-0,004 -0,010	0,000 0,000
01680	0,339 -0,865	0,255 -1,260	0,068 -0,095	0,000 0,000	01604	0,332 -0,404	0,334 -0,628	0,031 -0,141	0,000 0,000	01603	0,395 -0,223	0,296 -0,241	0,013 -0,088	0,000 0,000	01630	0,350 -0,555	0,218 -0,870	0,019 -0,148	0,000 0,000
01164	0,289 -0,696	0,208 -1,452	0,041 0,191	0,000 0,000	01163	0,327 -0,841	0,169 -1,429	-0,012 0,164	0,000 0,000	01188	0,333 -0,691	0,203 -1,313	-0,011 0,245	0,000 0,000	01576	0,364 -0,491	0,345 -0,588	0,024 -0,174	0,000 0,000
01724	0,268 -0,599	0,025 -1,901	-0,004 -0,253	0,000 0,000	01703	0,324 -0,760	0,105 -1,688	0,063 0,009	0,000 0,000	01723	0,289 -0,788	0,017 -2,058	0,205 -0,189	0,000 0,000	01522	0,332 -0,265	0,330 -0,228	-0,001 -0,042	0,000 0,000
01213	0,359 -0,564	0,153 -0,897	-0,028 0,124	0,000 0,000	01321	0,284 -0,233	0,286 -0,198	-0,015 0,047	0,000 0,000	01140	0,295 -0,829	0,109 -1,658	-0,097 -0,060	0,000 0,000	00010	-0,269 0,044	0,135 0,037	-0,031 -0,030	0,000 0,000
01775	-0,143 0,683	-0,457 -0,727	-0,071 -0,200	0,000 0,000	01084	0,123 0,052	-0,177 -1,342	0,073 0,226	0,000 0,000	00009	-0,254 0,035	0,144 0,057	0,023 -0,003	0,000 0,000	00033	-0,468 -0,012	-0,135 0,165	0,024 -0,012	0,000 0,000
01436	0,307 -0,160	0,315 -0,106	-0,007 -0,016	0,000 0,000	01551	0,246 -0,095	0,265 -0,116	0,004 -0,023	0,000 0,000	00008	-0,240 0,044	0,137 0,030	-0,037 -0,026	0,000 0,000	01141	0,289 -0,693	0,120 -1,626	0,025 0,204	0,000 0,000
01325	0,264 -0,065	0,292 -0,097	0,006 -0,020	0,000 0,000	01324	0,265 -0,072	0,294 -0,097	-0,003 0,024	0,000 0,000	01353	0,284 -0,165	0,310 -0,114	0,001 0,000	0,000 0,000	01742	0,208 -0,445	-0,117 -1,848	0,025 -0,260	0,000 0,000
01351	0,273 -0,135	0,298 -0,070	0,004 0,027	0,000 0,000	01379	0,299 -0,117	0,316 -0,109	0,002 -0,026	0,000 0,000	00318	-0,384 1,425	-0,199 0,342	0,086 -0,066	0,000 0,000	01120	0,251 -0,563	0,030 -1,848	-0,006 0,232	0,000 0,000
01466	0,291 -0,105	0,312 -0,076	0,003 0,017	0,000 0,000	01069	-0,081 0,238	-0,333 -0,490	0,208 0,426	0,000 0,000	01681	0,347 -0,804	0,167 -1,450	0,020 -0,149	0,000 0,000	01086	0,007 -1,162	-0,070 -1,701	0,355 0,226	0,000 0,000
01070	-0,031 -0,844	-0,089 -0,730	0,251 0,277	0,000 0,000	01085	0,035 -0,401	-0,076 -1,423	0,209 0,379	0,000 0,000	01656	0,373 -0,852	0,205 -1,274	0,030 -0,248	0,000 0,000	01578	0,301 -0,230	0,261 -0,341	0,060 -0,086	0,000 0,000
01422	-0,557 -1,985	-0,388 -2,153	-0,010 0,364	0,000 0,000	01240	0,390 -0,398	0,298 -0,531	-0,016 0,143	0,000 0,000	01102	0,158 -0,383	-0,037 -1,706	0,078 0,386	0,000 0,000	01350	0,316 -0,151	0,295 -0,128	0,000 0,042	0,000 0,000
01061	0,316 -1,731	-0,399 -0,373	-0,031 -0,092	0,000 0,000	00313	-0,066 -1,614	-0,596 0,212	-0,159 -0,029	0,000 0,000	00314	0,387 -1,531	-0,050 0,016	0,041 -0,113	0,000 0,000	01241	0,340 -0,419	0,324 -0,643	-0,025 0,115	0,000 0,000
01214	0,345 -0,578	0,332 -0,905	-0,064 0,144	0,000 0,000	01192	0,236 -0,497	0,245 -1,087	-0,031 -0,093	0,000 0,000	00026	-0,501 0,018	-0,115 0,163	-0,002 -0,004	0,000 0,000	01217	0,320 -0,223	0,316 -0,465	0,023 -0,068	0,000 0,000
01631	0,309 -0,529	0,276 -0,974	0,048 -0,118	0,000 0,000	01657	0,331 -0,684	0,206 -1,323	0,018 -0,233	0,000 0,000	01577	0,313 -0,220	0,265 -0,419	0,015 -0,138	0,000 0,000	01268	0,312 -0,254	0,243 -0,323	-0,015 0,010	0,000 0,000
01760	0,109 -0,211	-0,173 -1,421	-0,079 -0,335	0,000 0,000	01407	0,288 -0,157	0,321 -0,103	-0,006 0,022	0,000 0,000	00316	0,280 -0,922	0,034 0,125	0,134 0,018	0,000 0,000	00317	-0,353 -0,357	0,052 -0,178	0,013 0,170	0,000 0,000
01059	-0,201 -0,638	-0,165 0,011	0,184 -0,004	0,000 0,000	01496	0,308 -0,187	0,329 -0,156	-0,007 -0,021	0,000 0,000	01467	0,311 -0,177	0,324 -0,186	-0,004 0,022	0,000 0,000	01495	0,294 -0,151	0,313 -0,190	0,000 -0,018	0,000 0,000
01322	0,283 -0,093	0,279 -0,185	-0,002 0,027	0,000 0,000	01255	-0,201 -0,894	0,117 -1,540	-0,153 0,377	0,000 0,000	01437	0,310 -0,148	0,331 -0,177	-0,012 -0,035	0,000 0,000	01632	0,296 -0,425	0,285 -0,733	0,007 -0,037	0,000 0,000
01658	0,291 -0,646	0,290 -1,245	-0,053 -0,165	0,000 0,000	01776	0,004 -0,454	-0,126 -0,550	-0,168 -0,406	0,000 0,000	01743	0,162 -0,566	-0,028 -1,781	-0,085 -0,387	0,000 0,000	01269	0,277 -0,236	0,303 -0,293	-0,020 0,037	0,000 0,000
01295	0,280 -0,073	0,263 -0,150	0,007 -0,004	0,000 0,000	01104	-0,060 -1,076	0,078 -1,733	0,247 0,527	0,000 0,000	01103	0,081 -0,692	0,056 -1,741	0,227 0,527	0,000 0,000	01122	0,163 -0,755	0,330 -1,554	0,061 0,526	0,000 0,000
01121	0,225 -0,628	0,095 -1,676	0,078 0,372	0,000 0,000	01704	0,307 -0,737	0,117 -1,651	-0,031 -0,192	0,000 0,000	01060	0,128 -1,368	-0,065 -0,234	0,092 -0,056	0,000 0,000	01191	0,320 -0,495	0,160 -1,079	0,002 0,003	0,000 0,000
01645	-0,246 -0,690	0,104 -1,367	0,337 -0,551	0,000 0,000	01727	0,538 -0,997	0,334 -0,212	0,005 0,020	0,000 0,000	01706	0,223 -0,947	0,286 -1,359	-0,032 -0,023	0,000 0,000	01726	0,169 -0,952	0,367 -1,629	-0,051 -0,357	0,000 0,000
01438	0,314 -0,173	0,327 -0,173	-0,011 0,007	0,000 0,000	01142	0,264 -0,742	0,200 -1,487	0,076 0,280	0,000 0,000	01189	0,286 -0,594	0,282 -1,250	0,036 0,220	0,000 0,000	01683	0,274 -0,755	0,216 -1,474	-0,035 -0,082	0,000 0,000
01682	0,307 -0,733	0,197 -1,466	-0,029 -0,173	0,000 0,000	01705	0,268 -0,843	0,200 -1,536	-0,073 -0,200	0,000 0,000	01725	0,241 -0,774	0,100 -1,752	-0,089 -0,349	0,000 0,000	01605	0,317 -0,404	0,321 -0,615	0,034 -0,105	0,000 0,000
01523	0,289 -0,079	0,308 -0,084	-0,006 -0,047	0,000 0,000	01215	0,310 -0,442	0,388 -0,861	-0,048 0,115	0,000 0,000	01789	0,118 -1,526	-0,155 -0,324	-0,016 0,083	0,000 0,000	00239	0,281 -1,518	0,058 0,063	-0,023 0,132	0,000 0,000
01761	0,047 -0,714	-0,036 -1,540	-0,179 -0,318	0,000 0,000	01050	0,089 -1,242	-0,719 0,044	-0,003 0,005	0,000 0,000	01795	0,065 -1,513	-0,543 0,077	0,146 0,123	0,000 0,000	01190	0,227 -0,499	0,243 -1,076	0,027 0,081	0,000 0,000
01052	-0,374 -0,339	-0,155 -0,920	0,347 -0,575	0,000 0,000	01123	0,351 -0,836	0,402 -0,293	-0,083 0,483	0,000 0,000	01143	0,240 -0,749	0,305 -1,217	0,061 0,142	0,000 0,000	01763	-0,176 -2,362	-0,923 -2,389	-0,001 0,004	0,000 0,000
01762	0,095 -1,465	-0,113 -1,930	-0,315 -0,008	0,000 0,000	01778	0,198 -1,878	-0,458 -1,102	-0,122 0,130	0,000 0,000	01777	0,022 -1,206	-0,090 -0,888	-0,164 -0,097	0,000 0,000	01071	0,124 -1,683	-0,340 -1,105	0,201 -0,067	0,000 0,000
01744	0,115 -0,942	0,061 -1,832	-0,239 -0,514	0,000 0,000	00315	0,380 -1,343	0,050 0,045	0,122 -0,109	0,000 0,000	01165	0,258 -0,721	0,246 -1,407	0,072 0,092	0,000 0,000	01764	0,102 -1,449	-0,111 -1,920	0,297 0,020	0,000 0,000
01746	0,058 -1,252	-0,088 -1,778	0,143 0,511	0,000 0,000	00289	-0,576 -0,323	0,053 -1,173	-0,085 0,790	0,000 0,000	01309	-0,290 -1,279	0,183 -0,224	0,072 -0,105	0,000 0,000	00290	0,193 -0,463	0,210 -1,088	-0,157 0,765	0,000 0,000
01203	-0,283 -0,640	0,157 -1,168	-0,218 0,713	0,000 0,000	01242	0,310 -0,317	0,341 -0,538	-0,024 0,062	0,000 0,000	00020	-0,284 0,034	0,068 0,052	-0,013 -0,109	0,000 0,000	01579	0,318 -0,225	0,294 -0,316	0,025 -0,025	0,000 0,000
01606	0,297 -0,261	0,241 -0,476	0,015 -0,019	0,000 0,000	01524	0,292 -0,121	0,306 -0,136	-0,008 -0,011	0,000 0,000	01439	0,315 -0,173	0,323 -0,176	-0,008 0,005	0,000 0,000	01779	0,201 -1,868	-0,457 -1,104	0,117 -0,125	0,000 0,000
01618	-0,347 -1,164	0,101 -1,719	0,204 -0,261	0,000 0,000	01468	0,316 -0,171	0,326 -0,183	-0,009 0,005	0,000 0,000	01352	0,296 -0,142	0,309 -0,133	-0,008 -0,032	0,000 0,000	00001	-0,145 0,028	0,153 0,065	0,001 -0,001	0,000 0,000
01087	0,060 -2,038	-0,870 -2,619	0,255 0,219	0,000 0,000	01552	0,286 -0,063	0,286 -0,138	0,001 -0,008	0,000 0,000	01659	0,279 -0,454	0,150 -1,133	-0,042 -0,083	0,000 0,000	00240	0,081 -1,511	0,130 -0,038	0,208 0,007	0,000 0,000
01270	0,296 -0,106	0,293 -0,262	-0,006 -0,019	0,000 0,000	00038	-1,093 -1,292	-1,172 -1,137	-0,007 -0,022	0,000 0,000	01497	0,328 -0,157	0,325 -0,151	-0,007 -0,001	0,000 0,000	01791	0,120 -1,526	-0,153 -0,325	0,014 -0,076	0,000 0,000
01790	0,357 -1,691	-0,480 -0,394	-0,002 0,002	0,000 0,000	01355	0,265 -0,100	0,289 -0,047	-0,008 -0,029	0,000 0,000	00002	-0,157 0,037	0,144 0,045	0,013 -0,005	0,000 0,000	01326	0,300 -0,040	0,287 -0,144	0,006 0,005	0,000 0,000
01525	0,291 -0,144	0,307 -0,073	-0,003 -0,012	0,000 0,000	00007	-0,224 0,046	0,146 0,036	-0,006 -0,020	0,000 0,000	01381	0,310 -0,170	0,313 -0,136	-0,004 0,002	0,000 0,000	00032	-0,497 0,036	-0,109 0,115	0,051 0,003	0,000 0,000
01745	0,050 -1,282	-0,095 -1,817	-0,130 -0,493	0,000 0,000	01780	0,027 -1,204	-0,089 -0,885	0,160 0,108	0,000 0,000	01216	0,350 -0,220	0,294 -0,489	-0,070 0,073	0,000 0,000	01166	0,299 -0,761	0,271 -1,339	0,034 0,097	0,000 0,000
00044	-1,441 -0,921	-1,498 -0,906	0,010 0,034	0,000 0,000	01297	0,258 -0,064	0,258 -0,071	0,004 -0,017	0,000 0,000	01228	-0,257 -1,095	0,119 -1,676	-0,324 0,508	0,000 0,000	01243	0,282 -0,242	0,256 -0,400	-0,029 0,005	0,000 0,000
01056	0,120 -1,260	-0,581 0,059	0,003 -0,005	0,000 0,000	00062	-0,173 -0,791	-1,571 1,583	0,005 -0,010	0,000 0,000	01684	0,278 -0,863	0,206 -1,494	0,020 0,023	0,000 0,000	01072	0,376 -2,090	-0,612 -1,291	0,002 0,003	0,000 0,000
01707	0,226 -0,950	0,279 -1,364	0,055 0,048	0,000 0,000	01580	0,279 -0,107	0,247 -0,090	-0,016 0,000	0,000 0,000	01105	-0,046 -1,039	0,084 -1,712	-0,247 -0,525	0,000 0,000	01124	0,361 -0,822	0,401 -0,286	0,071 -0,500	0,000 0,000

Nodo	σL1 σP1 [N/mm²]	σL2 σP2 [N/mm²]	τL τP [N/mm²]	τP13 τP23 [N/mm²]	Nodo	σL1 σP1 [N/mm²]	σL2 σP2 [N/mm²]	τL τP [N/mm²]	τP13 τP23 [N/mm²]	Nodo	σL1 σP1 [N/mm²]	σL2 σP2 [N/mm²]	τL τP [N/mm²]	τP13 τP23 [N/mm²]	Nodo	σL1 σP1 [N/mm²]	σL2 σP2 [N/mm²]	τL τP [N/mm²]	τP13 τP23 [N/mm²]
01660	0,240	0,206	0,023	0,000	01633	0,345	0,262	-0,009	0,000	01728	0,182	0,360	0,057	0,000	01469	0,314	0,328	-0,006	0,000
	-0,541	-1,079	0,087	0,000		-0,191	-0,455	0,049	0,000		-0,947	-1,619	0,372	0,000		-0,163	-0,170	0,001	0,000
01410	0,316	0,316	-0,004	0,000	01271	0,270	0,290	0,010	0,000	00014	-0,290	0,076	-0,007	0,000	01527	0,271	0,312	0,003	0,000
	-0,171	-0,159	0,001	0,000		-0,122	-0,205	0,020	0,000		0,024	0,030	-0,113	0,000		-0,028	-0,071	0,028	0,000
01526	0,269	0,298	0,003	0,000	00006	-0,201	0,157	0,025	0,000	01553	0,284	0,296	0,011	0,000	00242	0,281	0,063	0,024	0,000
	-0,074	-0,131	-0,010	0,000		0,033	0,057	0,002	0,000		-0,056	-0,166	0,028	0,000		-1,524	0,065	-0,126	0,000
01144	0,312	0,346	-0,007	0,000	01088	0,065	-0,862	-0,253	0,000	01634	0,282	0,343	-0,012	0,000	01607	0,269	0,247	0,035	0,000
	-1,060	-0,915	-0,002	0,000		-2,026	-2,593	-0,213	0,000		-0,490	-0,849	0,049	0,000		-0,186	-0,557	-0,003	0,000
01793	-0,311	-0,345	0,145	0,000	00245	-0,180	-0,069	0,186	0,000	01440	0,314	0,322	-0,002	0,000	01382	0,307	0,313	0,000	0,000
	-0,055	0,338	0,097	0,000		-0,387	0,089	0,056	0,000		-0,161	-0,174	-0,001	0,000		-0,160	-0,134	-0,002	0,000
01419	0,234	0,287	-0,066	0,000	01418	0,195	0,205	-0,031	0,000	01448	0,200	0,313	0,077	0,000	01167	0,301	0,266	-0,042	0,000
	-1,421	-0,959	-0,070	0,000		-1,055	-0,605	0,008	0,000		-1,492	-0,796	0,077	0,000		-0,761	-1,342	-0,105	0,000
00055	-0,886	-0,896	-0,051	0,000	01782	-0,139	-0,460	0,071	0,000	01498	0,326	0,325	-0,011	0,000	01299	0,294	0,264	0,006	0,000
	2,556	2,195	0,192	0,000		0,675	-0,719	0,213	0,000		-0,136	-0,138	-0,010	0,000		-0,118	-0,115	-0,017	0,000
01298	0,252	0,285	0,006	0,000	00312	-0,073	-0,597	0,161	0,000	01062	0,314	-0,396	0,035	0,000	01412	0,311	0,336	-0,001	0,000
	-0,104	-0,165	0,004	0,000		-1,608	0,209	0,034	0,000		-1,730	-0,375	0,094	0,000		-0,109	-0,148	0,000	0,000
01411	0,315	0,320	0,003	0,000	01441	0,310	0,324	-0,001	0,000	00264	-0,387	0,102	0,101	0,000	01671	-0,136	0,125	0,182	0,000
	-0,150	-0,156	0,000	0,000		-0,143	-0,166	-0,006	0,000		-0,295	-1,075	-0,705	0,000		-0,742	-1,139	-0,563	0,000
00263	0,092	0,160	0,139	0,000	01672	-0,467	0,036	0,218	0,000	01393	0,171	0,091	-0,240	0,000	00246	-0,604	-0,502	0,118	0,000
	-0,472	-0,953	-0,635	0,000		-0,420	-0,854	-0,703	0,000		-1,926	-0,835	-0,308	0,000		0,867	0,147	-0,158	0,000
01685	0,235	0,226	0,066	0,000	00308	-0,340	0,061	-0,024	0,000	00309	0,286	0,037	-0,130	0,000	01064	-0,197	-0,167	-0,183	0,000
	-0,814	-1,507	0,066	0,000		-0,386	-0,170	-0,158	0,000		-0,937	0,118	-0,018	0,000		-0,645	0,014	-0,001	0,000
01581	0,250	0,326	-0,006	0,000	01499	0,297	0,332	-0,004	0,000	01063	0,130	-0,063	-0,090	0,000	01383	0,304	0,332	0,000	0,000
	-0,140	-0,276	0,008	0,000		-0,153	-0,103	0,002	0,000		-1,366	-0,237	0,054	0,000		-0,129	-0,109	-0,003	0,000
01470	0,312	0,325	-0,003	0,000	01244	0,297	0,343	-0,016	0,000	00311	0,381	-0,052	-0,038	0,000	01073	0,127	-0,335	-0,197	0,000
	-0,144	-0,167	-0,005	0,000		-0,266	-0,601	-0,055	0,000		-1,532	0,011	0,115	0,000		-1,671	-1,105	0,067	0,000
01781	0,010	-0,126	0,166	0,000	01354	0,290	0,308	0,011	0,000	01145	0,251	0,294	-0,073	0,000	01125	0,177	0,322	-0,066	0,000
	-0,463	-0,547	0,418	0,000		-0,126	-0,128	0,033	0,000		-0,739	-1,219	-0,144	0,000		-0,741	-1,549	-0,527	0,000
01219	0,296	0,260	-0,002	0,000	01193	0,268	0,265	-0,050	0,000	01218	0,283	0,396	0,020	0,000	01554	0,257	0,286	-0,005	0,000
	-0,518	-0,869	-0,141	0,000		-0,621	-1,266	-0,252	0,000		-0,421	-0,887	-0,079	0,000		-0,052	-0,099	0,029	0,000
01708	0,262	0,194	0,091	0,000	01129	0,266	-0,715	-0,034	0,000	01128	0,288	-0,008	0,186	0,000	01149	0,542	0,106	0,080	0,000
	-0,858	-1,548	0,203	0,000		-1,682	-2,511	-0,109	0,000		-0,983	-2,044	-0,197	0,000		-0,935	-0,794	0,144	0,000
01272	0,294	0,312	0,007	0,000	01661	0,257	0,256	0,034	0,000	01500	0,250	0,309	-0,004	0,000	01471	0,308	0,315	-0,011	0,000
	-0,216	-0,265	-0,023	0,000		-0,640	-1,302	0,206	0,000		-0,074	-0,095	0,005	0,000		-0,128	-0,165	-0,023	0,000
01089	0,016	-0,067	-0,350	0,000	01608	0,306	0,334	0,018	0,000	01747	0,125	0,057	0,242	0,000	01168	0,260	0,230	-0,084	0,000
	-1,146	-1,694	-0,228	0,000		-0,389	-0,667	0,090	0,000		-0,939	-1,817	0,526	0,000		-0,713	-1,413	-0,093	0,000
01076	0,022	-0,435	-0,010	0,000	00060	-0,561	-0,628	-0,006	0,000	01075	-0,076	-0,333	-0,205	0,000	01729	0,242	0,094	0,097	0,000
	0,236	-0,402	0,330	0,000		2,413	1,933	-0,160	0,000		0,232	-0,490	-0,433	0,000		-0,784	-1,754	0,355	0,000
00027	-0,548	-0,124	-0,011	0,000	01220	0,382	0,132	-0,024	0,000	00310	0,384	0,048	-0,118	0,000	00307	-0,376	-0,208	-0,089	0,000
	0,031	0,128	0,097	0,000		-0,566	-0,925	-0,140	0,000		-1,357	0,052	0,112	0,000		1,350	0,334	0,072	0,000
01106	0,092	0,054	-0,225	0,000	01686	0,278	0,196	0,049	0,000	01074	-0,025	-0,086	-0,247	0,000	01245	0,311	0,363	-0,047	0,000
	-0,683	-1,731	-0,527	0,000		-0,750	-1,503	0,171	0,000		-0,841	-0,730	-0,281	0,000		-0,390	-0,643	-0,055	0,000
01765	0,054	-0,038	0,176	0,000	01635	0,292	0,284	-0,019	0,000	01442	0,305	0,327	0,003	0,000	01146	0,271	0,190	-0,090	0,000
	-0,718	-1,533	0,331	0,000		-0,559	-0,970	0,127	0,000		-0,115	-0,155	0,034	0,000		-0,741	-1,486	-0,275	0,000
00066	-1,014	-0,374	0,419	0,000	01767	0,186	-0,282	-0,031	0,000	01749	0,207	-0,122	-0,024	0,000	01766	0,113	-0,176	0,078	0,000
	0,507	-0,303	-0,855	0,000		-0,299	-1,342	0,064	0,000		-0,469	-1,852	0,269	0,000		-0,227	-1,416	0,346	0,000
01611	0,233	0,271	0,012	0,000	01584	0,316	0,343	-0,001	0,000	01610	0,353	0,296	0,014	0,000	01451	-0,116	-0,337	0,437	0,000
	-0,746	-0,767	0,293	0,000		-0,562	-0,662	0,199	0,000		-0,277	-0,268	0,119	0,000		-2,065	-2,093	0,439	0,000
01582	0,291	0,292	-0,004	0,000	01609	0,294	0,342	0,011	0,000	01472	0,268	0,311	-0,010	0,000	01336	-0,118	0,180	-0,054	0,000
	-0,224	-0,304	0,061	0,000		-0,421	-0,669	0,124	0,000		-0,062	-0,074	-0,032	0,000		-1,591	-0,207	-0,348	0,000
01709	0,292	0,114	0,046	0,000	01126	0,230	0,091	-0,084	0,000	01748	0,165	-0,032	0,086	0,000	01555	0,277	0,271	-0,018	0,000
	-0,757	-1,671	0,190	0,000		-0,626	-1,679	-0,368	0,000		-0,579	-1,778	0,398	0,000		-0,129	-0,145	0,009	0,000
01091	0,127	-0,180	-0,071	0,000	01356	0,297	0,292	-0,004	0,000	01327	0,287	0,281	-0,003	0,000	01384	0,275	0,308	-0,009	0,000
	0,045	-1,342	-0,231	0,000		-0,041	-0,106	-0,046	0,000		-0,040	-0,157	-0,035	0,000		-0,064	-0,107	0,029	0,000
00015	-0,269	0,085	-0,008	0,000	01273	0,287	0,260	-0,038	0,000	01090	0,042	-0,077	-0,205	0,000	01169	0,295	0,198	-0,062	0,000
	0,033	0,047	-0,069	0,000		-0,215	-0,284	-0,082	0,000		-0,401	-1,419	-0,384	0,000		-0,709	-1,447	-0,183	0,000
00019	-0,267	0,101	-0,008	0,000	01147	0,286	0,120	-0,039	0,000	00247	-0,536	-0,880	0,072	0,000	01794	-0,320	-0,646	-0,052	0,000
	0,040	0,054	-0,125	0,000		-0,700	-1,631	-0,193	0,000		0,663	0,017	0,253	0,000		0,666	0,737	-0,110	0,000
01109	0,260	-0,288	-0,010	0,000	01662	0,298	0,208	-0,013	0,000	00005	-0,206	0,152	-0,028	0,000	01300	0,288	0,281	0,014	0,000
	-1,156	-1,749	-0,119	0,000		-0,720	-1,331	0,247	0,000		0,037	0,042	-0,008	0,000		-0,052	-0,218	-0,073	0,000
01558	0,312	0,276	0,004	0,000	01530	0,227	0,289	0,011	0,000	01557	0,273	0,324	-0,001	0,000	00306	-0,220	-0,532	-0,024	0,000
	-0,716	-0,554	0,179	0,000		-0,438	-0,328	0,065	0,000		-0,527	-0,618	0,188	0,000		1,090	0,556	-0,194	0,000
01246	0,347	0,283	-0,063	0,000	01528	0,280	0,342	-0,002	0,000	01501	0,270	0,290	-0,010	0,000	00248	-0,141	-0,475	-0,155	0,000
	-0,292	-0,387	-0,107	0,000		-0,225	-0,201	0,087	0,000		-0,143	-0,124	0,002	0,000		-0,144	-0,011	-0,223	0,000
01783	0,215	-0,299	-0,064	0,000	01636	0,315	0,217	-0,013	0,000	01583	0,248	0,284	0,016	0,000	01730	0,261	0,021	0,010	0,000
	-0,316	-0,412	-0,420	0,000		-0,577	-0,895	0,165	0,000		-0,190	-0,453	0,138	0,000		-0,620	-1,913	0,258	0,000
01194	0,359	0,191	-0,013	0,000	01687	0,322	0,169	-0,003	0,000	01413	0,255	0,313	-0,002	0,000	01107	0,163	-0,040	-0,079	0,000
	-0,746	-1,271	-0,196	0,000		-0,825	-1,471	0,148	0,000		-0,106	-0,094	-0,018	0,000		-0,387	-1,708	-0,389	0,000
01585	0,238	0,322	-0,004	0,000	01443	0,270	0,314	-0,001	0,000	01170	0,317	0,178	-0,010	0,000	01637	0,238	0,150	0,050	0,000
	-0,851	-0,794	0,302	0,000		-0,088	-0,040	0,020	0,000		-0,847	-1,423	-0,140	0,000		-0,582	-1,129	0,338	0,000
00031	-0,477	-0,141	-0,023	0,000	00003	-0,199	0,144	-0,026	0,000	01329	0,258	0,278	-0,018	0,000	01328	0,312	0,289	-0,006	0,000
	-0,010	0,168	0,008	0,000		0,034	0,044	-0,010	0,000		-0,297	-0,324	-0,124	0,000		-0,209	-0,151	-0,055	0,000
00016	-0,275	0,103	0,016	0,000	01385	0,267	0,297	-0,015	0,000	01768	0,197	-0,259	-0,008	0,000	01663	0,356	0,202	-0,023	0,000
	0,016	0,055	-0,096	0,000		-0,091	-0,067	-0,018	0,000		-1,080	-1,065	-0,200	0,000		-0,870	-1,284	0,257	0,000
01556	0,222	0,318	-0,007	0,000	01357	0,289	0,264	0,000	0,000	01274	0,256	0,260	-0,020	0,000	01148	0,281	0,112	0,090	0,000
	-0,270	-0,313	0,066	0,000		-0,155	-0,129	-0,018	0,000		-0,317	-0,430	-0,104	0,000		-0,834	-1,683	0,072	0,000
00004	-0,218	0,144	0,026	0,000	01127	0,248	0,029	0,002	0,000	01301	0,338	0,340	0,005	0,000	01414	0,289	0,290	0,005	0,000
	0,035	0,045	0,000	0,000		-0,570	-1,862	-0,230	0,000		-0,447	-0,389	-0,111	0,000		-0,127	-0,114	0,014	0,000
01710	0,303	0,104	-0,052	0,000	01731	0,277	0,015	-0,201	0,000	01247	0,334	0,293	0,044	0,000	01386	0,327	0,308	-0,011	0,000
	-0,785	-1,716	-0,011	0,000		-0,823	-2,082	0,195	0,000		-0,459	-0,524	-0,211	0,000		-0,281	-0,221	-0,048	0,000
01688	0,318	0,256	-0,051	0,000	00300	0,046	-0,524	-0,077	0,000	01055	-0,025	-0,420	-0,301	0,000	01095	0,183	-0,265	-0,197	0,000
	-0,893	-1,273	0,099	0,000		-1,023	-0,401	0,736	0,000		-0,960	-0,309	0,563	0,000		-1,123	-0,652	0,695	0,000

Nodo	σL1 σP1 [N/mm²]	σL2 σP2 [N/mm²]	τL τP [N/mm²]	τP13 τP23 [N/mm²]	Nodo	σL1 σP1 [N/mm²]	σL2 σP2 [N/mm²]	τL τP [N/mm²]	τP13 τP23 [N/mm²]	Nodo	σL1 σP1 [N/mm²]	σL2 σP2 [N/mm²]	τL τP [N/mm²]	τP13 τP23 [N/mm²]	Nodo	σL1 σP1 [N/mm²]	σL2 σP2 [N/mm²]	τL τP [N/mm²]	τP13 τP23 [N/mm²]
01108	0,194 -0,497	-0,095 -1,746	0,018 -0,195	0,000 0,000	01529	0,273 -0,254	0,305 -0,144	-0,003 0,019	0,000 0,000	01750	0,265 -0,941	-0,330 -1,919	-0,043 0,194	0,000 0,000	01665	0,186 -1,182	0,407 -0,966	0,047 0,364	0,000 0,000
01664	0,246 -1,006	0,329 -1,126	-0,005 0,296	0,000 0,000	01689	0,335 -1,146	0,404 -0,738	-0,051 0,251	0,000 0,000	00249	0,302 -0,665	0,005 -0,264	0,041 -0,534	0,000 0,000	01092	0,172 -0,527	-0,182 -1,124	0,009 0,088	0,000 0,000
01195	0,345 -0,868	0,201 -1,294	-0,028 -0,275	0,000 0,000	00018	-0,299 0,022	0,107 0,040	0,020 -0,114	0,000 0,000	01171	0,264 -0,941	0,298 -1,252	0,001 -0,170	0,000 0,000	01509	-0,018 -1,660	0,104 -0,655	0,162 0,470	0,000 0,000
01473	0,268 -0,167	0,310 -0,132	-0,005 0,050	0,000 0,000	01358	0,253 -0,409	0,280 -0,248	0,000 -0,091	0,000 0,000	01275	0,299 -0,655	0,330 -0,703	0,000 -0,267	0,000 0,000	01736	-0,364 -0,567	-0,040 0,106	0,158 -0,093	0,000 0,000
01715	-0,175 -0,851	0,062 -0,473	0,181 0,678	0,000 0,000	01735	-0,168 -1,145	0,108 -0,833	0,195 -0,020	0,000 0,000	01444	0,278 -0,188	0,292 -0,107	-0,004 -0,023	0,000 0,000	01502	0,269 -0,169	0,297 -0,205	-0,015 0,026	0,000 0,000
00028	-0,627 0,052	-0,133 -0,023	-0,048 0,012	0,000 0,000	01303	0,382 -0,622	0,228 -0,498	0,022 -0,157	0,000 0,000	01330	0,326 -0,547	0,327 -0,335	0,002 -0,116	0,000 0,000	01711	0,448 -0,643	0,215 -1,137	-0,142 -0,336	0,000 0,000
01282	-0,374 -1,499	0,183 -1,291	0,020 -0,098	0,000 0,000	01612	0,200 -1,020	0,319 -1,079	0,040 0,449	0,000 0,000	01638	0,178 -1,077	0,373 -1,137	0,070 0,391	0,000 0,000	00063	-0,407 -0,454	-0,802 0,478	-0,407 0,760	0,000 0,000
01641	0,244 -1,142	0,100 -1,319	0,125 0,563	0,000 0,000	01640	0,208 -1,157	0,223 -1,136	0,121 0,505	0,000 0,000	01667	0,131 -1,216	0,163 -1,026	0,137 0,635	0,000 0,000	01302	0,297 -0,716	0,361 -0,497	0,028 -0,198	0,000 0,000
01221	0,187 -0,697	0,221 -0,976	-0,039 -0,218	0,000 0,000	01113	0,000 -0,748	0,199 -0,143	-0,094 0,400	0,000 0,000	00298	0,142 -0,963	0,183 -0,446	-0,160 0,628	0,000 0,000	01112	-0,002 -1,074	0,052 -0,690	-0,165 0,504	0,000 0,000
00305	-0,012 -0,051	-0,343 -0,084	0,157 0,275	0,000 0,000	00250	0,391 -1,143	0,049 -0,208	0,096 -0,627	0,000 0,000	01784	0,197 -1,136	-0,069 -0,401	0,030 -0,520	0,000 0,000	01248	0,260 -0,845	0,397 -0,847	0,014 -0,277	0,000 0,000
01503	0,280 -0,615	0,339 -0,349	-0,005 0,134	0,000 0,000	01474	0,306 -0,395	0,338 -0,260	-0,013 0,051	0,000 0,000	01695	0,100 -0,391	-0,026 -0,881	0,091 -0,387	0,000 0,000	01077	0,149 -0,677	-0,087 -0,440	0,025 0,414	0,000 0,000
00304	0,320 -0,611	0,017 -0,216	-0,022 0,488	0,000 0,000	01364	0,041 -1,715	0,220 -0,499	-0,116 -0,432	0,000 0,000	01732	0,300 -1,430	-0,650 -2,538	-0,116 0,165	0,000 0,000	00043	-0,953 -0,901	-1,617 -0,936	0,023 0,126	0,000 0,000
01712	0,446 -1,344	0,050 0,919	-0,092 -0,011	0,000 0,000	00039	-1,435 -1,365	-1,536 -0,897	0,036 -0,264	0,000 0,000	01415	0,325 -0,277	0,288 -0,098	-0,012 -0,005	0,000 0,000	01196	0,205 -1,134	0,322 -1,190	-0,075 -0,230	0,000 0,000
01132	-0,138 -0,860	0,087 -0,261	-0,168 -0,045	0,000 0,000	01387	0,337 -0,548	0,316 -0,339	-0,005 -0,061	0,000 0,000	00017	-0,327 0,048	0,091 0,012	-0,032 -0,108	0,000 0,000	01279	0,367 -0,937	0,370 -1,150	0,020 0,214	0,000 0,000
01278	0,337 -1,154	0,255 -1,024	-0,009 -0,194	0,000 0,000	01305	0,249 -1,250	0,339 -0,937	0,031 -0,146	0,000 0,000	01733	-0,062 -2,261	-0,818 -3,243	0,379 0,324	0,000 0,000	01276	0,317 -0,818	0,301 -0,809	-0,008 -0,298	0,000 0,000
01197	0,185 -1,161	0,341 -1,090	-0,126 -0,409	0,000 0,000	01172	0,326 -1,360	0,369 -0,876	-0,049 -0,261	0,000 0,000	01480	0,231 -1,965	0,046 -1,077	0,247 0,403	0,000 0,000	01445	0,252 -0,301	0,279 -0,258	0,010 0,019	0,000 0,000
01769	0,137 -1,559	-0,211 -0,831	0,182 -0,434	0,000 0,000	01751	0,283 -1,880	-0,468 -1,755	0,147 -0,080	0,000 0,000	01093	0,181 -1,299	-0,184 -0,871	-0,066 0,285	0,000 0,000	01390	0,214 -1,510	0,315 -0,664	-0,087 -0,160	0,000 0,000
01223	0,255 -1,031	0,267 -1,108	-0,103 -0,445	0,000 0,000	01222	0,205 -1,011	0,329 -1,135	-0,098 -0,444	0,000 0,000	01249	0,304 -0,983	0,288 -0,953	-0,049 -0,383	0,000 0,000	01639	0,177 -1,094	0,333 -1,100	0,090 0,443	0,000 0,000
01666	0,138 -1,190	0,324 -0,965	0,111 0,477	0,000 0,000	01078	0,155 -1,247	-0,069 -0,355	-0,089 0,545	0,000 0,000	00303	0,301 -0,968	0,057 -0,337	-0,057 0,628	0,000 0,000	00030	-0,532 0,039	-0,110 0,110	-0,028 -0,115	0,000 0,000
01531	0,352 -0,466	0,286 -0,209	0,010 0,130	0,000 0,000	01713	-0,165 -1,617	-0,070 -1,293	0,153 0,889	0,000 0,000	01359	0,358 -0,736	0,303 -0,511	0,013 -0,163	0,000 0,000	01613	0,242 -1,095	0,259 -1,108	0,067 0,438	0,000 0,000
01586	0,326 -0,984	0,251 -0,990	0,027 0,377	0,000 0,000	01110	0,279 -2,024	-0,406 -1,514	-0,210 0,260	0,000 0,000	01690	0,260 -1,290	0,424 -0,566	0,004 0,323	0,000 0,000	01308	-0,234 -1,908	0,292 -0,437	0,134 -0,153	0,000 0,000
01734	-0,189 -1,826	0,045 -1,827	0,376 -0,077	0,000 0,000	01532	0,196 -1,008	0,234 -0,663	-0,016 0,236	0,000 0,000	01504	0,349 -0,856	0,316 -0,501	-0,012 0,143	0,000 0,000	01475	0,284 -0,768	0,335 -0,383	-0,005 0,098	0,000 0,000
01416	0,226 -0,568	0,289 -0,268	0,009 -0,029	0,000 0,000	00251	0,326 -1,300	0,044 -0,306	0,088 -0,641	0,000 0,000	01614	0,292 -1,153	0,181 -1,226	0,063 0,389	0,000 0,000	00302	0,236 -1,236	0,086 -0,258	-0,085 0,630	0,000 0,000
01150	0,105 -1,341	0,090 -0,458	0,184 -0,381	0,000 0,000	01094	0,129 -1,458	-0,207 -0,723	-0,251 0,506	0,000 0,000	01446	0,331 -0,734	0,314 -0,299	0,008 0,033	0,000 0,000	01559	0,256 -0,746	0,154 -0,945	0,063 0,302	0,000 0,000
01691	-0,022 -1,460	0,307 -0,776	0,072 0,613	0,000 0,000	01421	0,369 -1,391	-0,150 -0,493	-0,110 -0,511	0,000 0,000	01331	0,343 -0,666	0,263 -0,442	0,070 -0,101	0,000 0,000	01388	0,294 -0,943	0,326 -0,423	-0,006 -0,100	0,000 0,000
01277	0,397 -0,939	0,230 -0,954	-0,028 -0,316	0,000 0,000	01505	0,205 -1,343	0,325 -0,625	-0,011 0,195	0,000 0,000	00252	-0,200 -1,234	-0,119 -0,256	0,231 -0,667	0,000 0,000	01785	0,041 -1,375	-0,046 -0,320	0,229 -0,614	0,000 0,000
01752	0,031 -1,934	-0,296 -1,446	0,322 -0,455	0,000 0,000	01476	0,350 -0,984	0,294 -0,570	0,030 0,086	0,000 0,000	00059	-0,942 2,698	-0,996 2,645	0,009 -0,305	0,000 0,000	01133	-0,429 -0,033	-0,269 0,586	-0,163 0,081	0,000 0,000
01154	-0,192 0,635	-0,479 -0,439	-0,158 -0,144	0,000 0,000	01173	0,095 -1,319	0,336 -0,916	-0,104 -0,401	0,000 0,000	01051	-0,046 -0,987	-0,398 -0,319	0,324 -0,589	0,000 0,000	01770	0,105 -1,374	-0,233 -0,712	0,272 -0,621	0,000 0,000
00041	-1,464 -1,404	-1,533 -0,817	0,086 0,014	0,000 0,000	01130	-0,381 -1,724	-0,559 -2,233	-0,113 0,071	0,000 0,000	01152	-0,066 -1,054	0,110 -0,705	-0,138 -0,584	0,000 0,000	01131	-0,152 -1,230	0,068 -1,186	-0,231 -0,104	0,000 0,000
01151	-0,080 -1,355	0,340 -1,324	-0,065 -0,627	0,000 0,000	01174	0,078 -1,163	0,182 -1,002	-0,139 -0,750	0,000 0,000	01587	0,253 -1,238	0,232 -1,051	0,035 0,362	0,000 0,000	01079	-0,064 -1,188	-0,233 -0,196	-0,249 0,604	0,000 0,000
00301	-0,158 -1,145	0,186 -0,361	-0,274 0,660	0,000 0,000	01304	0,232 -0,848	0,201 -0,730	0,003 -0,136	0,000 0,000	01447	0,302 -0,849	0,214 -0,599	0,089 0,099	0,000 0,000	00029	-0,627 0,057	-0,123 0,009	-0,035 -0,058	0,000 0,000
01250	0,346 -0,999	0,224 -1,053	-0,052 -0,379	0,000 0,000	01198	0,191 -1,100	0,229 -1,097	-0,149 -0,565	0,000 0,000	01753	0,014 -1,362	-0,056 -1,002	0,233 -0,536	0,000 0,000	01360	0,278 -1,074	0,332 -0,558	0,014 -0,136	0,000 0,000
01417	0,357 -0,670	0,262 -0,279	0,012 -0,026	0,000 0,000	01111	0,003 -1,560	-0,209 -1,248	-0,286 0,548	0,000 0,000	00254	0,226 -1,085	0,195 -0,542	0,187 -0,806	0,000 0,000	01771	0,178 -1,121	-0,045 -0,608	0,137 -0,780	0,000 0,000
00253	0,060 -1,048	-0,390 -0,418	0,167 -0,784	0,000 0,000	01714	-0,203 -1,401	0,145 -1,217	0,182 0,732	0,000 0,000	00067	-0,473 -0,326	-1,074 0,667	0,417 -0,864	0,000 0,000	01254	-0,387 -1,866	0,196 -2,187	-0,294 0,132	0,000 0,000
01332	0,224 -1,244	0,392 -0,667	0,064 -0,146	0,000 0,000	01670	0,059 -0,945	-0,114 -1,200	0,143 -0,132	0,000 0,000	01389	0,355 -1,079	0,291 -0,611	-0,036 -0,134	0,000 0,000	01560	0,180 -1,403	0,296 -1,047	0,025 0,272	0,000 0,000
01692	-0,022 -1,161	0,115 -0,894	0,124 0,807	0,000 0,000	01224	0,312 -0,956	0,182 -1,271	-0,104 -0,519	0,000 0,000	01507	0,105 -1,619	0,284 -0,832	0,069 0,334	0,000 0,000	01478	0,185 -1,472	0,285 -0,884	0,080 0,214	0,000 0,000
01506	0,152 -1,495	0,315 -0,793	0,020 0,271	0,000 0,000	01306	0,227 -1,302	0,357 -0,739	0,085 -0,036	0,000 0,000	01178	0,065 -0,553	0,133 -1,024	-0,126 0,617	0,000 0,000	01202	-0,104 -1,052	0,016 -1,365	-0,221 0,476	0,000 0,000
01588	0,284 -1,243	0,218 -1,105	-0,055 0,157	0,000 0,000	00292	0,202 -0,160	0,058 -0,750	-0,141 0,515	0,000 0,000	00293	0,050 0,031	-0,406 -0,240	-0,063 0,114	0,000 0,000	01177	0,141 -0,473	-0,174 -0,946	-0,119 0,209	0,000 0,000
01533	0,138 -1,429	0,319 -0,954	-0,019 0,298	0,000 0,000	01333	0,193 -1,389	0,367 -0,678	0,026 -0,165	0,000 0,000	00299	0,214 -1,057	0,149 -0,487	-0,180 0,733	0,000 0,000	01153	-0,078 -0,499	-0,106 -0,087	-0,184 -0,737	0,000 0,000
01175	0,063 -0,848	-0,005 -0,921	-0,160 -0,770	0,000 0,000	01477	0,212 -1,405	0,296 -0,673	0,063 0,170	0,000 0,000	01199	0,204 -0,980	0,093 -1,207	-0,147 -0,667	0,000 0,000	01361	0,235 -1,306	0,347 -0,643	-0,009 -0,201	0,000 0,000
00297	0,133 -0,716	0,187 -0,112	-0,164 0,489	0,000 0,000	01251	0,403 -0,914	0,194 -1,112	0,009 -0,242	0,000 0,000	01561	0,160 -1,335	0,348 -1,004	-0,023 0,163	0,000 0,000	00296	-0,327 -0,394	0,053 0,145	-0,101 0,173	0,000 0,000

Nodo	σL1 σP1 [N/mm²]	σL2 σP2 [N/mm²]	τL τP [N/mm²]	τP13 τP23 [N/mm²]	Nodo	σL1 σP1 [N/mm²]	σL2 σP2 [N/mm²]	τL τP [N/mm²]	τP13 τP23 [N/mm²]	Nodo	σL1 σP1 [N/mm²]	σL2 σP2 [N/mm²]	τL τP [N/mm²]	τP13 τP23 [N/mm²]	Nodo	σL1 σP1 [N/mm²]	σL2 σP2 [N/mm²]	τL τP [N/mm²]	τP13 τP23 [N/mm²]
01225	0,404 -0,878	0,113 -1,502	0,017 -0,665	0,000 0,000	00040	-1,329 -0,892	-1,434 -0,930	-0,090 -0,170	0,000 0,000	01226	0,040 -1,815	-0,521 -1,683	-0,184 -0,575	0,000 0,000	01252	0,437 -0,388	0,125 -0,895	0,047 -0,116	0,000 0,000
01754	-0,019 -1,005	0,147 -0,452	0,135 -0,549	0,000 0,000	01615	0,409 -1,153	0,138 -1,452	-0,066 0,427	0,000 0,000	01536	-0,058 -1,757	0,180 -0,501	0,061 0,357	0,000 0,000	00042	-1,513 -1,081	-1,415 -0,797	0,011 0,191	0,000 0,000
01589	0,625 -0,923	0,228 -0,334	-0,050 -0,012	0,000 0,000	01616	0,393 -1,519	-0,439 -1,741	0,132 0,429	0,000 0,000	01564	-0,176 -1,549	0,182 -0,508	-0,049 0,210	0,000 0,000	00255	0,194 -1,078	0,196 -0,359	0,169 -0,740	0,000 0,000
01668	0,127 -1,085	0,021 -1,141	0,133 0,669	0,000 0,000	01200	0,276 -0,953	-0,215 -1,395	-0,188 -0,702	0,000 0,000	01534	0,102 -1,578	0,340 -0,847	0,004 0,230	0,000 0,000	01449	0,280 -1,364	0,264 -0,891	0,029 0,086	0,000 0,000
01693	0,007 -0,710	-0,043 -0,849	0,148 0,662	0,000 0,000	01642	0,334 -1,170	-0,139 -1,609	0,189 0,588	0,000 0,000	00262	0,183 -0,253	0,186 -0,869	0,161 -0,651	0,000 0,000	01307	0,202 -1,922	0,309 -0,451	0,137 -0,056	0,000 0,000
01280	0,438 -1,410	0,126 0,163	0,066 0,432	0,000 0,000	01362	0,171 -1,492	0,344 -0,667	-0,053 -0,189	0,000 0,000	01716	-0,197 0,169	-0,263 -0,160	0,206 0,581	0,000 0,000	00256	0,143 -0,885	0,237 -0,161	0,139 -0,420	0,000 0,000
01508	0,068 -1,777	0,201 -0,750	0,114 0,458	0,000 0,000	01535	0,045 -1,786	0,275 -0,701	0,038 0,279	0,000 0,000	01562	0,254 -1,783	0,277 -0,743	-0,068 0,130	0,000 0,000	01617	-0,630 -2,064	-0,480 -2,559	0,095 -0,239	0,000 0,000
01644	-0,237 -1,407	-0,011 -1,553	0,359 -0,416	0,000 0,000	01391	0,203 -1,478	0,318 -0,807	-0,122 -0,224	0,000 0,000	01334	0,117 -1,651	0,367 -0,583	0,000 -0,127	0,000 0,000	01363	0,096 -1,600	0,320 -0,624	-0,091 -0,280	0,000 0,000
00294	-0,363 0,908	-0,679 0,616	-0,095 -0,195	0,000 0,000	00260	0,051 -0,050	-0,340 -0,420	-0,140 -0,073	0,000 0,000	01717	-0,123 0,080	-0,378 -0,308	0,081 -0,178	0,000 0,000	00259	-0,200 0,739	-0,474 0,625	-0,028 0,322	0,000 0,000
01669	0,149 -1,072	-0,117 -1,179	0,132 0,445	0,000 0,000	01176	0,130 -0,569	-0,240 -0,911	-0,171 -0,489	0,000 0,000	01591	-0,328 -1,775	0,322 -1,394	-0,122 0,183	0,000 0,000	01590	-0,045 -1,875	-0,029 -0,889	-0,328 -0,035	0,000 0,000
00257	-0,468 -0,366	0,024 0,033	-0,021 -0,134	0,000 0,000	01563	-0,110 -1,972	0,268 -0,634	-0,083 0,132	0,000 0,000	01643	0,184 -1,859	-0,198 -1,571	0,287 0,123	0,000 0,000	01420	0,338 -1,235	0,352 -1,032	-0,022 -0,303	0,000 0,000
00295	-0,613 0,771	-0,592 0,022	-0,062 -0,081	0,000 0,000	01201	0,051 -1,442	-0,250 -1,340	-0,267 -0,120	0,000 0,000	01479	0,200 -1,455	0,183 -1,118	0,132 0,425	0,000 0,000	01253	-0,167 -2,603	-0,382 -3,527	-0,439 -0,677	0,000 0,000
01227	-0,222 -1,997	0,024 -2,064	-0,394 0,217	0,000 0,000	01694	0,056 -0,278	-0,147 -0,882	0,119 0,181	0,000 0,000	00056	-0,633 2,246	-0,610 2,086	0,019 0,360	0,000 0,000	00258	-0,355 1,177	-0,332 0,445	0,028 0,259	0,000 0,000
01392	0,211 -1,380	0,224 -0,908	-0,165 -0,359	0,000 0,000	01281	-0,342 -2,071	-0,125 -1,363	0,003 -0,443	0,000 0,000	01450	0,567 -1,027	0,088 -0,645	0,096 0,159	0,000 0,000	00291	0,228 -0,434	0,190 -0,989	-0,183 0,651	0,000 0,000
01335	-0,001 -1,739	0,297 -0,457	-0,029 -0,233	0,000 0,000	00261	0,152 -0,082	0,097 -0,714	0,091 -0,332	0,000 0,000										
Fondazione						**Platea 1**													
Condizione carico (Carico Permanente)																			
00076	0,030 0,155	0,406 -1,289	0,001 0,017	0,000 0,000	01804	-0,100 -0,193	0,544 -1,221	0,004 0,020	0,000 0,000	00440	-0,027 0,028	0,511 -1,578	0,139 -0,129	0,000 0,000	00441	-0,022 0,025	0,527 -1,589	-0,140 0,147	0,000 0,000
02267	-0,052 -0,006	0,287 -1,326	0,101 -0,101	0,000 0,000	00439	0,122 0,093	0,339 -1,335	0,089 0,014	0,000 0,000	00442	0,129 0,062	0,359 -1,325	-0,094 0,019	0,000 0,000	02211	-0,046 -0,022	0,308 -1,313	-0,104 0,134	0,000 0,000
02298	0,026 0,080	0,314 -0,935	0,085 -0,076	0,000 0,000	00438	0,013 0,041	0,232 -0,948	0,077 -0,042	0,000 0,000	02356	0,020 0,213	0,383 0,710	-0,210 -0,295	0,000 0,000	00370	0,113 0,160	0,400 0,594	-0,126 -0,178	0,000 0,000
00371	0,012 -0,171	0,304 0,155	-0,126 0,008	0,000 0,000	02179	0,027 0,074	0,325 -0,896	-0,088 0,114	0,000 0,000	01798	-0,099 -0,192	0,534 -1,201	-0,004 -0,020	0,000 0,000	00082	0,031 0,155	0,402 -1,283	-0,001 -0,017	0,000 0,000
00363	-0,026 0,027	0,503 -1,569	-0,137 0,128	0,000 0,000	00362	-0,021 0,025	0,518 -1,580	0,138 -0,144	0,000 0,000	02180	-0,043 -0,023	0,299 -1,303	0,105 -0,129	0,000 0,000	00361	0,129 0,063	0,350 -1,319	0,092 -0,018	0,000 0,000
00369	-0,012 -0,003	0,530 0,909	-0,134 -0,269	0,000 0,000	02236	-0,049 -0,008	0,278 -1,317	-0,101 0,098	0,000 0,000	00364	0,122 0,093	0,331 -1,329	-0,087 -0,013	0,000 0,000	00443	0,013 0,035	0,244 -0,929	-0,082 0,080	0,000 0,000
00444	0,001 0,152	0,247 -0,628	-0,068 0,011	0,000 0,000	02149	0,029 0,075	0,315 -0,895	0,088 -0,114	0,000 0,000	00065	-0,009 -0,367	0,008 -1,430	0,001 0,015	0,000 0,000	02210	0,134 -0,006	0,318 -1,276	-0,086 0,021	0,000 0,000
02266	0,134 -0,014	0,307 -1,307	0,075 0,017	0,000 0,000	00359	0,000 0,151	0,234 -0,626	0,064 -0,011	0,000 0,000	00360	0,012 0,035	0,233 -0,926	0,080 -0,079	0,000 0,000	00437	0,001 0,178	0,236 -0,648	0,065 0,020	0,000 0,000
02326	0,031 0,197	0,411 -0,142	0,022 -0,077	0,000 0,000	02268	0,028 0,080	0,303 -0,934	-0,084 0,079	0,000 0,000	00365	0,012 0,040	0,221 -0,945	-0,076 0,043	0,000 0,000	00366	0,000 0,176	0,223 -0,647	-0,061 -0,018	0,000 0,000
02148	0,031 0,186	0,415 -0,084	-0,021 0,125	0,000 0,000	00071	-0,003 -0,345	0,002 -1,403	-0,001 -0,014	0,000 0,000	02065	0,386 0,702	0,318 0,369	0,250 -0,138	0,000 0,000	02064	0,006 0,190	0,417 0,701	0,215 0,247	0,000 0,000
00051	0,213 2,132	0,377 2,317	0,042 0,122	0,000 0,000	02122	0,200 0,371	0,452 -0,240	-0,062 0,067	0,000 0,000	02092	-0,033 0,598	0,454 1,231	0,044 -0,063	0,000 0,000	00436	0,002 -0,076	0,353 0,069	0,044 0,113	0,000 0,000
00435	0,011 0,179	0,419 0,473	0,040 0,056	0,000 0,000	00445	0,004 -0,090	0,365 0,097	-0,044 -0,057	0,000 0,000	02384	0,098 0,155	0,303 -0,171	-0,105 0,127	0,000 0,000	00372	0,006 -0,056	0,229 -0,358	-0,071 0,334	0,000 0,000
00446	0,010 0,153	0,432 0,494	-0,039 -0,024	0,000 0,000	00447	-0,005 -0,023	0,572 0,926	-0,141 -0,220	0,000 0,000	02120	-0,032 0,605	0,463 1,238	-0,048 0,064	0,000 0,000	02036	0,100 0,114	0,326 -0,174	0,119 -0,181	0,000 0,000
02299	0,031 0,195	0,400 -0,142	-0,018 0,079	0,000 0,000	00367	0,001 -0,077	0,340 0,067	-0,040 -0,110	0,000 0,000	00368	0,009 0,177	0,406 0,467	-0,036 -0,054	0,000 0,000	02121	0,032 0,186	0,405 -0,084	0,017 -0,125	0,000 0,000
00358	0,003 -0,090	0,352 0,095	0,041 0,057	0,000 0,000	02439	0,079 -0,281	0,267 -1,098	0,024 0,565	0,000 0,000	00375	0,038 -0,173	0,389 -1,345	-0,105 0,528	0,000 0,000	01799	0,069 -0,447	0,141 -1,073	-0,072 0,467	0,000 0,000
00357	0,008 0,152	0,421 0,488	0,036 0,025	0,000 0,000	02178	0,117 0,072	0,452 -0,953	-0,116 0,078	0,000 0,000	00354	0,014 -0,193	0,325 0,178	0,133 -0,068	0,000 0,000	00355	0,113 0,129	0,430 0,617	0,139 0,152	0,000 0,000
00356	-0,007 -0,023	0,561 0,920	0,138 0,220	0,000 0,000	02181	0,139 -0,004	0,310 -1,277	0,086 -0,022	0,000 0,000	02237	0,139 -0,012	0,298 -1,308	-0,075 -0,014	0,000 0,000	02517	0,152 0,039	0,245 -0,095	-0,140 0,222	0,000 0,000
00379	0,106 0,025	0,120 -0,418	-0,126 0,301	0,000 0,000	00380	0,121 0,141	0,194 -0,128	-0,187 -0,123	0,000 0,000	02269	0,112 0,068	0,441 -0,987	-0,104 0,036	0,000 0,000	02095	0,464 -1,484	0,446 -0,289	0,016 0,232	0,000 0,000
02067	0,364 -1,242	0,461 -0,390	0,029 0,035	0,000 0,000	02094	0,469 -1,014	0,400 0,108	0,026 0,210	0,000 0,000	02300	0,182 0,352	0,465 -0,293	0,074 -0,118	0,000 0,000	02327	-0,039 0,613	0,448 1,161	-0,040 0,030	0,000 0,000
02297	0,108 0,067	0,453 -0,989	0,105 -0,033	0,000 0,000	02235	0,223 -0,053	0,511 -1,843	-0,010 0,013	0,000 0,000	00353	0,008 -0,071	0,241 -0,349	0,076 -0,371	0,000 0,000	00081	0,144 -0,268	0,300 -0,817	-0,145 0,467	0,000 0,000
02212	0,227 -0,049	0,502 -1,834	0,010 -0,012	0,000 0,000	02150	0,121 0,074	0,441 -0,951	0,115 -0,078	0,000 0,000	00070	0,033 -0,475	-0,133 -0,762	0,092 0,142	0,000 0,000	02355	-0,039 0,621	0,458 1,167	0,044 -0,029	0,000 0,000
02010	0,041 -0,134	0,393 -0,781	0,063 -0,476	0,000 0,000	00351	0,020 -0,224	0,331 -1,055	0,085 -0,477	0,000 0,000	00352	-0,003 -0,182	0,215 -0,726	0,053 -0,411	0,000 0,000	02124	0,486 -1,377	0,390 -0,277	0,034 0,409	0,000 0,000
02182	0,111 -0,311	0,520 -1,581	0,134 -0,009	0,000 0,000	00434	-0,010 -0,001	0,540 0,916	0,137 0,272	0,000 0,000	02383	0,021 0,214	0,394 0,715	0,212 0,297	0,000 0,000	00433	0,114 0,161	0,412 0,599	0,129 0,179	0,000 0,000
02328	0,434 0,053	0,370 1,033	0,040 -0,268	0,000 0,000	00052	0,206 2,150	0,371 2,305	-0,028 -0,174	0,000 0,000	02357	0,367 0,771	0,292 0,399	-0,216 0,095	0,000 0,000	01932	0,249 -0,208	0,186 -0,696	0,184 -0,517	0,000 0,000
00348	0,181 -0,440	0,172 -0,843	0,176 -0,601	0,000 0,000	01957	0,262 -0,325	0,090 -1,159	0,084 -0,567	0,000 0,000	00374	0,021 -0,192	0,322 -1,034	-0,078 0,454	0,000 0,000	00349	0,214 -0,633	0,223 -0,980	0,206 -0,828	0,000 0,000

Nodo	σL1 σP1 [N/mm²]	σL2 σP2 [N/mm²]	τL τP [N/mm²]	τP13 τP23 [N/mm²]	Nodo	σL1 σP1 [N/mm²]	σL2 σP2 [N/mm²]	τL τP [N/mm²]	τP13 τP23 [N/mm²]	Nodo	σL1 σP1 [N/mm²]	σL2 σP2 [N/mm²]	τL τP [N/mm²]	τP13 τP23 [N/mm²]	Nodo	σL1 σP1 [N/mm²]	σL2 σP2 [N/mm²]	τL τP [N/mm²]	τP13 τP23 [N/mm²]
00083	0,147 -0,298	0,320 -0,863	0,149 -0,490	0,000 0,000	01797	0,083 -0,462	0,157 -1,121	0,074 -0,510	0,000 0,000	02238	0,104 -0,316	0,521 -1,600	-0,116 -0,029	0,000 0,000	02412	0,037 -0,096	0,374 -0,774	-0,056 0,437	0,000 0,000
00373	-0,003 -0,156	0,218 -0,721	-0,049 0,375	0,000 0,000	02093	0,466 0,057	0,374 1,087	-0,011 0,179	0,000 0,000	02123	0,393 -0,703	0,392 -0,117	0,020 0,358	0,000 0,000	01808	0,402 -0,933	0,027 -0,425	0,244 -0,412	0,000 0,000
00084	0,306 -0,894	0,120 -0,208	0,158 -0,616	0,000 0,000	00337	0,259 -1,035	0,228 -0,492	0,298 -0,751	0,000 0,000	02091	0,006 0,190	0,429 0,705	-0,216 -0,248	0,000 0,000	00047	-1,235 -0,537	-1,113 -0,763	-0,007 -0,027	0,000 0,000
02184	0,348 -1,690	-0,018 -1,689	0,396 0,303	0,000 0,000	02214	-0,270 -2,121	0,173 -2,306	0,008 -0,009	0,000 0,000	02492	0,230 -0,207	0,172 -0,677	-0,168 0,503	0,000 0,000	02466	0,250 -0,237	0,095 -1,111	-0,083 0,543	0,000 0,000
00377	0,167 -0,388	0,149 -0,800	-0,159 0,571	0,000 0,000	02239	0,029 -1,261	0,601 -1,728	-0,258 -0,045	0,000 0,000	02213	-0,038 -0,762	0,534 -2,011	0,010 -0,017	0,000 0,000	00376	0,204 -0,564	0,201 -0,919	-0,194 0,749	0,000 0,000
00350	0,042 -0,177	0,394 -1,430	0,106 -0,565	0,000 0,000	00448	0,114 0,129	0,442 0,621	-0,142 -0,151	0,000 0,000	02385	0,143 -0,087	0,415 -0,504	-0,073 0,289	0,000 0,000	01818	0,308 -0,703	0,024 -0,091	0,078 -0,381	0,000 0,000
00490	0,236 -0,700	-0,002 -0,156	0,053 -0,389	0,000 0,000	00491	0,357 -0,928	0,100 -0,271	0,047 -0,602	0,000 0,000	01983	0,088 -0,340	0,264 -1,150	-0,029 -0,565	0,000 0,000	00432	0,013 -0,173	0,316 0,157	0,129 -0,008	0,000 0,000
02411	0,098 0,154	0,313 -0,170	0,109 -0,129	0,000 0,000	02270	0,185 -0,507	0,478 -0,982	-0,136 -0,118	0,000 0,000	00431	0,008 -0,058	0,241 -0,358	0,074 -0,336	0,000 0,000	00072	0,010 -0,670	-0,188 -0,887	-0,107 -0,137	0,000 0,000
02011	0,155 -0,495	0,446 -1,049	0,060 -0,502	0,000 0,000	02037	0,160 -0,122	0,436 -0,495	0,096 -0,340	0,000 0,000	02151	0,196 -0,498	0,478 -0,951	0,150 0,076	0,000 0,000	00378	0,105 -0,225	0,089 -0,641	-0,110 0,411	0,000 0,000
02325	0,178 0,349	0,476 -0,292	-0,069 0,124	0,000 0,000	02183	0,038 -1,261	0,600 -1,711	0,275 0,007	0,000 0,000	02066	0,374 -0,456	0,394 0,077	0,124 -0,231	0,000 0,000	02240	0,335 -1,683	-0,012 -1,692	-0,395 -0,340	0,000 0,000
01984	0,237 -0,486	0,315 -1,323	0,074 -0,656	0,000 0,000	02413	0,126 -0,453	0,432 -1,066	-0,050 0,455	0,000 0,000	02301	0,375 -0,709	0,390 -0,162	-0,007 -0,406	0,000 0,000	00347	0,117 -0,237	0,099 -0,667	0,122 -0,444	0,000 0,000
02358	0,349 -0,454	0,383 0,071	-0,091 0,163	0,000 0,000	02038	0,214 -0,791	0,470 -0,791	0,057 -0,278	0,000 0,000	02582	0,177 -0,611	0,189 -0,242	-0,177 0,486	0,000 0,000	00385	0,128 -0,477	0,125 -0,021	-0,143 0,352	0,000 0,000
00386	0,119 -0,677	0,150 -0,243	-0,149 0,477	0,000 0,000	02329	0,448 -1,027	0,392 0,083	-0,007 -0,280	0,000 0,000	01987	0,516 -0,867	0,375 -1,390	0,049 0,511	0,000 0,000	01986	0,546 -1,287	0,232 -1,452	0,187 0,057	0,000 0,000
02014	0,596 -1,153	-0,091 -1,400	0,083 0,243	0,000 0,000	00346	0,119 0,041	0,134 -0,462	0,140 -0,301	0,000 0,000	01958	0,317 -0,477	0,283 -1,058	0,156 -0,492	0,000 0,000	02152	0,311 -1,444	0,410 -0,766	0,178 0,277	0,000 0,000
02386	0,185 -0,804	0,456 -0,816	-0,028 0,213	0,000 0,000	02271	0,297 -1,452	0,414 -0,786	-0,170 -0,320	0,000 0,000	00057	0,205 2,151	0,382 2,310	0,033 0,175	0,000 0,000	02414	0,036 -0,974	0,419 -1,665	-0,144 0,334	0,000 0,000
02331	0,495 -1,570	0,510 -0,543	0,005 -0,219	0,000 0,000	02303	0,524 -1,556	0,452 -0,468	-0,016 -0,426	0,000 0,000	02330	0,453 -1,519	0,435 -0,305	-0,003 -0,285	0,000 0,000	02440	0,224 -0,492	0,326 -1,290	-0,077 0,601	0,000 0,000
00343	0,307 0,495	0,258 0,410	0,322 0,525	0,000 0,000	00344	0,238 0,370	0,318 0,384	0,207 0,284	0,000 0,000	01887	0,139 0,366	0,288 0,540	0,275 0,354	0,000 0,000	00345	0,134 0,132	0,212 -0,148	0,206 0,133	0,000 0,000
02382	0,364 0,768	0,302 0,402	0,219 -0,098	0,000 0,000	02302	0,473 -1,389	0,385 -0,302	-0,024 -0,459	0,000 0,000	01889	0,443 -0,143	0,211 0,278	0,080 -0,230	0,000 0,000	00050	0,286 2,171	0,315 2,296	0,084 0,145	0,000 0,000
01912	0,412 0,676	0,425 0,506	-0,050 0,546	0,000 0,000	02467	0,296 -0,508	0,265 -1,028	-0,154 0,469	0,000 0,000	02360	0,357 -1,782	0,508 -0,576	0,051 -0,068	0,000 0,000	02012	0,082 -0,930	0,433 -1,613	0,163 -0,395	0,000 0,000
01960	0,409 -0,625	0,415 -0,983	0,055 0,390	0,000 0,000	01910	0,166 0,056	0,264 -0,097	0,159 -0,207	0,000 0,000	02359	0,344 -1,280	0,446 -0,413	-0,004 -0,105	0,000 0,000	02387	0,128 -1,557	0,602 -1,329	0,083 -0,015	0,000 0,000
01888	0,297 1,108	0,121 0,690	0,232 0,243	0,000 0,000	02147	0,196 0,368	0,460 -0,238	0,056 -0,070	0,000 0,000	01985	0,199 -1,101	0,316 -1,438	0,246 -0,494	0,000 0,000	02539	0,110 0,327	0,299 0,582	-0,261 -0,340	0,000 0,000
00381	0,211 0,325	0,301 0,422	-0,201 -0,299	0,000 0,000	02493	0,270 -0,151	0,288 -0,502	-0,155 0,307	0,000 0,000	01868	0,262 -0,619	0,300 -0,238	0,196 -0,471	0,000 0,000	01848	0,166 -0,545	0,178 -0,254	0,168 -0,464	0,000 0,000
01867	0,296 0,088	0,141 0,018	0,171 -0,171	0,000 0,000	01933	0,281 -0,103	0,318 -0,489	0,167 -0,330	0,000 0,000	02441	0,159 -1,196	0,315 -1,423	-0,264 0,439	0,000 0,000	00046	-1,438 -0,589	-1,425 -0,474	0,054 -0,292	0,000 0,000
02388	0,371 -1,493	0,103 -1,196	0,311 0,019	0,000 0,000	02415	-0,181 -1,672	-0,187 -2,099	-0,081 0,249	0,000 0,000	02063	0,100 0,112	0,336 -0,173	-0,123 0,184	0,000 0,000	02090	0,383 0,697	0,328 0,372	-0,218 0,142	0,000 0,000
00382	0,280 0,464	0,248 0,460	-0,303 -0,528	0,000 0,000	02562	0,304 0,040	0,155 0,054	-0,181 0,190	0,000 0,000	00384	0,225 -0,040	0,130 0,041	-0,171 -0,102	0,000 0,000	02153	0,663 -1,622	0,321 -0,675	0,113 0,431	0,000 0,000
02442	0,549 -1,375	0,208 -1,469	-0,221 -0,106	0,000 0,000	02039	0,159 -1,464	0,620 -1,285	-0,052 -0,044	0,000 0,000	00449	0,015 -0,195	0,338 0,179	-0,136 0,070	0,000 0,000	02272	0,658 -1,630	0,319 -0,687	-0,111 -0,467	0,000 0,000
02154	0,570 -1,258	0,475 -0,714	0,019 0,391	0,000 0,000	02125	0,530 -1,535	0,457 -0,453	0,021 0,385	0,000 0,000	02468	0,346 -0,623	0,305 -1,021	-0,144 0,094	0,000 0,000	00058	0,212 2,132	0,387 2,322	-0,068 -0,122	0,000 0,000
02068	0,367 -1,708	0,528 -0,564	-0,037 0,025	0,000 0,000	02185	0,765 -1,209	0,246 -0,472	-0,030 0,489	0,000 0,000	00342	0,292 0,392	0,141 0,263	0,196 0,162	0,000 0,000	01911	0,124 0,588	0,592 0,539	0,116 -0,210	0,000 0,000
01959	0,352 -0,545	0,332 -1,019	0,138 -0,137	0,000 0,000	00492	0,486 -1,239	-0,008 -0,257	0,159 -0,614	0,000 0,000	01817	0,294 -1,040	-0,059 -0,238	0,087 -0,499	0,000 0,000	00341	0,234 0,001	0,128 0,021	0,175 0,124	0,000 0,000
02013	-0,104 -1,574	-0,150 -2,013	0,080 -0,282	0,000 0,000	02241	0,778 -1,213	0,249 -0,466	0,028 -0,531	0,000 0,000	02273	0,572 -1,265	0,469 -0,725	-0,017 -0,424	0,000 0,000	02518	0,118 0,549	0,532 0,445	-0,072 0,195	0,000 0,000
02215	0,655 -0,363	0,660 -0,536	0,005 -0,010	0,000 0,000	00053	0,275 2,084	0,290 2,278	-0,107 -0,162	0,000 0,000	02540	0,294 1,160	0,145 0,812	-0,245 -0,229	0,000 0,000	00340	0,120 -0,403	0,114 -0,039	0,133 -0,331	0,000 0,000
02069	0,637 -1,530	0,507 -0,707	-0,043 0,053	0,000 0,000	02096	0,500 -1,540	0,517 -0,527	0,001 0,186	0,000 0,000	02040	0,389 -1,433	0,123 -1,120	-0,288 -0,061	0,000 0,000	02541	0,464 -0,244	0,207 0,305	-0,097 0,183	0,000 0,000
02519	0,423 0,519	0,404 0,390	0,040 -0,536	0,000 0,000	00036	-0,571 0,021	-0,175 0,075	0,006 -0,002	0,000 0,000	02099	0,449 -0,734	0,416 -0,646	-0,025 0,106	0,000 0,000	02129	0,557 -0,696	0,430 -0,310	-0,035 0,105	0,000 0,000
02494	0,289 0,052	0,447 -0,537	-0,072 -0,153	0,000 0,000	01934	0,279 0,156	0,493 -0,499	0,068 0,120	0,000 0,000	02495	0,398 -0,439	0,456 -0,583	0,007 -0,611	0,000 0,000	00383	0,280 0,361	0,153 0,299	-0,203 -0,166	0,000 0,000
02265	0,098 -0,315	0,533 -1,605	0,117 0,034	0,000 0,000	00388	0,275 -1,093	0,246 -0,502	-0,313 0,784	0,000 0,000	02601	0,134 -0,931	0,136 -0,439	-0,202 0,609	0,000 0,000	00387	0,210 -1,007	0,267 -0,295	-0,157 0,622	0,000 0,000
02216	0,561 -1,021	0,593 -0,623	0,004 -0,017	0,000 0,000	02186	0,583 -0,984	0,637 -0,822	-0,064 0,327	0,000 0,000	02438	0,038 -0,097	0,381 -0,775	0,062 -0,438	0,000 0,000	00048	-1,381 -0,642	-1,386 -0,381	-0,074 0,054	0,000 0,000
02469	0,420 -0,718	0,387 -1,004	-0,068 -0,431	0,000 0,000	02416	0,641 -1,197	-0,125 -1,381	-0,120 -0,332	0,000 0,000	01832	0,130 -0,861	0,122 -0,436	0,188 -0,588	0,000 0,000	02361	0,634 -1,550	0,507 -0,720	0,050 -0,075	0,000 0,000
00430	-0,002 -0,157	0,225 -0,723	0,052 -0,377	0,000 0,000	02242	0,587 -0,987	0,636 -0,826	0,072 -0,358	0,000 0,000	02304	0,516 -1,385	0,536 -0,615	0,002 -0,305	0,000 0,000	02333	0,513 -1,188	0,568 -0,782	0,026 -0,229	0,000 0,000
02332	0,510 -1,362	0,569 -0,700	0,024 -0,176	0,000 0,000	02362	0,522 -1,125	0,567 -0,919	0,014 -0,116	0,000 0,000	02305	0,541 -1,252	0,571 -0,640	0,018 -0,240	0,000 0,000	00339	0,109 -0,602	0,137 -0,262	0,136 -0,433	0,000 0,000
02472	0,490 -1,240	0,554 -0,810	0,035 -0,446	0,000 0,000	02445	0,543 -1,077	0,515 -0,958	-0,007 -0,486	0,000 0,000	02471	0,465 -1,110	0,520 -0,957	0,018 -0,679	0,000 0,000	02126	0,521 -1,368	0,537 -0,600	0,003 0,274	0,000 0,000
00338	0,213 -0,938	0,260 -0,272	0,141 -0,591	0,000 0,000	02470	0,446 -0,847	0,456 -1,006	-0,009 -0,661	0,000 0,000	01935	0,396 -0,348	0,473 -0,526	-0,019 0,596	0,000 0,000	02041	0,856 -0,965	0,391 -0,651	-0,051 -0,008	0,000 0,000

Nodo	σL1 σP1 [N/mm²]	σL2 σP2 [N/mm²]	τL τP [N/mm²]	τP13 τP23 [N/mm²]	Nodo	σL1 σP1 [N/mm²]	σL2 σP2 [N/mm²]	τL τP [N/mm²]	τP13 τP23 [N/mm²]	Nodo	σL1 σP1 [N/mm²]	σL2 σP2 [N/mm²]	τL τP [N/mm²]	τP13 τP23 [N/mm²]	Nodo	σL1 σP1 [N/mm²]	σL2 σP2 [N/mm²]	τL τP [N/mm²]	τP13 τP23 [N/mm²]
00450	0,009 -0,073	0,252 -0,350	-0,079 0,373	0,000 0,000	02035	0,043 -0,136	0,398 -0,783	-0,069 0,478	0,000 0,000	02443	0,551 -0,902	0,336 -1,428	-0,071 -0,558	0,000 0,000	02155	0,560 -1,214	0,568 -0,656	0,010 0,231	0,000 0,000
02389	0,908 -0,938	0,410 -0,587	0,063 -0,035	0,000 0,000	02496	0,390 -0,967	0,483 -0,781	0,019 -0,699	0,000 0,000	01849	0,193 -0,891	0,257 -0,362	0,113 -0,568	0,000 0,000	02097	0,517 -1,344	0,564 -0,680	-0,018 0,146	0,000 0,000
02274	0,559 -1,227	0,567 -0,668	-0,005 -0,258	0,000 0,000	00451	-0,002 -0,183	0,221 -0,728	-0,057 0,414	0,000 0,000	02209	0,105 -0,310	0,531 -1,587	-0,136 0,007	0,000 0,000	02070	0,521 -1,121	0,558 -0,904	-0,004 0,079	0,000 0,000
02015	0,571 -0,959	0,567 -1,274	-0,082 0,387	0,000 0,000	01869	0,303 -1,236	0,327 -0,615	0,244 -0,540	0,000 0,000	01890	0,277 -0,894	0,393 -0,526	0,196 -0,152	0,000 0,000	02520	0,385 -0,644	0,402 -0,286	-0,015 -0,460	0,000 0,000
02243	0,573 -1,124	0,600 -0,693	-0,034 -0,129	0,000 0,000	02417	0,611 -0,980	0,544 -1,266	0,092 -0,418	0,000 0,000	02187	0,573 -1,111	0,602 -0,682	0,041 0,104	0,000 0,000	01913	0,375 -0,570	0,407 -0,226	0,010 0,430	0,000 0,000
01938	0,581 -1,140	0,411 -0,530	-0,219 0,388	0,000 0,000	01915	0,038 -1,688	0,279 -1,647	0,134 0,292	0,000 0,000	01937	0,322 -1,273	0,651 -0,989	-0,092 0,621	0,000 0,000	02127	0,545 -1,229	0,569 -0,629	-0,012 0,212	0,000 0,000
01936	0,384 -0,897	0,486 -0,727	-0,025 0,682	0,000 0,000	01961	0,434 -0,781	0,472 -0,967	-0,001 0,638	0,000 0,000	00429	0,022 -0,195	0,328 -1,038	0,080 -0,455	0,000 0,000	00069	0,009 -1,214	-0,005 -0,644	0,000 0,465	0,000 0,000
01800	0,421 -1,023	0,037 -0,441	-0,257 0,453	0,000 0,000	00428	0,038 -0,171	0,394 -1,354	0,107 -0,530	0,000 0,000	01803	0,067 -0,451	0,145 -1,089	0,073 -0,479	0,000 0,000	00077	0,145 -0,271	0,304 -0,823	0,147 -0,471	0,000 0,000
02465	0,075 -0,292	0,273 -1,096	-0,023 -0,572	0,000 0,000	02563	0,279 -0,698	0,306 -0,230	-0,207 0,475	0,000 0,000	02497	0,325 -1,342	0,663 -1,038	0,100 -0,640	0,000 0,000	02157	0,619 -0,799	0,535 -0,441	0,003 0,125	0,000 0,000
02156	0,587 -1,154	0,552 -0,540	0,012 0,166	0,000 0,000	02188	0,558 -0,842	0,412 -0,387	0,032 0,068	0,000 0,000	00453	0,042 -0,176	0,396 -1,437	-0,107 0,568	0,000 0,000	01805	0,081 -0,466	0,159 -1,137	-0,075 0,522	0,000 0,000
02009	0,084 -0,348	0,269 -1,148	0,027 0,572	0,000 0,000	00485	0,481 0,609	0,076 0,108	0,072 0,123	0,000 0,000	00486	0,547 0,910	0,020 0,015	0,187 0,267	0,000 0,000	01809	0,499 0,785	-0,072 0,108	0,090 0,063	0,000 0,000
02098	0,515 -1,157	0,565 -0,760	-0,019 0,189	0,000 0,000	02275	0,587 -1,178	0,553 -0,551	-0,004 -0,185	0,000 0,000	02583	0,203 -0,967	0,266 -0,368	-0,117 0,584	0,000 0,000	01962	0,453 -1,044	0,526 -0,916	-0,018 0,663	0,000 0,000
01988	0,506 -0,932	0,505 -1,114	0,006 0,537	0,000 0,000	02042	0,545 -1,022	0,530 -0,998	0,008 0,133	0,000 0,000	02234	-0,046 -0,758	0,545 -2,008	-0,011 0,018	0,000 0,000	02390	0,565 -1,054	0,519 -0,993	0,010 -0,159	0,000 0,000
02444	0,529 -0,982	0,486 -1,143	-0,012 -0,555	0,000 0,000	01914	0,244 -1,163	0,472 -1,012	0,123 0,431	0,000 0,000	00080	0,326 -0,960	0,133 -0,219	-0,166 0,645	0,000 0,000	02418	0,586 -1,012	0,500 -1,060	-0,004 -0,384	0,000 0,000
02363	0,509 -1,143	0,546 -0,914	-0,030 -0,212	0,000 0,000	01964	0,669 -1,124	0,528 -0,654	0,015 0,220	0,000 0,000	01963	0,478 -1,169	0,556 -0,776	-0,020 0,432	0,000 0,000	01990	0,541 -0,965	0,575 -0,864	0,025 0,355	0,000 0,000
02217	0,447 -0,789	0,398 -0,499	0,003 -0,007	0,000 0,000	00035	-0,588 0,051	-0,208 0,005	-0,001 0,000	0,000 0,000	02542	0,295 -0,972	0,396 -0,556	-0,204 0,132	0,000 0,000	02218	0,584 -0,332	0,443 -0,205	0,006 0,002	0,000 0,000
02306	0,574 -1,099	0,608 -0,554	0,069 -0,218	0,000 0,000	02617	0,322 -1,116	-0,058 -0,253	-0,091 0,517	0,000 0,000	00389	0,514 -1,330	-0,010 -0,261	-0,166 0,638	0,000 0,000	02521	0,252 -1,236	0,476 -1,062	-0,130 -0,456	0,000 0,000
02244	0,552 -0,856	0,405 -0,402	-0,023 -0,080	0,000 0,000	02189	0,629 -0,537	0,576 -0,295	0,010 0,009	0,000 0,000	02128	0,576 -1,069	0,602 -0,551	-0,058 0,196	0,000 0,000	02364	0,541 -0,686	0,312 -0,761	-0,042 -0,217	0,000 0,000
02334	0,442 -0,781	0,410 -0,668	0,033 -0,119	0,000 0,000	02016	0,560 -0,960	0,516 -1,043	0,007 0,366	0,000 0,000	02620	0,383 1,062	0,051 0,853	-0,227 -0,261	0,000 0,000	00394	0,347 0,446	0,077 0,208	-0,160 -0,113	0,000 0,000
00395	0,535 0,894	0,011 -0,010	-0,179 -0,251	0,000 0,000	02564	0,324 -1,322	0,331 -0,635	-0,249 0,544	0,000 0,000	02071	0,503 -1,086	0,556 -0,892	0,040 0,175	0,000 0,000	02584	0,459 -1,472	0,306 -0,463	-0,126 0,798	0,000 0,000
00061	0,013 -1,116	-0,003 -0,585	-0,002 -0,447	0,000 0,000	01989	0,522 -1,011	0,528 -0,927	0,012 0,475	0,000 0,000	02391	0,580 -1,075	0,501 -0,906	-0,002 -0,300	0,000 0,000	01819	0,321 -0,083	0,108 0,214	0,150 -0,086	0,000 0,000
00488	0,294 0,162	0,055 -0,116	0,130 0,043	0,000 0,000	00489	0,221 -0,390	0,002 -0,037	0,067 -0,346	0,000 0,000	01891	0,223 -1,583	0,409 -1,338	0,361 -0,182	0,000 0,000	02276	0,617 -0,817	0,539 -0,446	0,009 -0,137	0,000 0,000
02062	0,160 -0,127	0,442 -0,495	-0,102 0,341	0,000 0,000	02043	0,564 -1,005	0,517 -0,885	0,007 0,272	0,000 0,000	02543	0,241 -1,665	0,414 -1,384	-0,369 0,174	0,000 0,000	01834	0,453 -0,709	0,103 -0,155	0,087 -0,415	0,000 0,000
01833	0,333 -0,949	0,109 -0,305	0,038 -0,533	0,000 0,000	01851	0,523 -1,212	0,104 -0,643	0,123 -0,540	0,000 0,000	01850	0,432 -1,379	0,295 -0,450	0,125 -0,770	0,000 0,000	02072	0,541 -0,641	0,329 -0,721	0,045 0,187	0,000 0,000
02017	0,561 -0,935	0,546 -0,881	0,002 0,371	0,000 0,000	02100	0,557 -0,096	0,426 -0,270	0,047 -0,064	0,000 0,000	00023	-0,481 0,029	-0,007 0,031	-0,012 -0,073	0,000 0,000	02219	0,552 -0,214	0,437 -0,273	0,004 -0,008	0,000 0,000
02246	0,620 -0,280	0,389 -0,183	-0,013 0,027	0,000 0,000	02446	0,568 -1,045	0,559 -0,898	-0,004 -0,371	0,000 0,000	00390	0,374 -0,998	0,084 -0,279	-0,053 0,619	0,000 0,000	02565	0,406 -1,731	0,115 -1,099	-0,282 0,535	0,000 0,000
02602	0,356 -1,012	0,113 -0,331	-0,038 0,558	0,000 0,000	02419	0,586 -1,006	0,528 -0,917	0,002 -0,389	0,000 0,000	02245	0,625 -0,532	0,583 -0,311	0,005 -0,020	0,000 0,000	01870	0,382 -1,651	0,115 -1,056	0,284 -0,522	0,000 0,000
02307	0,567 -0,706	0,437 -0,296	0,054 -0,101	0,000 0,000	00034	-0,581 0,023	-0,180 0,075	-0,005 0,024	0,000 0,000	02296	0,179 -0,508	0,489 -0,985	0,138 0,120	0,000 0,000	00392	0,242 -0,438	0,004 -0,043	-0,072 0,364	0,000 0,000
02618	0,337 -0,766	0,025 -0,103	-0,082 0,400	0,000 0,000	00391	0,262 -0,757	-0,001 -0,164	-0,058 0,411	0,000 0,000	01965	0,585 -0,701	0,531 -0,907	0,041 0,144	0,000 0,000	01939	0,783 -0,724	0,508 -0,169	0,129 -0,268	0,000 0,000
02522	0,044 -1,755	0,286 -1,702	-0,138 -0,313	0,000 0,000	00011	-0,182 0,034	0,167 0,041	-0,006 -0,005	0,000 0,000	02131	0,432 -0,108	0,367 -0,168	-0,026 -0,009	0,000 0,000	02160	0,462 -0,108	0,347 -0,136	0,004 -0,051	0,000 0,000
02498	0,595 -1,213	0,424 -0,545	0,239 -0,387	0,000 0,000	02158	0,612 -0,462	0,541 -0,277	-0,033 0,068	0,000 0,000	02190	0,615 -0,276	0,387 -0,174	0,002 -0,058	0,000 0,000	00049	0,395 2,287	0,204 1,937	0,034 0,019	0,000 0,000
01820	0,364 1,108	0,055 0,882	0,209 0,276	0,000 0,000	01835	0,351 0,046	0,308 0,052	0,157 -0,309	0,000 0,000	02603	0,481 -0,768	0,107 -0,171	-0,094 0,440	0,000 0,000	01892	0,329 -1,929	-0,409 -2,413	0,341 0,163	0,000 0,000
01991	0,535 -0,823	0,614 -0,919	0,079 0,211	0,000 0,000	02585	0,548 -1,282	0,110 -0,675	-0,122 0,565	0,000 0,000	02277	0,615 -0,480	0,545 -0,258	0,041 -0,091	0,000 0,000	02473	0,692 -1,195	0,529 -0,686	0,012 -0,246	0,000 0,000
02335	0,556 -0,061	0,434 -0,243	-0,049 0,072	0,000 0,000	02453	0,475 -0,403	0,511 -0,665	0,008 0,103	0,000 0,000	02426	0,513 -0,238	0,446 -0,360	0,045 -0,046	0,000 0,000	02452	0,599 -0,219	0,375 -0,187	0,008 0,012	0,000 0,000
02566	0,704 -1,602	-0,044 -1,432	-0,129 0,202	0,000 0,000	02544	0,350 -1,992	-0,429 -2,499	-0,335 -0,157	0,000 0,000	02392	0,661 -0,884	0,520 -0,794	0,025 -0,352	0,000 0,000	02044	0,642 -0,816	0,545 -0,756	-0,027 0,326	0,000 0,000
02420	0,562 -0,883	0,576 -0,895	0,018 -0,361	0,000 0,000	00398	0,238 -0,604	0,002 0,162	-0,060 -0,029	0,000 0,000	02633	0,355 -0,260	0,057 0,193	-0,031 0,076	0,000 0,000	00397	0,354 0,023	-0,025 -0,058	-0,064 -0,150	0,000 0,000
02130	0,526 -0,180	0,458 -0,349	-0,003 0,006	0,000 0,000	00037	-1,181 -0,656	-1,112 -0,620	-0,013 0,041	0,000 0,000	00045	-1,225 -0,660	-1,143 -0,625	0,029 0,044	0,000 0,000	02018	0,525 -0,785	0,603 -0,828	0,001 0,345	0,000 0,000
01871	0,686 -1,534	-0,049 -1,375	0,141 -0,197	0,000 0,000	02073	0,560 -0,515	0,440 -0,464	-0,045 0,162	0,000 0,000	02365	0,567 -0,560	0,435 -0,457	0,034 -0,165	0,000 0,000	01852	0,538 -0,725	0,135 -0,713	0,062 -0,226	0,000 0,000
02619	0,350 -0,130	0,110 0,199	-0,152 0,107	0,000 0,000	00393	0,305 0,119	0,054 -0,125	-0,130 -0,016	0,000 0,000	02410	0,142 -0,090	0,422 -0,503	0,078 -0,290	0,000 0,000	01810	0,384 -0,282	0,054 0,198	0,041 -0,027	0,000 0,000
00484	0,377 0,002	-0,023 -0,049	0,072 0,186	0,000 0,000	02191	0,552 -0,176	0,399 -0,041	-0,067 0,066	0,000 0,000	02159	0,623 -0,255	0,384 -0,040	-0,044 0,068	0,000 0,000	02101	0,558 -0,284	0,414 -0,272	0,001 -0,014	0,000 0,000
02308	0,533 -0,180	0,458 -0,350	0,008 -0,025	0,000 0,000	02393	0,570 -0,679	0,581 -0,631	0,042 -0,233	0,000 0,000	02336	0,566 -0,302	0,422 -0,245	-0,017 0,016	0,000 0,000	00408	0,542 0,890	0,012 -0,008	0,181 0,254	0,000 0,000

Nodo	σL1 σP1 [N/mm²]	σL2 σP2 [N/mm²]	τL τP [N/mm²]	τP13 τP23 [N/mm²]	Nodo	σL1 σP1 [N/mm²]	σL2 σP2 [N/mm²]	τL τP [N/mm²]	τP13 τP23 [N/mm²]	Nodo	σL1 σP1 [N/mm²]	σL2 σP2 [N/mm²]	τL τP [N/mm²]	τP13 τP23 [N/mm²]	Nodo	σL1 σP1 [N/mm²]	σL2 σP2 [N/mm²]	τL τP [N/mm²]	τP13 τP23 [N/mm²]
02639	0,494 0,791	-0,072 0,105	0,063 0,045	0,000 0,000	00407	0,468 0,602	0,070 0,101	0,065 0,096	0,000 0,000	02278	0,632 -0,251	0,373 -0,057	0,027 -0,079	0,000 0,000	00054	0,381 2,379	0,198 2,002	-0,057 0,014	0,000 0,000
02604	0,372 -0,019	0,317 0,051	-0,148 0,339	0,000 0,000	02447	0,568 -0,927	0,605 -0,942	-0,029 -0,255	0,000 0,000	02545	0,618 -1,335	-0,259 -2,058	0,120 -0,063	0,000 0,000	02045	0,547 -0,571	0,655 -0,598	-0,101 0,253	0,000 0,000
02367	0,529 -0,127	0,481 -0,317	0,047 -0,018	0,000 0,000	02337	0,540 -0,163	0,455 -0,131	0,109 -0,139	0,000 0,000	02366	0,610 -0,411	0,545 -0,354	0,046 -0,140	0,000 0,000	02499	0,800 -0,743	0,519 -0,209	-0,116 0,269	0,000 0,000
02587	0,415 0,024	0,380 -0,958	-0,006 -0,062	0,000 0,000	02586	0,550 -0,776	0,146 -0,754	-0,061 0,247	0,000 0,000	02422	0,587 -0,229	0,439 -0,328	0,009 -0,058	0,000 0,000	02421	0,512 -0,616	0,439 -0,682	0,006 -0,221	0,000 0,000
00033	-0,579 -0,030	-0,226 0,090	0,024 -0,030	0,000 0,000	00487	0,334 0,493	0,084 0,220	0,162 0,143	0,000 0,000	02546	0,505 -0,533	0,499 -1,810	0,192 -0,194	0,000 0,000	02523	0,517 -0,438	0,528 -1,249	0,069 0,058	0,000 0,000
01893	0,615 -1,270	-0,268 -1,983	-0,097 0,073	0,000 0,000	02449	0,560 -0,488	0,423 -0,767	0,017 -0,136	0,000 0,000	01916	0,521 -0,400	0,505 -1,190	-0,077 -0,067	0,000 0,000	02448	0,510 -0,443	0,337 -0,886	-0,050 -0,220	0,000 0,000
00024	-0,474 0,030	-0,008 0,030	-0,007 -0,068	0,000 0,000	02567	0,539 -0,693	0,201 -1,583	0,027 -0,151	0,000 0,000	01854	0,442 -0,022	0,429 -0,950	-0,031 0,359	0,000 0,000	01836	0,371 0,845	0,463 0,040	-0,054 0,335	0,000 0,000
01853	0,417 0,040	0,370 -0,906	0,005 0,085	0,000 0,000	00055	0,389 2,371	0,196 2,005	0,058 -0,009	0,000 0,000	02627	0,505 0,313	0,173 0,704	-0,144 -0,075	0,000 0,000	02019	0,494 -0,490	0,503 -0,714	-0,011 0,166	0,000 0,000
02474	0,593 -0,746	0,562 -0,951	-0,017 -0,185	0,000 0,000	01872	0,544 -0,648	0,183 -1,518	-0,017 0,158	0,000 0,000	02247	0,559 -0,145	0,394 -0,032	0,051 -0,083	0,000 0,000	01940	0,582 -0,554	0,621 -1,207	0,059 -0,101	0,000 0,000
02074	0,608 -0,370	0,532 -0,385	-0,066 0,198	0,000 0,000	02394	0,605 -0,401	0,593 -0,481	0,024 -0,112	0,000 0,000	02047	0,502 -0,254	0,335 -0,245	0,007 0,013	0,000 0,000	02046	0,601 -0,316	0,461 -0,363	-0,079 0,138	0,000 0,000
02075	0,539 -0,226	0,457 -0,274	-0,057 0,033	0,000 0,000	00025	-0,648 0,003	-0,221 0,039	0,014 -0,039	0,000 0,000	01992	0,562 -0,523	0,315 -0,891	0,078 0,159	0,000 0,000	00022	-0,481 0,025	-0,022 0,030	-0,016 -0,072	0,000 0,000
02500	0,577 -0,580	0,652 -1,272	-0,060 0,086	0,000 0,000	02478	0,520 -0,450	0,357 -0,966	-0,064 -0,023	0,000 0,000	02477	0,554 -0,502	0,636 -1,144	-0,040 -0,133	0,000 0,000	02503	0,541 -0,699	0,547 -1,277	-0,027 -0,075	0,000 0,000
00009	-0,186 0,037	0,164 0,040	0,005 0,001	0,000 0,000	02248	0,448 -0,334	0,395 -0,118	0,016 -0,039	0,000 0,000	02279	0,459 -0,093	0,340 -0,135	-0,014 0,024	0,000 0,000	02424	0,539 -0,241	0,615 -0,517	0,030 -0,076	0,000 0,000
02423	0,606 -0,359	0,598 -0,525	0,032 -0,113	0,000 0,000	02450	0,570 -0,416	0,591 -0,841	0,042 -0,101	0,000 0,000	02102	0,530 -0,176	0,444 -0,120	-0,108 0,109	0,000 0,000	02192	0,438 -0,306	0,392 -0,105	-0,017 0,034	0,000 0,000
01894	0,517 -0,508	0,472 -1,720	-0,187 0,191	0,000 0,000	02220	0,414 -0,055	0,373 -0,090	-0,001 -0,012	0,000 0,000	02632	0,488 0,795	-0,072 0,102	-0,060 -0,042	0,000 0,000	00396	0,460 0,607	0,069 0,099	-0,064 -0,092	0,000 0,000
01917	0,535 -0,492	0,508 -1,431	-0,057 0,038	0,000 0,000	02605	0,358 0,903	0,476 0,009	0,036 -0,312	0,000 0,000	02475	0,638 -0,704	0,542 -1,134	0,003 -0,141	0,000 0,000	02309	0,442 -0,088	0,361 -0,188	0,024 -0,012	0,000 0,000
02249	0,471 -0,114	0,490 -0,199	-0,004 0,003	0,000 0,000	02221	0,406 0,032	0,423 0,041	0,001 -0,001	0,000 0,000	00483	0,260 -0,604	0,002 0,173	0,066 0,067	0,000 0,000	02568	0,448 -0,211	0,436 -1,534	0,046 -0,260	0,000 0,000
02310	0,441 -0,212	0,388 -0,164	0,012 -0,074	0,000 0,000	02338	0,542 -0,175	0,431 -0,062	0,057 -0,111	0,000 0,000	01966	0,665 -0,710	0,479 -1,055	-0,007 0,140	0,000 0,000	00010	-0,207 0,067	0,171 0,008	-0,003 -0,009	0,000 0,000
01941	0,595 -0,581	0,521 -1,256	-0,016 0,126	0,000 0,000	01873	0,454 -0,202	0,424 -1,451	-0,045 0,261	0,000 0,000	02280	0,470 -0,042	0,423 -0,141	-0,017 0,003	0,000 0,000	01993	0,613 -0,483	0,376 -0,771	-0,108 0,173	0,000 0,000
02396	0,530 -0,225	0,462 -0,246	0,095 -0,085	0,000 0,000	02451	0,499 -0,373	0,501 -0,668	-0,001 -0,078	0,000 0,000	02524	0,525 -0,514	0,532 -1,508	0,046 -0,050	0,000 0,000	02621	0,500 0,319	0,174 0,705	0,142 0,082	0,000 0,000
02340	0,421 -0,163	0,407 -0,293	0,007 -0,066	0,000 0,000	02339	0,435 -0,018	0,368 -0,146	-0,025 -0,006	0,000 0,000	02368	0,431 0,046	0,501 -0,122	0,060 -0,029	0,000 0,000	02635	0,233 -1,303	0,123 -0,078	-0,104 -0,134	0,000 0,000
00400	0,309 -1,226	0,029 -0,006	-0,092 0,132	0,000 0,000	00401	0,388 -1,506	0,036 -0,008	-0,100 0,234	0,000 0,000	02547	0,501 -0,399	0,496 -1,668	0,035 -0,275	0,000 0,000	02588	0,432 -0,010	0,432 -1,023	0,025 -0,350	0,000 0,000
02103	0,504 -0,141	0,435 -0,021	-0,064 0,080	0,000 0,000	01895	0,507 -0,383	0,480 -1,579	-0,040 0,264	0,000 0,000	00008	-0,176 0,007	0,166 0,063	0,017 0,001	0,000 0,000	02395	0,544 -0,208	0,433 -0,304	0,014 -0,041	0,000 0,000
02161	0,465 -0,043	0,420 -0,138	0,017 -0,007	0,000 0,000	02570	0,447 -0,848	0,442 -1,570	-0,106 -0,487	0,000 0,000	02548	0,515 -0,635	0,508 -1,531	-0,014 -0,349	0,000 0,000	02569	0,463 -0,398	0,448 -1,486	0,003 -0,389	0,000 0,000
01821	0,553 0,269	0,169 0,651	-0,141 -0,025	0,000 0,000	02501	0,583 -0,598	0,554 -1,322	0,000 -0,137	0,000 0,000	00013	-0,436 0,043	0,028 0,026	-0,001 -0,069	0,000 0,000	00075	0,148 -0,302	0,322 -0,867	-0,150 0,494	0,000 0,000
00454	0,213 -0,638	0,225 -0,982	-0,207 0,834	0,000 0,000	01822	0,459 -0,688	0,150 0,034	0,072 0,017	0,000 0,000	01837	0,500 -0,271	0,276 -0,198	-0,048 0,333	0,000 0,000	02525	0,542 -0,563	0,525 -1,472	-0,009 -0,202	0,000 0,000
02282	0,469 -0,075	0,482 -0,111	-0,001 -0,047	0,000 0,000	02250	0,469 -0,118	0,485 -0,146	-0,003 0,023	0,000 0,000	02281	0,472 -0,171	0,489 -0,134	-0,005 0,033	0,000 0,000	01918	0,545 -0,542	0,508 -1,397	-0,005 0,188	0,000 0,000
01896	0,516 -0,609	0,497 -1,437	0,004 0,329	0,000 0,000	01874	0,470 -0,388	0,441 -1,388	-0,010 0,380	0,000 0,000	00021	-0,468 0,034	-0,003 0,027	-0,031 -0,086	0,000 0,000	02606	0,471 -0,264	0,282 -0,231	0,032 -0,313	0,000 0,000
01897	0,496 -0,844	0,640 -1,362	-0,036 0,313	0,000 0,000	01875	0,456 -0,809	0,438 -1,449	0,090 0,464	0,000 0,000	01942	0,552 -0,577	0,552 -1,258	-0,006 0,153	0,000 0,000	01967	0,580 -0,530	0,537 -1,122	-0,050 0,186	0,000 0,000
02193	0,470 -0,117	0,486 -0,191	0,005 -0,008	0,000 0,000	02020	0,511 -0,263	0,560 -0,504	-0,037 0,130	0,000 0,000	02607	0,437 -1,033	0,227 -0,654	-0,095 -0,104	0,000 0,000	02589	0,449 -0,579	0,367 -1,187	-0,046 -0,321	0,000 0,000
01855	0,464 -0,563	0,365 -1,089	0,033 0,327	0,000 0,000	02132	0,433 -0,209	0,386 -0,174	-0,008 0,089	0,000 0,000	00012	-0,157 0,007	0,164 0,058	-0,020 -0,008	0,000 0,000	02104	0,440 -0,054	0,366 -0,138	0,014 -0,009	0,000 0,000
02476	0,582 -0,544	0,567 -1,185	0,020 -0,193	0,000 0,000	01814	0,370 -1,002	0,077 0,107	-0,124 0,028	0,000 0,000	00478	0,335 -1,217	0,029 -0,017	-0,098 0,110	0,000 0,000	01813	0,248 -1,296	0,136 -0,099	-0,117 -0,147	0,000 0,000
01811	0,370 -1,006	0,079 0,107	0,125 -0,030	0,000 0,000	00482	0,221 -0,931	0,009 0,044	0,074 -0,025	0,000 0,000	02354	0,427 0,048	0,379 1,028	-0,035 0,270	0,000 0,000	01812	0,248 -1,288	0,134 -0,108	0,113 0,154	0,000 0,000
00480	0,422 -1,529	0,038 0,000	0,107 -0,230	0,000 0,000	00481	0,338 -1,220	0,029 -0,017	0,099 -0,111	0,000 0,000	01825	0,435 -1,284	0,182 -0,214	-0,102 -0,005	0,000 0,000	02622	0,425 -0,697	0,150 0,025	-0,072 0,022	0,000 0,000
01994	0,526 -0,381	0,657 -0,840	-0,122 0,142	0,000 0,000	02590	0,451 -1,403	0,315 -1,533	-0,245 -0,082	0,000 0,000	02502	0,560 -0,598	0,563 -1,312	-0,016 -0,161	0,000 0,000	02162	0,466 -0,162	0,483 -0,120	0,005 -0,040	0,000 0,000
01856	0,462 -1,325	0,320 -1,399	0,222 0,092	0,000 0,000	02425	0,530 -0,239	0,445 -0,296	-0,006 0,031	0,000 0,000	02048	0,468 -0,169	0,509 -0,237	-0,049 0,007	0,000 0,000	01968	0,535 -0,498	0,647 -1,123	0,012 0,141	0,000 0,000
01823	0,433 -1,291	0,185 -0,213	0,099 0,004	0,000 0,000	01838	0,460 -0,998	0,234 -0,589	0,084 0,129	0,000 0,000	02526	0,540 -0,734	0,551 -1,368	-0,030 -0,217	0,000 0,000	02222	0,470 -0,146	0,483 -0,049	-0,001 -0,006	0,000 0,000
02550	0,867 -1,112	0,428 -0,526	0,000 0,012	0,000 0,000	02571	0,378 -1,181	0,115 -1,559	-0,092 -0,255	0,000 0,000	00044	-1,443 -0,493	-1,522 -0,612	0,086 0,023	0,000 0,000	02076	0,411 0,054	0,510 -0,146	-0,042 0,005	0,000 0,000
02634	0,345 -1,016	0,074 0,107	-0,114 0,067	0,000 0,000	00399	0,202 -0,928	0,009 0,026	-0,068 0,051	0,000 0,000	02343	0,456 -0,120	0,369 -0,101	-0,011 0,009	0,000 0,000	00006	-0,135 0,009	0,179 0,052	-0,028 -0,012	0,000 0,000
02342	0,388 -0,090	0,412 -0,212	0,007 0,027	0,000 0,000	02119	0,460 0,050	0,382 1,084	-0,014 -0,179	0,000 0,000	02146	0,385 -0,711	0,400 -0,117	-0,026 -0,357	0,000 0,000	02163	0,462 -0,066	0,481 -0,096	0,002 0,044	0,000 0,000
02133	0,397 0,075	0,409 0,044	-0,002 0,011	0,000 0,000	02341	0,470 -0,050	0,399 -0,127	-0,002 -0,016	0,000 0,000	00007	-0,139 0,015	0,180 0,053	-0,008 0,006	0,000 0,000	01919	0,534 -0,705	0,543 -1,299	0,016 0,203	0,000 0,000

Nodo	σL1 σP1 [N/mm²]	σL2 σP2 [N/mm²]	τL τP [N/mm²]	τP13 τP23 [N/mm²]	Nodo	σL1 σP1 [N/mm²]	σL2 σP2 [N/mm²]	τL τP [N/mm²]	τP13 τP23 [N/mm²]	Nodo	σL1 σP1 [N/mm²]	σL2 σP2 [N/mm²]	τL τP [N/mm²]	τP13 τP23 [N/mm²]	Nodo	σL1 σP1 [N/mm²]	σL2 σP2 [N/mm²]	τL τP [N/mm²]	τP13 τP23 [N/mm²]
02324	0,367 -0,714	0,401 -0,164	0,012 0,408	0,000 0,000	02021	0,491 -0,219	0,650 -0,521	-0,020 0,092	0,000 0,000	02311	0,404 0,070	0,414 0,029	0,002 -0,017	0,000 0,000	02194	0,466 -0,114	0,483 -0,141	0,004 -0,028	0,000 0,000
02105	0,412 -0,156	0,406 -0,279	0,000 0,055	0,000 0,000	02397	0,485 0,020	0,529 -0,241	0,051 -0,039	0,000 0,000	02591	0,191 -2,082	-0,534 -1,734	-0,023 0,001	0,000 0,000	02549	0,496 -0,890	0,660 -1,456	0,033 -0,330	0,000 0,000
01996	0,584 -0,195	0,389 -0,141	-0,019 0,010	0,000 0,000	00026	-0,548 0,016	-0,198 0,084	0,003 0,002	0,000 0,000	01995	0,487 -0,376	0,512 -0,677	-0,016 0,096	0,000 0,000	02134	0,465 -0,166	0,472 -0,099	0,000 -0,030	0,000 0,000
00032	-0,567 0,017	-0,192 0,088	0,003 0,041	0,000 0,000	02479	0,511 -0,460	0,362 -0,960	0,075 0,055	0,000 0,000	02195	0,466 -0,126	0,477 -0,116	0,002 -0,002	0,000 0,000	02223	0,467 -0,127	0,480 -0,131	0,001 -0,002	0,000 0,000
02527	0,542 -0,910	0,545 -1,193	-0,013 -0,047	0,000 0,000	02623	0,413 -1,334	0,164 -0,234	-0,098 0,030	0,000 0,000	02022	0,525 -0,215	0,448 -0,281	-0,006 -0,055	0,000 0,000	01943	0,528 -0,686	0,552 -1,234	0,013 0,073	0,000 0,000
02049	0,463 0,038	0,544 -0,251	-0,023 0,015	0,000 0,000	00073	0,428 -1,105	0,064 0,006	0,000 0,000	0,000 0,000	01807	0,247 -1,454	-0,001 -0,098	-0,002 0,004	0,000 0,000	01970	0,504 -0,445	0,351 -0,953	-0,070 -0,047	0,000 0,000
01944	0,565 -0,772	0,487 -1,218	-0,011 0,001	0,000 0,000	01969	0,496 -0,439	0,355 -0,974	0,058 0,050	0,000 0,000	01824	0,391 -1,661	0,211 -0,062	-0,003 -0,004	0,000 0,000	01840	0,490 -1,697	0,042 -0,793	-0,072 0,105	0,000 0,000
02371	0,424 0,034	0,512 -0,215	-0,023 0,003	0,000 0,000	02077	0,442 -0,135	0,371 -0,132	-0,008 0,001	0,000 0,000	02608	0,479 -1,798	0,002 -0,883	-0,076 0,130	0,000 0,000	02369	0,455 -0,132	0,373 -0,126	0,011 -0,012	0,000 0,000
02264	0,021 -1,254	0,614 -1,736	0,260 0,042	0,000 0,000	01839	0,487 -1,708	0,043 -0,790	0,068 -0,102	0,000 0,000	01876	0,385 -1,090	0,139 -1,435	0,070 0,243	0,000 0,000	01920	0,535 -0,865	0,541 -1,135	0,004 0,047	0,000 0,000
02251	0,469 -0,130	0,477 -0,123	0,000 -0,001	0,000 0,000	01879	0,469 -0,384	0,441 -1,390	0,006 -0,385	0,000 0,000	01878	0,459 -0,791	0,438 -1,438	-0,094 -0,466	0,000 0,000	01900	0,515 -0,596	0,499 -1,441	-0,014 -0,326	0,000 0,000
02312	0,473 -0,181	0,473 -0,117	0,000 0,028	0,000 0,000	01898	0,831 -1,043	0,431 -0,500	-0,005 -0,008	0,000 0,000	00014	-0,448 0,034	0,010 0,028	-0,011 -0,079	0,000 0,000	01857	0,212 -1,949	-0,449 -1,573	-0,003 0,003	0,000 0,000
00038	-1,313 -0,429	-1,357 -0,548	-0,004 -0,018	0,000 0,000	01815	0,384 -0,281	0,054 0,199	-0,041 0,025	0,000 0,000	00476	0,260 -0,602	0,002 0,172	-0,066 -0,069	0,000 0,000	02636	0,233 -1,312	0,124 -0,069	0,106 0,132	0,000 0,000
02624	0,386 -1,709	0,184 -0,109	0,001 0,005	0,000 0,000	00068	-0,107 -0,674	0,020 -0,558	0,004 0,014	0,000 0,000	02164	0,466 -0,146	0,471 -0,073	0,004 0,004	0,000 0,000	02224	0,466 -0,130	0,474 -0,131	0,001 -0,001	0,000 0,000
00079	0,393 -1,090	0,057 0,002	0,000 0,002	0,000 0,000	01801	0,224 -1,462	-0,009 -0,080	0,001 -0,004	0,000 0,000	02283	0,471 -0,152	0,471 -0,087	-0,002 -0,006	0,000 0,000	02528	0,547 -0,901	0,541 -1,195	0,021 0,061	0,000 0,000
00001	-0,126 0,013	0,170 0,052	0,004 -0,003	0,000 0,000	02208	0,031 -1,255	0,612 -1,719	-0,279 0,000	0,000 0,000	00020	-0,452 0,038	0,015 0,026	-0,019 -0,082	0,000 0,000	02106	0,463 -0,040	0,395 -0,106	0,000 0,008	0,000 0,000
02504	0,578 -0,802	0,486 -1,245	0,006 0,005	0,000 0,000	01859	0,465 -0,555	0,365 -1,088	-0,036 -0,334	0,000 0,000	00062	-0,113 -0,729	0,018 -0,618	-0,005 -0,015	0,000 0,000	02437	0,124 -0,459	0,439 -1,066	0,056 -0,457	0,000 0,000
02165	0,463 -0,032	0,469 -0,086	0,006 -0,034	0,000 0,000	02196	0,464 -0,111	0,471 -0,110	0,002 0,007	0,000 0,000	02609	0,481 -1,790	0,001 -0,884	0,074 -0,127	0,000 0,000	00403	0,307 -1,225	0,028 -0,005	0,091 -0,128	0,000 0,000
00402	0,388 -1,506	0,037 -0,007	0,101 -0,231	0,000 0,000	02135	0,463 -0,146	0,469 -0,091	0,004 0,045	0,000 0,000	02177	0,190 -0,501	0,488 -0,953	-0,154 -0,075	0,000 0,000	02572	0,381 -1,155	0,120 -1,524	0,069 0,267	0,000 0,000
02252	0,467 -0,114	0,470 -0,117	0,000 -0,008	0,000 0,000	02078	0,431 -0,147	0,365 -0,173	0,009 -0,004	0,000 0,000	02506	0,551 -0,603	0,560 -1,306	0,015 0,160	0,000 0,000	02480	0,537 -0,520	0,650 -1,142	0,035 0,142	0,000 0,000
02505	0,530 -0,708	0,554 -1,266	0,034 0,088	0,000 0,000	01877	0,390 -1,057	0,147 -1,395	-0,081 -0,249	0,000 0,000	02529	0,538 -0,732	0,547 -1,366	0,032 0,222	0,000 0,000	00404	0,204 -0,930	0,008 0,029	0,067 -0,047	0,000 0,000
02637	0,348 -1,016	0,073 0,108	0,112 -0,062	0,000 0,000	02370	0,446 -0,187	0,380 -0,208	-0,005 -0,011	0,000 0,000	00479	0,421 -1,528	0,040 0,001	-0,108 0,230	0,000 0,000	02023	0,492 -0,219	0,461 -0,340	-0,057 0,020	0,000 0,000
02592	0,452 -1,386	0,316 -1,528	0,242 0,090	0,000 0,000	02398	0,413 -0,018	0,543 -0,229	-0,007 0,010	0,000 0,000	02573	0,452 -0,840	0,438 -1,558	0,100 0,495	0,000 0,000	01945	0,527 -0,664	0,548 -1,234	-0,037 -0,066	0,000 0,000
01921	0,542 -0,849	0,536 -1,138	-0,026 -0,044	0,000 0,000	01841	0,460 -0,988	0,233 -0,590	-0,087 -0,132	0,000 0,000	01858	0,464 -1,303	0,322 -1,396	-0,227 -0,093	0,000 0,000	00002	-0,116 0,005	0,167 0,052	0,022 0,008	0,000 0,000
02107	0,397 -0,105	0,405 -0,252	-0,005 -0,037	0,000 0,000	02136	0,386 0,120	0,398 0,067	0,003 0,003	0,000 0,000	01826	0,458 -0,684	0,150 0,033	-0,073 -0,020	0,000 0,000	02313	0,467 -0,151	0,468 -0,107	-0,003 -0,043	0,000 0,000
02638	0,360 -0,263	0,056 0,195	0,030 -0,070	0,000 0,000	00405	0,242 -0,606	0,002 0,163	0,060 0,034	0,000 0,000	02225	0,465 -0,100	0,468 -0,116	0,001 0,000	0,000 0,000	02050	0,413 -0,020	0,540 -0,236	0,009 -0,026	0,000 0,000
02612	0,361 0,891	0,473 0,012	-0,035 0,318	0,000 0,000	02284	0,467 -0,040	0,467 -0,100	-0,004 0,032	0,000 0,000	02381	0,345 -0,460	0,391 0,071	0,097 -0,163	0,000 0,000	02625	0,415 -1,330	0,161 -0,235	0,097 -0,024	0,000 0,000
02551	0,504 -0,877	0,655 -1,450	-0,036 0,339	0,000 0,000	02253	0,464 -0,080	0,465 -0,124	0,000 -0,034	0,000 0,000	02610	0,440 -1,028	0,225 -0,653	0,093 0,111	0,000 0,000	02089	0,371 -0,464	0,401 0,078	-0,131 0,232	0,000 0,000
00477	0,220 -0,929	0,008 0,046	-0,073 0,024	0,000 0,000	01899	0,504 -0,817	0,639 -1,357	0,026 -0,311	0,000 0,000	02626	0,428 -0,697	0,148 0,025	0,070 -0,016	0,000 0,000	01997	0,474 -0,374	0,526 -0,628	-0,020 -0,101	0,000 0,000
02552	0,518 -0,634	0,501 -1,529	0,012 0,354	0,000 0,000	02314	0,396 0,097	0,403 0,046	-0,004 -0,004	0,000 0,000	02427	0,483 -0,268	0,641 -0,602	0,015 0,122	0,000 0,000	02034	0,153 -0,504	0,451 -1,050	-0,067 0,503	0,000 0,000
00475	0,379 0,002	-0,023 -0,049	-0,072 -0,187	0,000 0,000	01881	0,542 -0,676	0,182 -1,528	0,016 -0,160	0,000 0,000	01861	0,417 0,028	0,369 -0,907	-0,008 -0,089	0,000 0,000	01880	0,451 -0,212	0,424 -1,460	0,043 -0,267	0,000 0,000
00078	0,328 -0,963	0,135 -0,217	0,168 -0,644	0,000 0,000	01802	0,423 -1,030	0,042 -0,442	0,263 -0,455	0,000 0,000	00414	0,523 -1,340	-0,008 -0,263	0,169 -0,642	0,000 0,000	02024	0,469 -0,225	0,652 -0,604	-0,019 -0,122	0,000 0,000
02226	0,464 -0,095	0,461 -0,011	0,000 0,003	0,000 0,000	02197	0,461 -0,074	0,467 -0,120	0,000 0,036	0,000 0,000	00406	0,361 0,019	-0,025 -0,056	0,065 0,154	0,000 0,000	01971	0,530 -0,487	0,649 -1,107	-0,044 -0,127	0,000 0,000
02079	0,421 0,055	0,505 -0,173	0,030 -0,019	0,000 0,000	02428	0,493 -0,278	0,559 -0,494	-0,025 0,103	0,000 0,000	02399	0,472 -0,225	0,506 -0,276	-0,014 0,015	0,000 0,000	01922	0,533 -0,687	0,544 -1,302	-0,035 -0,196	0,000 0,000
01946	0,543 -0,565	0,560 -1,257	-0,018 -0,142	0,000 0,000	02052	0,451 -0,174	0,347 -0,311	-0,045 -0,021	0,000 0,000	02025	0,476 -0,281	0,552 -0,483	0,021 -0,086	0,000 0,000	02051	0,468 -0,222	0,498 -0,310	0,009 -0,024	0,000 0,000
01998	0,516 -0,386	0,669 -0,823	0,080 -0,126	0,000 0,000	02254	0,462 -0,050	0,458 -0,171	-0,003 -0,008	0,000 0,000	02285	0,461 -0,132	0,463 -0,113	-0,004 -0,045	0,000 0,000	00066	0,027 -0,508	-0,138 -0,777	-0,094 -0,127	0,000 0,000
02491	0,251 -0,236	0,097 -1,116	0,086 -0,541	0,000 0,000	01982	0,261 -0,328	0,090 -1,164	-0,087 0,567	0,000 0,000	00410	0,314 0,115	0,054 -0,124	0,131 0,019	0,000 0,000	02629	0,358 -0,137	0,108 0,202	0,153 -0,106	0,000 0,000
00409	0,355 0,442	0,078 0,212	0,162 0,117	0,000 0,000	02166	0,456 -0,124	0,466 -0,099	0,004 0,054	0,000 0,000	02454	0,527 -0,408	0,664 -0,854	-0,095 0,125	0,000 0,000	00060	0,397 2,287	0,203 1,943	-0,037 -0,022	0,000 0,000
01827	0,552 0,267	0,169 0,649	0,142 0,022	0,000 0,000	01843	0,368 0,841	0,463 0,044	0,050 -0,341	0,000 0,000	00015	-0,415 0,044	0,049 0,032	-0,021 -0,073	0,000 0,000	02108	0,454 -0,119	0,366 -0,112	0,001 -0,020	0,000 0,000
01972	0,566 -0,522	0,556 -1,104	0,023 -0,168	0,000 0,000	01974	0,566 -0,706	0,540 -0,886	-0,060 -0,151	0,000 0,000	01948	0,559 -0,569	0,634 -1,227	-0,075 0,107	0,000 0,000	01973	0,645 -0,691	0,498 -1,034	-0,012 -0,129	0,000 0,000
02593	0,453 -0,578	0,363 -1,182	0,043 0,331	0,000 0,000	02286	0,448 -0,019	0,397 -0,130	0,010 0,001	0,000 0,000	01842	0,498 -0,269	0,276 -0,197	0,046 -0,338	0,000 0,000	02315	0,416 -0,188	0,388 -0,203	-0,005 0,110	0,000 0,000
02199	0,415 -0,274	0,371 -0,054	0,015 -0,038	0,000 0,000	00003	-0,077 0,024	0,176 0,031	0,007 -0,003	0,000 0,000	02167	0,448 -0,020	0,397 -0,126	-0,008 0,000	0,000 0,000	01923	0,535 -0,532	0,515 -1,409	-0,010 -0,181	0,000 0,000

Nodo	σL1 σP1 [N/mm²]	σL2 σP2 [N/mm²]	τL τP [N/mm²]	τP13 τP23 [N/mm²]	Nodo	σL1 σP1 [N/mm²]	σL2 σP2 [N/mm²]	τL τP [N/mm²]	τP13 τP23 [N/mm²]	Nodo	σL1 σP1 [N/mm²]	σL2 σP2 [N/mm²]	τL τP [N/mm²]	τP13 τP23 [N/mm²]	Nodo	σL1 σP1 [N/mm²]	σL2 σP2 [N/mm²]	τL τP [N/mm²]	τP13 τP23 [N/mm²]
02611	0,474 -0,268	0,279 -0,229	-0,034 0,321	0,000 0,000	02000	0,562 -0,521	0,336 -0,827	-0,084 -0,155	0,000 0,000	02255	0,426 -0,280	0,374 -0,084	-0,024 0,040	0,000 0,000	02227	0,380 0,115	0,397 0,091	-0,002 -0,001	0,000 0,000
00064	0,003 -0,702	-0,193 -0,903	0,109 0,122	0,000 0,000	02344	0,449 -0,057	0,455 0,036	-0,072 0,086	0,000 0,000	00019	-0,420 0,044	0,048 0,033	-0,005 -0,079	0,000 0,000	01860	0,442 -0,025	0,428 -0,951	0,028 -0,366	0,000 0,000
02530	0,542 -0,568	0,514 -1,476	0,009 0,204	0,000 0,000	02481	0,578 -0,550	0,548 -1,149	-0,028 0,184	0,000 0,000	02574	0,467 -0,403	0,441 -1,483	-0,006 0,398	0,000 0,000	01816	0,499 0,783	-0,072 0,110	-0,090 -0,063	0,000 0,000
02631	0,328 -1,123	-0,056 -0,251	0,094 -0,516	0,000 0,000	00413	0,384 -1,000	0,086 -0,280	0,055 -0,619	0,000 0,000	02400	0,463 -0,180	0,348 -0,304	0,035 0,009	0,000 0,000	02137	0,421 -0,196	0,378 -0,199	0,005 -0,099	0,000 0,000
02198	0,459 -0,057	0,460 -0,161	0,000 0,011	0,000 0,000	02553	0,502 -0,411	0,486 -1,673	-0,035 0,282	0,000 0,000	01846	0,333 -0,956	0,111 -0,307	-0,039 0,538	0,000 0,000	01845	0,456 -0,720	0,103 -0,155	-0,089 0,419	0,000 0,000
01863	0,525 -1,222	0,106 -0,648	-0,126 0,548	0,000 0,000	02168	0,486 -0,181	0,346 -0,194	0,000 0,023	0,000 0,000	02138	0,472 -0,136	0,373 -0,236	0,026 -0,013	0,000 0,000	00427	0,205 -0,568	0,205 -0,923	0,197 -0,755	0,000 0,000
02256	0,520 -0,127	0,392 0,040	-0,052 0,118	0,000 0,000	02228	0,454 -0,113	0,371 -0,136	-0,001 -0,008	0,000 0,000	02630	0,345 -0,771	0,025 -0,101	0,085 -0,400	0,000 0,000	00411	0,252 -0,443	0,005 -0,041	0,074 -0,363	0,000 0,000
01901	0,499 -0,384	0,484 -1,594	0,034 -0,266	0,000 0,000	01999	0,590 -0,434	0,396 -0,759	0,090 -0,171	0,000 0,000	01947	0,576 -0,570	0,535 -1,264	-0,003 -0,112	0,000 0,000	00027	-0,649 0,003	-0,193 0,062	-0,029 -0,002	0,000 0,000
00005	-0,083 0,022	0,177 0,037	-0,009 -0,006	0,000 0,000	02594	0,436 -0,019	0,426 -1,019	-0,026 0,359	0,000 0,000	02507	0,587 -0,607	0,531 -1,319	0,004 0,132	0,000 0,000	02455	0,612 -0,463	0,392 -0,778	-0,093 0,189	0,000 0,000
02109	0,465 -0,076	0,442 0,038	0,062 -0,117	0,000 0,000	00004	-0,122 0,055	0,182 0,002	-0,001 -0,002	0,000 0,000	02531	0,523 -0,534	0,517 -1,526	-0,041 0,054	0,000 0,000	00455	0,184 -0,446	0,176 -0,846	-0,180 0,604	0,000 0,000
00456	0,120 -0,242	0,103 -0,669	-0,126 0,448	0,000 0,000	01956	0,251 -0,214	0,190 -0,698	-0,188 0,521	0,000 0,000	02575	0,451 -0,227	0,428 -1,536	-0,047 0,268	0,000 0,000	02372	0,497 -0,213	0,466 -0,248	-0,053 0,010	0,000 0,000
02482	0,661 -0,730	0,488 -1,083	0,013 0,145	0,000 0,000	01924	0,517 -0,498	0,516 -1,461	0,048 -0,035	0,000 0,000	02287	0,486 -0,188	0,351 -0,218	-0,015 -0,055	0,000 0,000	02628	0,390 1,061	0,050 0,860	0,227 0,265	0,000 0,000
00031	-0,666 0,003	-0,205 0,061	0,032 0,018	0,000 0,000	00474	0,482 0,608	0,077 0,109	-0,072 -0,124	0,000 0,000	02316	0,452 -0,136	0,383 -0,185	-0,035 -0,013	0,000 0,000	02080	0,500 -0,164	0,459 -0,232	0,044 -0,019	0,000 0,000
02554	0,503 -0,562	0,489 -1,821	-0,190 0,197	0,000 0,000	02532	0,502 -0,488	0,505 -1,279	-0,059 -0,053	0,000 0,000	02402	0,519 -0,635	0,659 -0,632	-0,112 0,270	0,000 0,000	02401	0,598 -0,370	0,462 -0,462	-0,072 0,172	0,000 0,000
02429	0,489 -0,526	0,513 -0,733	-0,013 0,187	0,000 0,000	00473	0,547 0,909	0,020 0,014	-0,187 -0,267	0,000 0,000	02614	0,488 -0,776	0,106 -0,169	0,096 -0,441	0,000 0,000	00426	0,172 -0,392	0,155 -0,803	0,165 -0,572	0,000 0,000
02516	0,234 -0,208	0,178 -0,680	0,173 -0,505	0,000 0,000	02595	0,421 0,009	0,374 -0,955	0,007 0,067	0,000 0,000	02508	0,573 -0,616	0,626 -1,278	0,080 -0,092	0,000 0,000	00043	-1,248 -0,693	-1,164 -0,637	-0,018 -0,026	0,000 0,000
02555	0,613 -1,358	-0,271 -2,077	-0,120 0,061	0,000 0,000	00018	-0,428 0,031	0,040 0,040	-0,010 -0,088	0,000 0,000	02345	0,528 -0,152	0,460 -0,024	-0,081 0,119	0,000 0,000	01902	0,506 -0,534	0,475 -1,746	0,186 -0,194	0,000 0,000
01828	0,366 1,111	0,055 0,888	-0,209 -0,279	0,000 0,000	02576	0,541 -0,718	0,194 -1,584	-0,026 0,153	0,000 0,000	02053	0,595 -0,352	0,469 -0,448	0,063 -0,175	0,000 0,000	02110	0,531 -0,121	0,448 -0,014	0,058 -0,142	0,000 0,000
01925	0,499 -0,454	0,497 -1,234	0,071 0,063	0,000 0,000	00472	0,335 0,491	0,084 0,222	-0,162 -0,144	0,000 0,000	01927	0,250 -1,161	0,473 -1,005	-0,128 -0,436	0,000 0,000	01926	0,045 -1,669	0,286 -1,625	-0,140 -0,298	0,000 0,000
01951	0,328 -1,267	0,653 -0,988	0,086 -0,632	0,000 0,000	02456	0,566 -0,549	0,326 -0,880	0,090 0,175	0,000 0,000	01844	0,357 0,038	0,304 0,055	-0,159 0,310	0,000 0,000	01806	0,402 -0,946	0,031 -0,428	-0,250 0,417	0,000 0,000
01831	0,297 -1,050	-0,059 -0,239	-0,089 0,502	0,000 0,000	00063	0,011 -1,132	-0,003 -0,597	-0,001 0,447	0,000 0,000	00016	-0,422 0,029	0,043 0,041	-0,018 -0,089	0,000 0,000	02373	0,581 -0,395	0,542 -0,446	-0,066 0,225	0,000 0,000
02347	0,538 -0,117	0,421 -0,278	0,032 -0,046	0,000 0,000	02317	0,479 -0,252	0,465 -0,323	-0,021 0,036	0,000 0,000	02346	0,513 -0,278	0,435 -0,272	0,007 0,004	0,000 0,000	02483	0,579 -0,761	0,529 -0,934	0,057 0,168	0,000 0,000
01830	0,310 -0,711	0,024 -0,092	-0,079 0,383	0,000 0,000	02509	0,788 -0,785	0,492 -0,243	0,142 -0,255	0,000 0,000	02409	0,184 -0,807	0,463 -0,817	0,033 -0,215	0,000 0,000	02484	0,676 -1,196	0,521 -0,691	0,025 0,246	0,000 0,000
00471	0,296 0,159	0,054 -0,117	-0,130 -0,043	0,000 0,000	01829	0,324 -0,090	0,107 0,217	-0,149 0,087	0,000 0,000	02026	0,490 -0,478	0,521 -0,700	0,005 -0,173	0,000 0,000	02200	0,518 -0,102	0,386 0,048	0,020 -0,123	0,000 0,000
02457	0,528 -0,878	0,614 -0,943	0,087 0,229	0,000 0,000	01862	0,539 -0,742	0,134 -0,715	-0,065 0,230	0,000 0,000	02081	0,573 -0,377	0,547 -0,431	0,049 -0,202	0,000 0,000	02289	0,584 -0,629	0,535 -0,231	-0,075 0,093	0,000 0,000
02257	0,532 -0,217	0,420 -0,229	-0,037 -0,005	0,000 0,000	02288	0,553 -0,166	0,408 -0,014	-0,082 0,082	0,000 0,000	02596	0,556 -0,790	0,142 -0,751	0,063 -0,248	0,000 0,000	02613	0,382 -0,028	0,312 0,053	0,149 -0,337	0,000 0,000
01903	0,607 -1,300	-0,278 -2,019	0,098 -0,071	0,000 0,000	02577	0,710 -1,618	-0,048 -1,430	0,133 -0,210	0,000 0,000	02374	0,538 -0,603	0,453 -0,493	-0,051 0,195	0,000 0,000	01949	0,771 -0,759	0,498 -0,194	-0,151 0,251	0,000 0,000
02054	0,506 -0,588	0,665 -0,606	0,094 -0,254	0,000 0,000	02084	0,490 -1,070	0,557 -0,879	-0,046 -0,163	0,000 0,000	02083	0,537 -0,643	0,342 -0,692	-0,036 -0,182	0,000 0,000	02113	0,458 -0,709	0,425 -0,618	0,022 -0,096	0,000 0,000
02139	0,466 -0,265	0,460 -0,321	0,013 -0,045	0,000 0,000	02169	0,554 -0,147	0,398 -0,023	0,052 -0,094	0,000 0,000	02111	0,496 -0,279	0,441 -0,275	-0,028 -0,026	0,000 0,000	00468	0,362 -0,936	0,102 -0,273	-0,048 0,606	0,000 0,000
00469	0,239 -0,708	-0,002 -0,157	-0,054 0,391	0,000 0,000	00017	-0,407 0,031	0,057 0,047	-0,011 -0,075	0,000 0,000	02001	0,519 -0,819	0,618 -0,897	-0,094 -0,204	0,000 0,000	02170	0,578 -0,640	0,531 -0,210	0,052 -0,085	0,000 0,000
00416	0,212 -1,009	0,267 -0,294	0,161 -0,622	0,000 0,000	02616	0,138 -0,934	0,136 -0,438	0,205 -0,613	0,000 0,000	00415	0,276 -1,091	0,247 -0,501	0,315 -0,782	0,000 0,000	00412	0,272 -0,761	0,000 -0,164	0,061 -0,409	0,000 0,000
00460	0,308 0,494	0,261 0,414	-0,323 -0,526	0,000 0,000	00461	0,294 0,388	0,145 0,266	-0,199 -0,161	0,000 0,000	01908	0,300 1,104	0,124 0,693	-0,235 -0,240	0,000 0,000	02201	0,539 -0,248	0,417 -0,238	0,008 -0,017	0,000 0,000
00028	-0,558 0,030	-0,144 0,087	-0,005 0,001	0,000 0,000	02082	0,511 -0,579	0,463 -0,476	0,038 -0,187	0,000 0,000	02112	0,525 -0,137	0,429 -0,317	-0,039 0,033	0,000 0,000	02027	0,498 -0,788	0,608 -0,817	-0,012 -0,336	0,000 0,000
02485	0,480 -1,227	0,557 -0,820	-0,012 0,460	0,000 0,000	02458	0,538 -1,029	0,575 -0,894	0,030 0,379	0,000 0,000	01975	0,664 -1,137	0,527 -0,647	-0,034 -0,230	0,000 0,000	00470	0,224 -0,397	0,002 -0,036	-0,068 0,348	0,000 0,000
01882	0,689 -1,556	-0,050 -1,382	-0,143 0,207	0,000 0,000	02430	0,512 -0,846	0,603 -0,857	0,000 0,358	0,000 0,000	00039	-1,211 -0,694	-1,139 -0,641	0,000 -0,071	0,000 0,000	02403	0,637 -0,867	0,543 -0,795	-0,040 0,353	0,000 0,000
00425	0,109 -0,227	0,095 -0,643	0,115 -0,413	0,000 0,000	02055	0,615 -0,814	0,553 -0,763	0,026 -0,322	0,000 0,000	02295	0,289 -1,457	0,424 -0,787	0,172 0,319	0,000 0,000	02510	0,590 -1,207	0,416 -0,545	-0,220 0,402	0,000 0,000
02229	0,411 -0,276	0,377 -0,209	-0,001 -0,011	0,000 0,000	02597	0,553 -1,288	0,110 -0,677	0,126 -0,570	0,000 0,000	02431	0,557 -0,994	0,545 -0,910	0,000 0,392	0,000 0,000	02140	0,547 -0,721	0,427 -0,305	0,038 -0,105	0,000 0,000
02556	0,359 -1,997	-0,427 -2,470	0,342 0,145	0,000 0,000	02578	0,410 -1,725	0,114 -1,098	0,289 -0,538	0,000 0,000	00417	0,124 -0,678	0,153 -0,240	0,152 -0,476	0,000 0,000	02600	0,184 -0,612	0,190 -0,239	0,182 -0,484	0,000 0,000
01950	0,585 -1,147	0,405 -0,521	0,208 -0,412	0,000 0,000	02118	0,462 -1,024	0,407 0,108	-0,034 -0,210	0,000 0,000	02002	0,527 -0,971	0,579 -0,858	-0,038 -0,361	0,000 0,000	01904	0,333 -1,941	-0,408 -2,395	-0,345 -0,156	0,000 0,000
02171	0,693 -0,813	0,479 -0,385	-0,003 -0,120	0,000 0,000	02202	0,601 -0,547	0,434 -0,231	0,074 -0,035	0,000 0,000	00466	0,259 -1,036	0,228 -0,494	-0,300 0,753	0,000 0,000	00074	0,307 -0,902	0,122 -0,207	-0,159 0,619	0,000 0,000
02615	0,359 -1,012	0,114 -0,331	0,042 -0,559	0,000 0,000	00030	-0,574 0,024	-0,173 0,087	0,007 -0,024	0,000 0,000	02375	0,540 -0,679	0,322 -0,751	0,034 0,214	0,000 0,000	02533	0,049 -1,726	0,291 -1,672	0,147 0,321	0,000 0,000

Nodo	σL1 σP1 [N/mm²]	σL2 σP2 [N/mm²]	τL τP [N/mm²]	τP13 τP23 [N/mm²]	Nodo	σL1 σP1 [N/mm²]	σL2 σP2 [N/mm²]	τL τP [N/mm²]	τP13 τP23 [N/mm²]	Nodo	σL1 σP1 [N/mm²]	σL2 σP2 [N/mm²]	τL τP [N/mm²]	τP13 τP23 [N/mm²]	Nodo	σL1 σP1 [N/mm²]	σL2 σP2 [N/mm²]	τL τP [N/mm²]	τP13 τP23 [N/mm²]
00029	-0,680 0,112	-0,153 -0,038	0,002 -0,005	0,000 0,000	02318	0,562 -0,758	0,426 -0,313	-0,050 0,120	0,000 0,000	02557	0,247 -1,651	0,415 -1,381	0,376 -0,176	0,000 0,000	00464	0,111 -0,608	0,137 -0,262	-0,136 0,437	0,000 0,000
00465	0,213 -0,945	0,258 -0,275	-0,142 0,596	0,000 0,000	01866	0,170 -0,550	0,176 -0,254	-0,170 0,465	0,000 0,000	01847	0,131 -0,868	0,120 -0,437	-0,190 0,595	0,000 0,000	01883	0,383 -1,652	0,117 -1,061	-0,289 0,528	0,000 0,000
02258	0,614 -0,583	0,431 -0,241	-0,091 0,045	0,000 0,000	02176	0,303 -1,452	0,418 -0,766	-0,181 -0,272	0,000 0,000	01976	0,477 -1,170	0,555 -0,780	0,006 -0,447	0,000 0,000	02056	0,546 -0,992	0,521 -0,895	-0,009 -0,263	0,000 0,000
01864	0,432 -1,392	0,300 -0,449	-0,129 0,773	0,000 0,000	02028	0,541 -0,937	0,553 -0,883	-0,009 -0,367	0,000 0,000	02486	0,458 -1,106	0,526 -0,960	-0,005 0,688	0,000 0,000	02459	0,523 -1,070	0,527 -0,962	0,018 0,498	0,000 0,000
02290	0,697 -0,841	0,476 -0,396	-0,012 0,138	0,000 0,000	02511	0,327 -1,327	0,664 -1,034	-0,086 0,646	0,000 0,000	02404	0,564 -1,059	0,511 -0,915	-0,004 0,293	0,000 0,000	02233	-0,274 -2,111	0,188 -2,280	-0,009 0,010	0,000 0,000
02348	0,448 -0,770	0,412 -0,658	-0,032 0,115	0,000 0,000	01905	0,227 -1,576	0,413 -1,342	-0,366 0,186	0,000 0,000	02598	0,460 -1,481	0,308 -0,461	0,131 -0,797	0,000 0,000	00423	0,127 0,141	0,200 -0,129	0,193 0,124	0,000 0,000
02538	0,157 0,038	0,251 -0,096	0,146 -0,223	0,000 0,000	02561	0,116 0,327	0,304 0,585	0,266 0,343	0,000 0,000	02376	0,498 -1,131	0,551 -0,911	0,033 0,204	0,000 0,000	00467	0,492 -1,252	-0,008 -0,260	-0,161 0,620	0,000 0,000
02003	0,512 -1,015	0,532 -0,934	-0,021 -0,482	0,000 0,000	02061	0,213 -0,798	0,474 -0,791	-0,063 0,280	0,000 0,000	02319	0,578 -1,090	0,595 -0,545	-0,066 0,211	0,000 0,000	00040	-1,417 -0,668	-1,420 -0,394	0,070 -0,066	0,000 0,000
02031	0,590 -1,189	-0,101 -1,434	-0,081 -0,238	0,000 0,000	02058	0,840 -1,016	0,374 -0,693	0,043 0,010	0,000 0,000	02579	0,328 -1,321	0,332 -0,632	0,256 -0,542	0,000 0,000	02259	0,616 -0,784	0,380 -0,414	0,074 0,069	0,000 0,000
00067	0,010 -1,228	-0,004 -0,653	0,005 -0,464	0,000 0,000	01954	0,281 0,147	0,494 -0,500	-0,074 -0,119	0,000 0,000	01929	0,412 0,663	0,428 0,510	0,043 -0,547	0,000 0,000	01953	0,398 -0,361	0,474 -0,525	0,012 -0,598	0,000 0,000
01979	0,409 -0,644	0,417 -0,986	-0,061 -0,388	0,000 0,000	02581	0,309 0,038	0,159 0,058	0,187 -0,188	0,000 0,000	02580	0,285 -0,698	0,306 -0,228	0,213 -0,471	0,000 0,000	02203	0,618 -0,774	0,387 -0,394	-0,079 -0,051	0,000 0,000
02029	0,545 -0,965	0,521 -1,059	-0,012 -0,370	0,000 0,000	02141	0,580 -1,047	0,588 -0,524	0,051 -0,185	0,000 0,000	01977	0,452 -1,050	0,527 -0,921	0,008 -0,672	0,000 0,000	02433	0,596 -1,007	0,553 -1,291	-0,092 0,425	0,000 0,000
02405	0,547 -1,061	0,524 -1,018	-0,009 0,159	0,000 0,000	02432	0,566 -1,012	0,511 -1,072	0,004 0,390	0,000 0,000	02534	0,257 -1,227	0,477 -1,052	0,138 0,461	0,000 0,000	02535	0,387 -0,645	0,405 -0,281	0,024 0,464	0,000 0,000
02558	0,299 -0,969	0,397 -0,551	0,211 -0,127	0,000 0,000	01884	0,304 -1,240	0,328 -0,617	-0,249 0,542	0,000 0,000	02114	0,508 -1,147	0,558 -0,733	0,012 -0,179	0,000 0,000	02230	0,444 -0,774	0,459 -0,568	-0,004 0,010	0,000 0,000
01906	0,282 -0,896	0,394 -0,525	-0,200 0,149	0,000 0,000	02291	0,569 -1,123	0,543 -0,532	0,028 0,183	0,000 0,000	02512	0,390 -0,966	0,486 -0,779	-0,008 0,703	0,000 0,000	02349	0,507 -1,181	0,563 -0,775	-0,022 0,220	0,000 0,000
02004	0,499 -0,947	0,507 -1,126	-0,013 -0,546	0,000 0,000	02172	0,568 -1,097	0,542 -0,515	-0,038 -0,153	0,000 0,000	01865	0,194 -0,893	0,256 -0,364	-0,118 0,568	0,000 0,000	02560	0,298 1,160	0,151 0,817	0,250 0,228	0,000 0,000
00056	0,279 2,080	0,295 2,280	0,114 0,163	0,000 0,000	02559	0,467 -0,247	0,210 0,310	0,103 -0,176	0,000 0,000	02260	0,514 -1,071	0,623 -0,675	0,068 0,098	0,000 0,000	02460	0,517 -0,991	0,494 -1,151	0,018 0,565	0,000 0,000
01952	0,387 -0,903	0,487 -0,726	0,017 -0,687	0,000 0,000	02599	0,207 -0,964	0,266 -0,368	0,124 -0,580	0,000 0,000	02057	0,527 -1,031	0,532 -1,022	-0,013 -0,133	0,000 0,000	02142	0,535 -1,217	0,559 -0,608	0,000 -0,209	0,000 0,000
02085	0,506 -1,142	0,557 -0,902	-0,008 -0,076	0,000 0,000	02377	0,508 -1,145	0,569 -0,925	-0,004 0,113	0,000 0,000	02320	0,533 -1,241	0,563 -0,633	-0,008 0,243	0,000 0,000	02204	0,513 -1,060	0,625 -0,663	-0,077 -0,065	0,000 0,000
02487	0,441 -0,857	0,461 -1,006	0,018 0,666	0,000 0,000	02464	0,223 -0,495	0,330 -1,296	0,079 -0,601	0,000 0,000	01886	0,300 0,082	0,143 0,020	-0,173 0,172	0,000 0,000	01885	0,266 -0,623	0,299 -0,238	-0,200 0,471	0,000 0,000
01907	0,446 -0,151	0,210 0,281	-0,083 0,226	0,000 0,000	02488	0,418 -0,731	0,393 -1,004	0,075 0,429	0,000 0,000	02513	0,397 -0,447	0,460 -0,581	0,002 0,613	0,000 0,000	01928	0,379 -0,577	0,407 -0,223	-0,016 -0,433	0,000 0,000
02461	0,542 -0,929	0,344 -1,434	0,075 0,560	0,000 0,000	01978	0,433 -0,797	0,473 -0,970	-0,007 -0,642	0,000 0,000	02030	0,558 -0,990	0,572 -1,301	0,079 -0,393	0,000 0,000	00042	-1,472 -0,618	-1,454 -0,482	-0,050 0,300	0,000 0,000
02406	0,891 -0,985	0,396 -0,630	-0,056 0,034	0,000 0,000	02434	0,633 -1,230	-0,131 -1,409	0,117 0,325	0,000 0,000	02435	-0,174 -1,663	-0,183 -2,081	0,078 -0,250	0,000 0,000	02462	0,548 -1,386	0,214 -1,476	0,224 0,097	0,000 0,000
02353	0,441 -1,034	0,400 0,080	0,013 0,283	0,000 0,000	02322	0,512 -1,574	0,458 -0,463	0,025 0,431	0,000 0,000	02321	0,503 -1,397	0,537 -0,606	0,010 0,313	0,000 0,000	02351	0,488 -1,587	0,511 -0,541	0,005 0,229	0,000 0,000
02086	0,635 -1,559	0,503 -0,710	0,029 -0,063	0,000 0,000	02173	0,533 -1,208	0,572 -0,641	-0,030 -0,231	0,000 0,000	02115	0,509 -1,358	0,559 -0,665	0,007 -0,148	0,000 0,000	01930	0,129 0,588	0,590 0,541	-0,121 0,213	0,000 0,000
00419	0,231 -0,040	0,136 0,045	0,178 0,104	0,000 0,000	00418	0,134 -0,478	0,130 -0,017	0,148 -0,350	0,000 0,000	02231	0,488 -0,988	0,612 -0,629	-0,005 0,021	0,000 0,000	02292	0,533 -1,220	0,572 -0,658	0,025 0,266	0,000 0,000
02350	0,503 -1,373	0,566 -0,696	-0,015 0,180	0,000 0,000	00059	0,290 2,167	0,316 2,302	-0,089 -0,146	0,000 0,000	02005	0,511 -0,899	0,378 -1,400	-0,055 -0,513	0,000 0,000	02143	0,506 -1,382	0,537 -0,584	-0,015 -0,276	0,000 0,000
00422	0,217 0,326	0,307 0,424	0,206 0,301	0,000 0,000	02536	0,424 0,509	0,409 0,392	-0,032 0,537	0,000 0,000	02378	0,632 -1,577	0,505 -0,729	-0,037 0,085	0,000 0,000	02261	0,538 -0,996	0,653 -0,841	-0,064 0,362	0,000 0,000
02293	0,547 -1,293	0,479 -0,719	0,025 0,430	0,000 0,000	02205	0,534 -0,993	0,652 -0,837	0,054 -0,323	0,000 0,000	00424	0,112 0,024	0,126 -0,420	0,132 -0,303	0,000 0,000	00457	0,123 0,037	0,138 -0,463	-0,145 0,304	0,000 0,000
02537	0,123 0,550	0,534 0,444	0,079 -0,195	0,000 0,000	02514	0,290 0,046	0,452 -0,538	0,079 0,153	0,000 0,000	02323	0,463 -1,401	0,394 -0,301	0,030 0,461	0,000 0,000	02352	0,445 -1,529	0,441 -0,306	0,012 0,291	0,000 0,000
00463	0,123 -0,409	0,116 -0,038	-0,136 0,333	0,000 0,000	02294	0,645 -1,646	0,328 -0,685	0,114 0,466	0,000 0,000	02006	0,547 -1,302	0,235 -1,463	-0,192 -0,048	0,000 0,000	02232	0,607 -0,429	0,655 -0,570	-0,005 0,012	0,000 0,000
02116	0,492 -1,560	0,517 -0,519	-0,012 -0,194	0,000 0,000	02008	0,235 -0,495	0,316 -1,331	-0,077 0,656	0,000 0,000	02144	0,516 -1,557	0,462 -0,444	-0,031 -0,386	0,000 0,000	02174	0,545 -1,288	0,483 -0,704	-0,028 -0,391	0,000 0,000
02407	0,367 -1,503	0,099 -1,200	-0,306 -0,009	0,000 0,000	02059	0,385 -1,445	0,116 -1,120	0,282 0,050	0,000 0,000	00421	0,285 0,466	0,254 0,464	0,309 0,531	0,000 0,000	00420	0,286 0,361	0,159 0,303	0,209 0,168	0,000 0,000
00041	-1,278 -0,589	-1,143 -0,791	0,007 0,029	0,000 0,000	02262	0,752 -1,249	0,242 -0,484	-0,035 0,525	0,000 0,000	00462	0,237 -0,004	0,131 0,023	-0,178 -0,123	0,000 0,000	02206	0,737 -1,245	0,237 -0,493	0,036 -0,476	0,000 0,000
02087	0,366 -1,718	0,526 -0,570	0,025 -0,035	0,000 0,000	00452	0,021 -0,228	0,335 -1,058	-0,087 0,479	0,000 0,000	02032	-0,098 -1,569	-0,148 -1,999	-0,078 0,282	0,000 0,000	02380	0,340 -1,285	0,453 -0,418	0,011 0,109	0,000 0,000
01980	0,353 -0,551	0,335 -1,027	-0,143 0,142	0,000 0,000	01955	0,283 -0,108	0,320 -0,492	-0,171 0,333	0,000 0,000	01981	0,317 -0,483	0,287 -1,066	-0,160 0,493	0,000 0,000	02489	0,346 -0,626	0,311 -1,027	0,149 -0,098	0,000 0,000
00459	0,241 0,368	0,320 0,388	-0,210 -0,284	0,000 0,000	01909	0,143 0,364	0,291 0,543	-0,277 -0,357	0,000 0,000	02379	0,357 -1,789	0,508 -0,586	-0,041 0,079	0,000 0,000	02145	0,476 -1,392	0,396 -0,274	-0,041 -0,407	0,000 0,000
02175	0,650 -1,641	0,327 -0,673	-0,117 -0,425	0,000 0,000	02408	0,129 -1,555	0,609 -1,333	-0,081 0,016	0,000 0,000	02463	0,159 -1,193	0,321 -1,431	0,267 -0,443	0,000 0,000	02060	0,160 -1,466	0,625 -1,287	0,048 0,043	0,000 0,000
02007	0,198 -1,103	0,320 -1,448	-0,251 0,499	0,000 0,000	00458	0,138 0,128	0,215 -0,148	-0,209 -0,133	0,000 0,000	02263	0,326 -1,696	-0,010 -1,668	0,395 0,332	0,000 0,000	02436	0,035 -0,974	0,425 -1,665	0,148 -0,337	0,000 0,000
02117	0,457 -1,499	0,450 -0,287	-0,026 -0,236	0,000 0,000	02515	0,272 -0,153	0,293 -0,505	0,161 -0,308	0,000 0,000	01931	0,170 0,052	0,266 -0,096	-0,163 0,209	0,000 0,000	02207	0,340 -1,706	-0,017 -1,667	-0,396 -0,292	0,000 0,000
02033	0,081 -0,934	0,437 -1,615	-0,169 0,397	0,000 0,000	02490	0,298 -0,509	0,271 -1,034	0,158 -0,470	0,000 0,000	02088	0,361 -1,250	0,465 -0,392	-0,037 -0,037	0,000 0,000					

Platee - tensioni per condizioni di carico non sismiche

Nodo	σ_{L1}	σ_{L2}	τ_L	τ_{P13}	Nodo	σ_{L1}	σ_{L2}	τ_L	τ_{P13}	Nodo	σ_{L1}	σ_{L2}	τ_L	τ_{P13}	Nodo	σ_{L1}	σ_{L2}	τ_L	τ_{P13}
	σ_{P1}	σ_{P2}	τ_P	τ_{P23}		σ_{P1}	σ_{P2}	τ_P	τ_{P23}		σ_{P1}	σ_{P2}	τ_P	τ_{P23}		σ_{P1}	σ_{P2}	τ_P	τ_{P23}
	[N/mm²]	[N/mm²]	[N/mm²]	[N/mm²]		[N/mm²]	[N/mm²]	[N/mm²]	[N/mm²]		[N/mm²]	[N/mm²]	[N/mm²]	[N/mm²]		[N/mm²]	[N/mm²]	[N/mm²]	[N/mm²]

LEGENDA:

σ_{P1} Tensione normale in direzione 1 per comportamento a piastra.
σ_{P2} Tensione normale in direzione 2 per comportamento a piastra.
τ_P Tensione tangenziale 1-2 per comportamento a piastra.
τ_{P23} Tensione (Piastra) tangenziale in direzione 2-3
σ_{L1} Tensione normale in direzione 1 per comportamento a lastra.
σ_{L2} Tensione normale in direzione 2 per comportamento a lastra.
τ_L Tensione tangenziale 1-2 per comportamento a lastra.
τ_{P13} Tensione (Piastra) tangenziale in direzione 1-3

NODI - REAZIONI VINCOLARI ESTERNE PER TIPOLOGIE DI CARICO NON SISMICHE

Nodi - Reazioni vincolari esterne per tipologie di carico non sismiche

Id_{Nd}	CC	F_X	F_Y	F_Z	M_X	M_Y	M_Z
		[N]	[N]	[N]	[N·m]	[N·m]	[N·m]
00049	001	1 813	-8 666	9 687 682	-247 487	-63 170	-54
00050	001	5 849	-6 211	9 692 198	-176 222	-171 439	18
00051	001	8 027	-2 138	9 693 584	-62 679	-238 030	-16
00052	001	7 981	2 591	9 687 843	75 015	-243 687	-9
00053	001	5 959	6 265	9 682 998	185 247	-185 926	1
00054	001	1 651	8 862	9 679 413	255 301	-62 277	33
00055	001	-2 621	8 979	9 675 387	256 054	70 334	-30
00056	001	-7 062	6 445	9 671 905	186 564	194 753	0
00057	001	-9 185	2 714	9 673 067	75 938	253 072	9
00058	001	-9 214	-2 128	9 679 431	-62 339	247 086	15
00059	001	-6 910	-6 227	9 682 541	-176 266	179 476	-17
00060	001	-2 805	-8 670	9 684 357	-247 692	69 673	56
00085	001	-883 216	396 002	0	0	0	0
00086	001	255 020	209 805	0	0	0	0
00087	001	-3 194	-2 033	0	0	0	0
00088	001	295	151	0	0	0	0
00089	001	41	-20	0	0	0	0
00090	001	21	-128	0	0	0	0
00091	001	754	3 786	0	0	0	0
00092	001	71 868	-89 593	0	0	0	0
00093	001	-390 056	-160 939	0	0	0	0
00094	001	-1 044 326	-224 330	0	0	0	0
00095	001	126 122	293 219	0	0	0	0
00096	001	468	204	0	0	0	0
00097	001	-302	-532	0	0	0	0
00098	001	-5	5	0	0	0	0
00099	001	141	208	0	0	0	0
00100	001	-867	-759	0	0	0	0
00101	001	282 792	-149 403	0	0	0	0
00102	001	-897 282	-432 780	0	0	0	0
00103	001	-822 293	-387 411	0	0	0	0
00104	001	66 241	303 302	0	0	0	0
00105	001	5 494	-5 230	0	0	0	0
00106	001	-81	-474	0	0	0	0
00107	001	-80	-24	0	0	0	0
00108	001	-225	-124	0	0	0	0
00109	001	-13 477	-377	0	0	0	0
00110	001	330 855	-50 258	0	0	0	0
00111	001	-551 566	-836 623	0	0	0	0
00112	001	-551 003	-948 333	0	0	0	0
00113	001	-95 167	322 310	0	0	0	0
00114	001	18 906	6 431	0	0	0	0
00115	001	-892	1 382	0	0	0	0
00116	001	-265	-319	0	0	0	0
00117	001	1 287	1 022	0	0	0	0
00118	001	-4 230	-1 301	0	0	0	0
00119	001	179 717	66 973	0	0	0	0
00120	001	-63 697	-737 077	0	0	0	0
00121	001	25 217	-788 256	0	0	0	0
00122	001	-215 894	82 184	0	0	0	0
00123	001	2 829	853	0	0	0	0
00124	001	-794	489	0	0	0	0
00125	001	219	-271	0	0	0	0
00126	001	851	1 596	0	0	0	0
00127	001	-19 866	-2 192	0	0	0	0
00128	001	117 294	283 374	0	0	0	0
00129	001	-233 564	278 096	0	0	0	0
00130	001	616 101	-875 685	0	0	0	0
00131	001	-356 183	-54 152	0	0	0	0
00132	001	11 959	-240	0	0	0	0
00133	001	218	-92	0	0	0	0
00134	001	117	-46	0	0	0	0
00135	001	118	-544	0	0	0	0
00136	001	-5 056	-3 926	0	0	0	0
00137	001	-74 635	289 560	0	0	0	0

Id_{Nd}	CC	F_X	F_Y	F_Z	M_X	M_Y	M_Z
		[N]	[N]	[N]	[N·m]	[N·m]	[N·m]
00138	001	806 532	-377 902	0	0	0	0
00139	001	881 529	-449 405	0	0	0	0
00140	001	-273 510	-142 141	0	0	0	0
00141	001	-2 241	-2 604	0	0	0	0
00142	001	-129	239	0	0	0	0
00143	001	12	-6	0	0	0	0
00144	001	276	-448	0	0	0	0
00145	001	-1 577	3 596	0	0	0	0
00146	001	-127 669	278 769	0	0	0	0
00147	001	984 967	-190 178	0	0	0	0
00148	001	637 209	86 111	0	0	0	0
00149	001	-85 443	-225 606	0	0	0	0
00150	001	10 245	29 574	0	0	0	0
00151	001	-242	-401	0	0	0	0
00152	001	-30	-26	0	0	0	0
00153	001	-150	21	0	0	0	0
00154	001	841	-696	0	0	0	0
00155	001	-261 752	209 956	0	0	0	0
00156	001	879 993	409 832	0	0	0	0
00157	001	763 712	546 100	0	0	0	0
00158	001	50 104	-317 988	0	0	0	0
00159	001	-94	1 390	0	0	0	0
00160	001	-48	-149	0	0	0	0
00161	001	-28	-10	0	0	0	0
00162	001	-91	23	0	0	0	0
00163	001	1 891	-1 540	0	0	0	0
00164	001	-70 474	-10 767	0	0	0	0
00165	001	-73 115	277 529	0	0	0	0
00166	001	291 754	939 889	0	0	0	0
00167	001	179 784	-233 495	0	0	0	0
00168	001	-764	-106	0	0	0	0
00169	001	-348	590	0	0	0	0
00170	001	9	-13	0	0	0	0
00171	001	-29	-224	0	0	0	0
00172	001	1 098	2 734	0	0	0	0
00173	001	-292 039	-206 615	0	0	0	0
00174	001	116	1 132 766	0	0	0	0
00175	001	-42 820	1 096 886	0	0	0	0
00176	001	278 002	-212 700	0	0	0	0
00177	001	-1 870	3 622	0	0	0	0
00178	001	137	-215	0	0	0	0
00179	001	-1	-29	0	0	0	0
00180	001	16	100	0	0	0	0
00181	001	650	1 206	0	0	0	0
00182	001	-190 450	-240 369	0	0	0	0
00183	001	-339 311	945 741	0	0	0	0
00184	001	140 320	6 520	0	0	0	0
00185	001	43 163	6 798	0	0	0	0
00186	001	-3 273	-1 017	0	0	0	0
00187	001	152	3	0	0	0	0
00188	001	-2	55	0	0	0	0
00189	001	47	-369	0	0	0	0
00190	001	209	3 924	0	0	0	0
00191	001	-54 556	-326 643	0	0	0	0
00192	001	-792 313	550 809	0	0	0	0
00493	001	-21 703	201 220	0	0	0	0
00494	001	57 958	-10 417	0	0	0	0
00495	001	-47 997	57 527	0	0	0	0
00496	001	-89 972	94 725	0	0	0	0
00497	001	52 134	-14 714	0	0	0	0
00498	001	-131 970	-32 170	0	0	0	0
00499	001	-69 422	-32 025	0	0	0	0
00500	001	46 914	4 730	0	0	0	0
00501	001	-109 790	-177 178	0	0	0	0
00502	001	30 259	-89 810	0	0	0	0
00503	001	45 252	24 676	0	0	0	0
00504	001	-15 824	-242 244	0	0	0	0
00505	001	59 446	-103 518	0	0	0	0
00506	001	53 466	55 720	0	0	0	0
00507	001	108 077	-318 599	0	0	0	0
00508	001	73 200	69 602	0	0	0	0
00509	001	27 099	82 947	0	0	0	0
00510	001	246 143	-232 040	0	0	0	0
00511	001	188 136	-80 022	0	0	0	0
00512	001	-41 022	86 609	0	0	0	0
00513	001	219 204	-133 284	0	0	0	0
00514	001	210 225	-79 658	0	0	0	0
00515	001	-114 597	30 475	0	0	0	0
00516	001	280 249	-20 481	0	0	0	0
00517	001	269 626	13 496	0	0	0	0
00518	001	-102 415	-46 085	0	0	0	0

Id_{Nd}	CC	F_X	F_Y	F_Z	M_X	M_Y	M_Z
		[N]	[N]	[N]	[N·m]	[N·m]	[N·m]
00519	001	197 559	8 059	0	0	0	0
00520	001	276 142	93 208	0	0	0	0
00521	001	-30 570	-95 256	0	0	0	0
00522	001	165 651	57 833	0	0	0	0
00523	001	249 180	213 672	0	0	0	0
00524	001	-832	-83 104	0	0	0	0
00525	001	145 931	90 167	0	0	0	0
00526	001	85 475	203 063	0	0	0	0
00527	001	32 747	-20 101	0	0	0	0
00528	001	83 967	75 872	0	0	0	0
00529	001	-43 933	225 474	0	0	0	0
00530	001	39 010	32 823	0	0	0	0
00531	001	10 601	-25 914	0	0	0	0
00532	001	-99 326	54 017	0	0	0	0
00533	001	-38 244	36 822	0	0	0	0
00534	001	5 320	13 331	0	0	0	0
00535	001	60 393	-47 672	0	0	0	0
00536	001	-159 204	-209 707	0	0	0	0
00537	001	91 053	-86 078	0	0	0	0
00538	001	-10 789	-4 329	0	0	0	0
00539	001	108 865	-16 246	0	0	0	0
00540	001	-16 250	-460 576	0	0	0	0
00541	001	282 055	-19 834	0	0	0	0
00542	001	5 264	-8 540	0	0	0	0
00543	001	181 532	73 387	0	0	0	0
00544	001	239 013	-543 891	0	0	0	0
00545	001	281 710	-17 662	0	0	0	0
00546	001	-36 890	2 712	0	0	0	0
00547	001	51 199	45 246	0	0	0	0
00548	001	455 533	-360 210	0	0	0	0
00549	001	286 027	-43 058	0	0	0	0
00550	001	-59 007	20 994	0	0	0	0
00551	001	32 913	211 395	0	0	0	0
00552	001	534 271	-252 255	0	0	0	0
00553	001	320 023	-34 814	0	0	0	0
00554	001	-23 827	-32 458	0	0	0	0
00555	001	-69 271	211 096	0	0	0	0
00556	001	533 279	-112 804	0	0	0	0
00557	001	481 287	7 074	0	0	0	0
00558	001	-64 056	-197 278	0	0	0	0
00559	001	-27 409	38 160	0	0	0	0
00560	001	419 961	-3 890	0	0	0	0
00561	001	500 556	129 898	0	0	0	0
00562	001	27 532	-185 499	0	0	0	0
00563	001	-65 071	-26 195	0	0	0	0
00564	001	380 606	16 231	0	0	0	0
00565	001	510 489	235 292	0	0	0	0
00566	001	43 392	-45 252	0	0	0	0
00567	001	-55 419	-11 965	0	0	0	0
00568	001	350 111	100 975	0	0	0	0
00569	001	301 270	443 674	0	0	0	0
00570	001	152 440	-60 485	0	0	0	0
00571	001	-2 362	-5 091	0	0	0	0
00572	001	303 312	113 365	0	0	0	0
00573	001	91 633	411 238	0	0	0	0
00574	001	85 196	12 622	0	0	0	0
00575	001	-10 316	-8 303	0	0	0	0
00576	001	78 212	171 878	0	0	0	0
00577	001	-810 801	396 755	0	0	0	0
00578	001	240 404	200 414	0	0	0	0
00579	001	-4 227	-1 895	0	0	0	0
00580	001	118 528	-305 628	0	0	0	0
00581	001	-831 055	204 302	0	0	0	0
00582	001	-823 629	-77 724	0	0	0	0
00583	001	61 256	11 246	0	0	0	0
00584	001	-821	-8 935	0	0	0	0
00585	001	224 015	-151 857	0	0	0	0
00586	001	-695 747	-425 109	0	0	0	0
00587	001	-622 191	-451 833	0	0	0	0
00588	001	34 719	257 690	0	0	0	0
00589	001	4 445	-6 230	0	0	0	0
00590	001	-34 849	-3 964	0	0	0	0
00591	001	424 438	186 857	0	0	0	0
00592	001	-247 848	-798 336	0	0	0	0
00593	001	-155 575	201 077	0	0	0	0
00594	001	-25 191	-31 171	0	0	0	0
00595	001	165 596	74 902	0	0	0	0
00596	001	-222 747	-740 886	0	0	0	0
00597	001	69 984	-803 312	0	0	0	0
00598	001	-126 986	-1 405	0	0	0	0
00599	001	19 417	-11 936	0	0	0	0

Id_{Nd}	CC	F_X	F_Y	F_Z	M_X	M_Y	M_Z
		[N]	[N]	[N]	[N·m]	[N·m]	[N·m]
00600	001	178 126	222 988	0	0	0	0
00601	001	434 270	-736 813	0	0	0	0
00602	001	543 330	-631 466	0	0	0	0
00603	001	-287 512	1 483	0	0	0	0
00604	001	12 372	-4 120	0	0	0	0
00605	001	-73 696	340 754	0	0	0	0
00606	001	961 392	-543 805	0	0	0	0
00607	001	-1 310 762	-83 773	0	0	0	0
00608	001	98 135	49 954	0	0	0	0
00609	001	3 803	-11 413	0	0	0	0
00610	001	-55 239	76 885	0	0	0	0
00611	001	865 176	77 294	0	0	0	0
00612	001	802 772	187 014	0	0	0	0
00613	001	-31 030	-56 792	0	0	0	0
00614	001	6 864	7 890	0	0	0	0
00615	001	-273 736	217 004	0	0	0	0
00616	001	914 569	339 856	0	0	0	0
00617	001	869 585	540 392	0	0	0	0
00618	001	51 911	-347 061	0	0	0	0
00619	001	-4 075	793	0	0	0	0
00620	001	3 754	53 374	0	0	0	0
00621	001	551 783	378 651	0	0	0	0
00622	001	515 868	718 091	0	0	0	0
00623	001	91 946	-19 193	0	0	0	0
00624	001	-3 038	2 835	0	0	0	0
00625	001	-227 098	-93 558	0	0	0	0
00626	001	161 133	690 050	0	0	0	0
00627	001	25 725	825 394	0	0	0	0
00628	001	257 692	-106 270	0	0	0	0
00629	001	-1 641	-6 469	0	0	0	0
00630	001	-11 345	31 276	0	0	0	0
00631	001	-268 837	542 931	0	0	0	0
00632	001	-446 409	423 261	0	0	0	0
00633	001	-36 191	57 473	0	0	0	0
00634	001	1 046	4 146	0	0	0	0
00635	001	-49 558	-292 911	0	0	0	0
00636	001	-693 789	526 151	0	0	0	0
00637	001	-5 625 311	1 430 716	0	0	0	0
00638	001	-5 531 656	-3 131 634	0	0	0	0
00639	001	-3 919 295	-6 662 333	0	0	0	0
00640	001	-72 282	-6 203 025	0	0	0	0
00641	001	2 760 554	-6 348 885	0	0	0	0
00642	001	5 322 707	-3 066 510	0	0	0	0
00643	001	5 860 490	1 233 872	0	0	0	0
00644	001	6 122 614	3 565 890	0	0	0	0
00645	001	3 770 765	3 839 227	0	0	0	0
00646	001	-93 342	7 041 203	0	0	0	0
00647	001	-3 894 883	4 083 610	0	0	0	0
00648	001	-6 329 636	3 628 487	0	0	0	0
00649	001	219	-145	0	0	0	0
00650	001	-1 198	2 739	0	0	0	0
00651	001	53 544	28 381	0	0	0	0
00652	001	14 418	-16 018	0	0	0	0
00653	001	-56 958	25 057	0	0	0	0
00654	001	1 074	3 269	0	0	0	0
00655	001	-218	-167	0	0	0	0
00656	001	239 753	2 279 661	0	0	0	0
00657	001	16 219	61 455	0	0	0	0
00658	001	1 411	4 738	0	0	0	0
00659	001	215	-420	0	0	0	0
00660	001	-3 587	1 713	0	0	0	0
00661	001	-4 993	-2 280	0	0	0	0
00662	001	2 645	-868	0	0	0	0
00663	001	3 903	1 723	0	0	0	0
00664	001	-194	-307	0	0	0	0
00665	001	296	3 956	0	0	0	0
00666	001	-8 515	42 758	0	0	0	0
00667	001	-487 735	2 298 165	0	0	0	0
00668	001	-1 029	6 195	0	0	0	0
00669	001	97 721	80 620	0	0	0	0
00670	001	-3 138	-11 465	0	0	0	0
00671	001	-5 930	3 569	0	0	0	0
00672	001	339	-944	0	0	0	0
00673	001	10 242	4 065	0	0	0	0
00674	001	-202 650	-2 207 468	0	0	0	0
00675	001	-10 381	7 517	0	0	0	0
00676	001	-405	-1 021	0	0	0	0
00677	001	3 905	2 633	0	0	0	0
00678	001	1 865	-7 406	0	0	0	0
00679	001	-42 458	86 409	0	0	0	0
00680	001	23 318	241	0	0	0	0

Id_{Nd}	CC	F_X	F_Y	F_Z	M_X	M_Y	M_Z
		[N]	[N]	[N]	[N·m]	[N·m]	[N·m]
00681	001	336	-233	0	0	0	0
00682	001	-8 354	4 382	0	0	0	0
00683	001	-2 310	-8 500	0	0	0	0
00684	001	834 950	-2 047 739	0	0	0	0
00685	001	-14 387	15 382	0	0	0	0
00686	001	321	11 533	0	0	0	0
00687	001	2 050 015	-2 361 914	0	0	0	0
00688	001	-2 085 972	-2 453 247	0	0	0	0
00689	001	-517	11 507	0	0	0	0
00690	001	18 970	15 648	0	0	0	0
00691	001	-1 286 153	-1 733 508	0	0	0	0
00692	001	6 530	-8 346	0	0	0	0
00693	001	4 983	3 108	0	0	0	0
00694	001	-952	-176	0	0	0	0
00695	001	52	46	0	0	0	0
00696	001	2 004	6 331	0	0	0	0
00697	001	353	28	0	0	0	0
00698	001	672	-292	0	0	0	0
00699	001	186	7 376	0	0	0	0
00700	001	3 097 293	-2 500 451	0	0	0	0
00701	001	-1 773 016	-1 342 410	0	0	0	0
00702	001	-437	16 940	0	0	0	0
00703	001	-10 220	6 966	0	0	0	0
00704	001	-415 110	1 029 483	0	0	0	0
00705	001	11 126	3 084	0	0	0	0
00706	001	-2 865	21 230	0	0	0	0
00707	001	1 854 738	-1 483 812	0	0	0	0
00708	001	-3 157 894	-2 341 509	0	0	0	0
00709	001	-15 542	7 758	0	0	0	0
00710	001	-70	-760	0	0	0	0
00711	001	-302	21	0	0	0	0
00712	001	424	4 162	0	0	0	0
00713	001	-105 698	-137 586	0	0	0	0
00714	001	230	7 296	0	0	0	0
00715	001	-9 473	-5 266	0	0	0	0
00716	001	-8 882	4 691	0	0	0	0
00717	001	-5 833	16 039	0	0	0	0
00718	001	860 751	698 855	0	0	0	0
00719	001	-422 238	-2 068 849	0	0	0	0
00720	001	6 988	3 660	0	0	0	0
00721	001	-845 093	-2 645 411	0	0	0	0
00722	001	-544 011	-1 090 041	0	0	0	0
00723	001	7 585	-5 365	0	0	0	0
00724	001	-2 696 183	-2 015 774	0	0	0	0
00725	001	-298 989	-408 075	0	0	0	0
00726	001	-2 183 272	-292 540	0	0	0	0
00727	001	7 440	23 135	0	0	0	0
00728	001	7 861	-4 883	0	0	0	0
00729	001	-173	6 849	0	0	0	0
00730	001	81 239	-116 972	0	0	0	0
00731	001	68 116	156 870	0	0	0	0
00732	001	5 134	-3 459	0	0	0	0
00733	001	-711	-11 762	0	0	0	0
00734	001	1 740 644	-1 823 673	0	0	0	0
00735	001	-16 235	20 467	0	0	0	0
00736	001	-10 159	6 492	0	0	0	0
00737	001	2 039 952	-2 410 913	0	0	0	0
00738	001	-1 962 679	58 491	0	0	0	0
00739	001	2 091 453	-286 296	0	0	0	0
00740	001	-467 876	91 475	0	0	0	0
00741	001	-1 675 239	706 059	0	0	0	0
00742	001	2 241 161	-1 041 234	0	0	0	0
00743	001	-1 336 670	-1 063 357	0	0	0	0
00744	001	23 304	-8 641	0	0	0	0
00745	001	32 064	27 227	0	0	0	0
00746	001	-2 044 863	-1 645 204	0	0	0	0
00747	001	533	-9 646	0	0	0	0
00748	001	-4 829	-3 557	0	0	0	0
00749	001	-52 670	124 438	0	0	0	0
00750	001	-4 308	-4 209	0	0	0	0
00751	001	-5 836	-3 414	0	0	0	0
00752	001	8 820	5 354	0	0	0	0
00753	001	3 257 484	-1 894 866	0	0	0	0
00754	001	-696 496	-388 510	0	0	0	0
00755	001	-327	20 183	0	0	0	0
00756	001	-21	2 978	0	0	0	0
00757	001	1 842 545	1 128 121	0	0	0	0
00758	001	-93 811	-1 233 325	0	0	0	0
00759	001	837 310	-1 072 409	0	0	0	0
00760	001	-692 949	-881 880	0	0	0	0
00761	001	-393 506	-712 125	0	0	0	0

Id_{Nd}	CC	F_X	F_Y	F_Z	M_X	M_Y	M_Z
		[N]	[N]	[N]	[N·m]	[N·m]	[N·m]
00762	001	-1 056 088	501 631	0	0	0	0
00763	001	-7 508	-4 997	0	0	0	0
00764	001	233	20 756	0	0	0	0
00765	001	491 728	-288 365	0	0	0	0
00766	001	-3 758 272	-2 092 432	0	0	0	0
00767	001	-8 874	5 502	0	0	0	0
00768	001	5 720	-3 322	0	0	0	0
00769	001	4 229	-1 319	0	0	0	0
00770	001	-118	-23	0	0	0	0
00771	001	105	-327	0	0	0	0
00772	001	542	11 410	0	0	0	0
00773	001	2 395 027	-557 248	0	0	0	0
00774	001	-149 979	609 050	0	0	0	0
00775	001	1 343 587	-2 456 437	0	0	0	0
00776	001	-977 554	-981 177	0	0	0	0
00777	001	635 145	-1 222 820	0	0	0	0
00778	001	-65 862	520 750	0	0	0	0
00779	001	-1 017 498	-78 691	0	0	0	0
00780	001	-546 344	675 827	0	0	0	0
00781	001	687 423	307 226	0	0	0	0
00782	001	-876 184	473 589	0	0	0	0
00783	001	-1 072 575	-683 419	0	0	0	0
00784	001	-977 228	-2 285 310	0	0	0	0
00785	001	-2 530 491	243 249	0	0	0	0
00786	001	17 711	868 906	0	0	0	0
00787	001	-2 453 646	-907 690	0	0	0	0
00788	001	-521	11 390	0	0	0	0
00789	001	-149	-310	0	0	0	0
00790	001	58	30	0	0	0	0
00791	001	934	-1 283	0	0	0	0
00792	001	676	359	0	0	0	0
00793	001	-24 753	-4 072	0	0	0	0
00794	001	-41 795	12 406	0	0	0	0
00795	001	-19 334	-6 309	0	0	0	0
00796	001	1 520 133	1 088 539	0	0	0	0
00797	001	-288 513	740 081	0	0	0	0
00798	001	-592 027	-199 838	0	0	0	0
00799	001	-711	1 230	0	0	0	0
00800	001	-2 706	395	0	0	0	0
00801	001	-2 191	-706	0	0	0	0
00802	001	-710	1 248	0	0	0	0
00803	001	775 549	-139 333	0	0	0	0
00804	001	1 173 287	225 706	0	0	0	0
00805	001	-1 047 796	705 139	0	0	0	0
00806	001	13 103	-12 574	0	0	0	0
00807	001	39 943	11 543	0	0	0	0
00808	001	23 718	-3 510	0	0	0	0
00809	001	-407	438	0	0	0	0
00810	001	-671	-1 170	0	0	0	0
00811	001	-15 472	38 271	0	0	0	0
00812	001	-2 661	234	0	0	0	0
00813	001	305	-19 215	0	0	0	0
00814	001	1 210 065	-1 689 574	0	0	0	0
00815	001	-3 836	20 405	0	0	0	0
00816	001	-736 886	-1 744 602	0	0	0	0
00817	001	965 657	85 517	0	0	0	0
00818	001	-366 860	714 426	0	0	0	0
00819	001	513	-1 230	0	0	0	0
00820	001	71	-11	0	0	0	0
00821	001	124	9	0	0	0	0
00822	001	100	-26	0	0	0	0
00823	001	-1 026	479	0	0	0	0
00824	001	-442 357	400 910	0	0	0	0
00825	001	-1 641 002	-850 589	0	0	0	0
00826	001	-2 946 906	-1 470 841	0	0	0	0
00827	001	9 907	23 664	0	0	0	0
00828	001	-1 603 080	-1 635 079	0	0	0	0
00829	001	-206	-17 419	0	0	0	0
00830	001	-7 101	-5 095	0	0	0	0
00831	001	-9 396	67 574	0	0	0	0
00832	001	-1 502 190	-1 740 936	0	0	0	0
00833	001	-74 737	-43 291	0	0	0	0
00834	001	4 626	7 000	0	0	0	0
00835	001	3 267 686	-1 241 347	0	0	0	0
00836	001	482 022	144 416	0	0	0	0
00837	001	2 201 174	-364 220	0	0	0	0
00838	001	221 775	256 958	0	0	0	0
00839	001	-166 953	-540 115	0	0	0	0
00840	001	-923	-897	0	0	0	0
00841	001	35	51	0	0	0	0
00842	001	-7	0	0	0	0	0

Id_{Nd}	CC	F_X	F_Y	F_Z	M_X	M_Y	M_Z
		[N]	[N]	[N]	[N·m]	[N·m]	[N·m]
00843	001	-8	1	0	0	0	0
00844	001	16	-50	0	0	0	0
00845	001	359	1 221	0	0	0	0
00846	001	-243 635	-97 129	0	0	0	0
00847	001	1 076 314	-1 132 177	0	0	0	0
00848	001	-966 945	122 683	0	0	0	0
00849	001	-635 281	159 319	0	0	0	0
00850	001	-3 816 042	-1 472 349	0	0	0	0
00851	001	-4 726	-4 771	0	0	0	0
00852	001	67 945	98 124	0	0	0	0
00853	001	846 399	-1 842 635	0	0	0	0
00854	001	-31 079	-17 013	0	0	0	0
00855	001	2 529	4 454	0	0	0	0
00856	001	1 951 518	3 253	0	0	0	0
00857	001	260 005	2 338 669	0	0	0	0
00858	001	3 966	-11 435	0	0	0	0
00859	001	800 597	1 583 028	0	0	0	0
00860	001	863 641	626 542	0	0	0	0
00861	001	-663 166	494 939	0	0	0	0
00862	001	-1 001	264	0	0	0	0
00863	001	50	-58	0	0	0	0
00864	001	-8	1	0	0	0	0
00865	001	63	35	0	0	0	0
00866	001	-115	161	0	0	0	0
00867	001	175 877	774 022	0	0	0	0
00868	001	-1 472 652	328 693	0	0	0	0
00869	001	480 374	2 343 322	0	0	0	0
00870	001	-2 352 579	-13 596	0	0	0	0
00871	001	-296 074	2 754 340	0	0	0	0
00872	001	-2 124 271	-338 480	0	0	0	0
00873	001	7 233	-835	0	0	0	0
00874	001	27 686	17 522	0	0	0	0
00875	001	-3 318	-1 569	0	0	0	0
00876	001	-5 064	2 186	0	0	0	0
00877	001	-25 077	7 757	0	0	0	0
00878	001	-19 103	-10 609	0	0	0	0
00879	001	-3 226	1 089	0	0	0	0
00880	001	-1 020 168	-1 874 327	0	0	0	0
00881	001	1 185 863	-539 369	0	0	0	0
00882	001	-820 414	17 668	0	0	0	0
00883	001	-1 047	1 986	0	0	0	0
00884	001	145	-103	0	0	0	0
00885	001	62	74	0	0	0	0
00886	001	-2 361	-1 548	0	0	0	0
00887	001	525 910	-517 794	0	0	0	0
00888	001	-1 045 339	-294 720	0	0	0	0
00889	001	-2 899 648	-1 566 225	0	0	0	0
00890	001	-3 498	2 248	0	0	0	0
00891	001	14 931	-11 970	0	0	0	0
00892	001	24 674	7 528	0	0	0	0
00893	001	4 897	2 364	0	0	0	0
00894	001	3 231	-1 464	0	0	0	0
00895	001	256	-126	0	0	0	0
00896	001	373	-35	0	0	0	0
00897	001	1 112	175	0	0	0	0
00898	001	-9 190	-5 578	0	0	0	0
00899	001	-8 842	9 568	0	0	0	0
00900	001	2 040 735	564 750	0	0	0	0
00901	001	220 742	814 697	0	0	0	0
00902	001	231 172	951 901	0	0	0	0
00903	001	-644 512	-777 457	0	0	0	0
00904	001	-2 830	456	0	0	0	0
00905	001	-1 740	1 398	0	0	0	0
00906	001	1 611	-2 572	0	0	0	0
00907	001	-954 540	-837 334	0	0	0	0
00908	001	-339 176	1 370 630	0	0	0	0
00909	001	1 368 079	-854 236	0	0	0	0
00910	001	-706 817	1 655 845	0	0	0	0
00911	001	6 390	5 285	0	0	0	0
00912	001	8 015	-4 829	0	0	0	0
00913	001	-1 112	145	0	0	0	0
00914	001	-369	-49	0	0	0	0
00915	001	-278	-125	0	0	0	0
00916	001	-3 217	-945	0	0	0	0
00917	001	-3 207	2 097	0	0	0	0
00918	001	-88	-12 939	0	0	0	0
00919	001	3 055 912	-266 816	0	0	0	0
00920	001	-700 989	-683 245	0	0	0	0
00921	001	1 823 559	1 048 485	0	0	0	0
00922	001	-1 316 407	1 627 245	0	0	0	0
00923	001	-250 295	-1 387 762	0	0	0	0

Id_{Nd}	CC	F_X	F_Y	F_Z	M_X	M_Y	M_Z
		[N]	[N]	[N]	[N·m]	[N·m]	[N·m]
00924	001	-459 578	367 855	0	0	0	0
00925	001	349 333	-751 167	0	0	0	0
00926	001	-726 866	-124 129	0	0	0	0
00927	001	658 673	422 135	0	0	0	0
00928	001	-2 385 842	-1 033 162	0	0	0	0
00929	001	-643	12 522	0	0	0	0
00930	001	-2 157 919	2 199 862	0	0	0	0
00931	001	478 652	-1 107 622	0	0	0	0
00932	001	-3 561 184	-88 931	0	0	0	0
00933	001	1 981	-12 481	0	0	0	0
00934	001	3 091	2 068	0	0	0	0
00935	001	3 469	-1 580	0	0	0	0
00936	001	8 047	-56 170	0	0	0	0
00937	001	-2 983	5 886	0	0	0	0
00938	001	1 910 801	989 886	0	0	0	0
00939	001	630 389	3 257 890	0	0	0	0
00940	001	-3 622	-14 749	0	0	0	0
00941	001	-18 593	793	0	0	0	0
00942	001	2 117 643	972 614	0	0	0	0
00943	001	-1 039 596	1 432 097	0	0	0	0
00944	001	93 367	1 491 881	0	0	0	0
00945	001	-2 067 882	-1 120 368	0	0	0	0
00946	001	-663 834	1 289 167	0	0	0	0
00947	001	1 134 354	516 801	0	0	0	0
00948	001	-708 127	1 779 539	0	0	0	0
00949	001	-1 727	531	0	0	0	0
00950	001	-7 186	-20 487	0	0	0	0
00951	001	-878 708	3 522 084	0	0	0	0
00952	001	-2 009 640	851 237	0	0	0	0
00953	001	2 311	3 062	0	0	0	0
00954	001	-7 536	-50 464	0	0	0	0
00955	001	80 991	67 511	0	0	0	0
00956	001	-3 842	5 045	0	0	0	0
00957	001	-12 882	6 268	0	0	0	0
00958	001	-12 219	-6 210	0	0	0	0
00959	001	-2 975	-13 278	0	0	0	0
00960	001	-228 188	-1 596 747	0	0	0	0
00961	001	498 906	2 545 147	0	0	0	0
00962	001	-5 259	-5 246	0	0	0	0
00963	001	2 467 676	648 168	0	0	0	0
00964	001	-949 512	1 553 298	0	0	0	0
00965	001	-982	9 711	0	0	0	0
00966	001	-1 760 517	2 431 663	0	0	0	0
00967	001	-270 213	-1 658 226	0	0	0	0
00968	001	4 244	-11 755	0	0	0	0
00969	001	11 536	-5 668	0	0	0	0
00970	001	9 983	6 801	0	0	0	0
00971	001	1 836	3 212	0	0	0	0
00972	001	-64 726	69 359	0	0	0	0
00973	001	-82 259	-27 836	0	0	0	0
00974	001	184	4 261	0	0	0	0
00975	001	805	281	0	0	0	0
00976	001	-6 204	-7 678	0	0	0	0
00977	001	1 493 400	96 495	0	0	0	0
00978	001	-222 158	1 289 984	0	0	0	0
00979	001	-6 336	-11 918	0	0	0	0
00980	001	-16 166	2 179	0	0	0	0
00981	001	-642 935	2 321 861	0	0	0	0
00982	001	10 390	-17 685	0	0	0	0
00983	001	-8 311	-2 742	0	0	0	0
00984	001	20 186	1 280 867	0	0	0	0
00985	001	-1 730 876	100 125	0	0	0	0
00986	001	7 048	-8 789	0	0	0	0
00987	001	-740	317	0	0	0	0
00988	001	-99	4 168	0	0	0	0
00989	001	76 650	-29 990	0	0	0	0
00990	001	965	2 658	0	0	0	0
00991	001	152	227	0	0	0	0
00992	001	380	-7 484	0	0	0	0
00993	001	926 358	1 708 260	0	0	0	0
00994	001	515 319	4 259 060	0	0	0	0
00995	001	-7 322	-20 598	0	0	0	0
00996	001	707	-17 688	0	0	0	0
00997	001	1 750 485	1 664 866	0	0	0	0
00998	001	-571 918	-204 032	0	0	0	0
00999	001	11 673	-20 708	0	0	0	0
01000	001	7 247	-19 012	0	0	0	0
01001	001	-787 671	4 394 307	0	0	0	0
01002	001	-1 068 958	1 711 036	0	0	0	0
01003	001	-160	-8 747	0	0	0	0
01004	001	-235	280	0	0	0	0

Id_{Nd}	CC	F_X	F_Y	F_Z	M_X	M_Y	M_Z
		[N]	[N]	[N]	[N·m]	[N·m]	[N·m]
01005	001	-1 431	2 654	0	0	0	0
01006	001	29	368	0	0	0	0
01007	001	-8 008	2 241	0	0	0	0
01008	001	-2 370	-1 199	0	0	0	0
01009	001	-9 189	11 112	0	0	0	0
01010	001	-13 277	-7 810	0	0	0	0
01011	001	118	1 586	0	0	0	0
01012	001	15 190	-14 063	0	0	0	0
01013	001	289 345	4 157 166	0	0	0	0
01014	001	-1 157 601	2 125 190	0	0	0	0
01015	001	-210	-12 734	0	0	0	0
01016	001	12 917	-6 466	0	0	0	0
01017	001	-5 117	4 296	0	0	0	0
01018	001	-9 697	5 892	0	0	0	0
01019	001	10 070	834	0	0	0	0
01020	001	63	479	0	0	0	0
01021	001	170 857	-141 148	0	0	0	0
01022	001	31 944	65 131	0	0	0	0
01023	001	-5 705	5 540	0	0	0	0
01024	001	579	-237	0	0	0	0
01025	001	-456	466	0	0	0	0
01026	001	3 849	-3 072	0	0	0	0
01027	001	-7 213	8 200	0	0	0	0
01028	001	-11 174	-6 053	0	0	0	0
01029	001	-220	771	0	0	0	0
01030	001	3 369	-11 346	0	0	0	0
01031	001	100 592	194 851	0	0	0	0
01032	001	32 080	-76 809	0	0	0	0
01033	001	-117 861	-67 045	0	0	0	0
01034	001	-6 773	5 525	0	0	0	0
01035	001	395	-264	0	0	0	0
01036	001	-2 666	-1 970	0	0	0	0
01037	001	3 710	-767	0	0	0	0
01038	001	4 523	-2 213	0	0	0	0
01039	001	-33	-35	0	0	0	0
01040	001	4 125	4 603	0	0	0	0
01041	001	50 014	-47 259	0	0	0	0
01042	001	1 301 969	-1 559 328	0	0	0	0
01043	001	-23 247	-2 872	0	0	0	0
01044	001	324 352	-25 157	0	0	0	0
01045	001	-329 888	-53 975	0	0	0	0
01046	001	34 648	-3 163	0	0	0	0
02640	001	-510 590	422 037	0	0	0	0
02641	001	-684 824	-71 481	0	0	0	0
02642	001	-445 308	-652 739	0	0	0	0
02643	001	-119 226	-868 966	0	0	0	0
02644	001	648 274	-1 201 979	0	0	0	0
02645	001	1 132 138	-1 133 228	0	0	0	0
02646	001	1 567 613	-836 799	0	0	0	0
02647	001	1 833 722	-17 341	0	0	0	0
02648	001	1 644 326	620 191	0	0	0	0
02649	001	1 001 030	1 012 383	0	0	0	0
02650	001	487 358	1 089 058	0	0	0	0
02651	001	-108 435	887 961	0	0	0	0
02652	001	36 647	-15 336	0	0	0	0
02653	001	-127 297	-54 772	0	0	0	0
02654	001	-27 815	-32 384	0	0	0	0
02655	001	-22 008	17 503	0	0	0	0
02656	001	-896	13 701	0	0	0	0
02657	001	-51 740	29 288	0	0	0	0
02658	001	-2 470	-7 200	0	0	0	0
02659	001	2 043	-795	0	0	0	0
02660	001	2 307	946	0	0	0	0
02661	001	994	1 292	0	0	0	0
02662	001	-19 915	7 001	0	0	0	0
02663	001	-4 601	-3 394	0	0	0	0
02664	001	445	495	0	0	0	0
02665	001	-138	-13	0	0	0	0
02666	001	-65	-88	0	0	0	0
02667	001	-1 841	1 149	0	0	0	0
02668	001	-8 442	-3 826	0	0	0	0
02669	001	11 094	13 254	0	0	0	0
02670	001	261	-1 200	0	0	0	0
02671	001	-24	40	0	0	0	0
02672	001	22	-3	0	0	0	0
02673	001	99	-22	0	0	0	0
02674	001	9	1 023	0	0	0	0
02675	001	-8 678	15 811	0	0	0	0
02676	001	689	-1 056	0	0	0	0
02677	001	-373	2	0	0	0	0
02678	001	-211	180	0	0	0	0

Id_{Nd}	CC	F_X	F_Y	F_Z	M_X	M_Y	M_Z
		[N]	[N]	[N]	[N·m]	[N·m]	[N·m]
02679	001	-1 675	-1 264	0	0	0	0
02680	001	-12 153	-10 328	0	0	0	0
02681	001	-4 408	6 813	0	0	0	0
02682	001	5 434	3 922	0	0	0	0
02683	001	6 693	-3 457	0	0	0	0
02684	001	1 536	-1 725	0	0	0	0
02685	001	17 083	22 332	0	0	0	0
02686	001	-49 784	28 337	0	0	0	0
02687	001	-95 688	-4 491	0	0	0	0
02688	001	-8 389	-25 127	0	0	0	0
02689	001	-102 115	-56 843	0	0	0	0
02690	001	-111 662	-202 823	0	0	0	0
02691	001	-548 950	104 788	0	0	0	0
02692	001	-455 804	-789 368	0	0	0	0
02693	001	88 094	-1 648 202	0	0	0	0
02694	001	1 028 202	-2 364 267	0	0	0	0
02695	001	2 348 859	-2 525 895	0	0	0	0
02696	001	3 284 132	-1 512 177	0	0	0	0
02697	001	4 134 838	-132 485	0	0	0	0
02698	001	3 349 667	1 330 812	0	0	0	0
02699	001	2 422 220	2 127 360	0	0	0	0
02700	001	1 133 617	2 269 894	0	0	0	0
02701	001	270 847	1 580 290	0	0	0	0
02702	001	-259 338	841 827	0	0	0	0
02703	001	-28 798	2 279	0	0	0	0
02704	001	-75 088	24 768	0	0	0	0
02705	001	-75 149	-52 845	0	0	0	0
02706	001	179 671	-31 941	0	0	0	0
02707	001	17 056	18 470	0	0	0	0
02708	001	-53 216	-58 285	0	0	0	0
02709	001	-3 022	2 271	0	0	0	0
02710	001	2 726	-4 614	0	0	0	0
02711	001	6 671	-2 552	0	0	0	0
02712	001	-146 167	20 619	0	0	0	0
02713	001	-22 523	76 388	0	0	0	0
02714	001	-3 705	-51 893	0	0	0	0
02715	001	-187	182	0	0	0	0
02716	001	1 189	684	0	0	0	0
02717	001	-11	41	0	0	0	0
02718	001	-370	278	0	0	0	0
02719	001	4 725	-3 495	0	0	0	0
02720	001	2 349	8 517	0	0	0	0
02721	001	183 335	-112 192	0	0	0	0
02722	001	-34 784	-10 880	0	0	0	0
02723	001	1 877	1 934	0	0	0	0
02724	001	-71	-69	0	0	0	0
02725	001	-31	-18	0	0	0	0
02726	001	14	-11	0	0	0	0
02727	001	-117	124	0	0	0	0
02728	001	-98	-1 515	0	0	0	0
02729	001	-17 005	12 979	0	0	0	0
02730	001	-133 000	164 293	0	0	0	0
02731	001	1 354	-18 975	0	0	0	0
02732	001	634	1 155	0	0	0	0
02733	001	-64	-79	0	0	0	0
02734	001	4	4	0	0	0	0
02735	001	0	1	0	0	0	0
02736	001	3	-5	0	0	0	0
02737	001	-27	60	0	0	0	0
02738	001	1 439	-906	0	0	0	0
02739	001	2 304	-312	0	0	0	0
02740	001	411	1 554	0	0	0	0
02741	001	-50	-30	0	0	0	0
02742	001	4	1	0	0	0	0
02743	001	0	0	0	0	0	0
02744	001	0	0	0	0	0	0
02745	001	3	0	0	0	0	0
02746	001	-78	0	0	0	0	0
02747	001	-245	-219	0	0	0	0
02748	001	-84 587	6 005	0	0	0	0
02749	001	791	10 426	0	0	0	0
02750	001	437	-751	0	0	0	0
02751	001	-62	68	0	0	0	0
02752	001	4	-4	0	0	0	0
02753	001	0	-1	0	0	0	0
02754	001	3	5	0	0	0	0
02755	001	-35	-73	0	0	0	0
02756	001	1 692	1 113	0	0	0	0
02757	001	3 131	-264	0	0	0	0
02758	001	-38 171	7 223	0	0	0	0
02759	001	1 977	-1 855	0	0	0	0

Id_{Nd}	CC	F_X	F_Y	F_Z	M_X	M_Y	M_Z
		[N]	[N]	[N]	[N·m]	[N·m]	[N·m]
02760	001	-70	62	0	0	0	0
02761	001	-36	21	0	0	0	0
02762	001	13	11	0	0	0	0
02763	001	-110	-126	0	0	0	0
02764	001	-62	1 790	0	0	0	0
02765	001	-20 508	-15 298	0	0	0	0
02766	001	-124 178	-147 408	0	0	0	0
02767	001	-1 763	57 155	0	0	0	0
02768	001	-471	100	0	0	0	0
02769	001	1 361	-777	0	0	0	0
02770	001	12	-49	0	0	0	0
02771	001	-350	-261	0	0	0	0
02772	001	4 452	3 302	0	0	0	0
02773	001	1 937	-9 023	0	0	0	0
02774	001	204 722	120 356	0	0	0	0
02775	001	26 463	-24 635	0	0	0	0
02776	001	-60 156	65 412	0	0	0	0
02777	001	-3 894	-2 507	0	0	0	0
02778	001	2 560	5 176	0	0	0	0
02779	001	6 312	1 567	0	0	0	0
02780	001	-145 433	-25 393	0	0	0	0
02781	001	-31 753	-77 222	0	0	0	0
02782	001	-26 826	-5 024	0	0	0	0
02783	001	-81 688	-29 011	0	0	0	0
02784	001	-76 973	61 615	0	0	0	0
02785	001	197 884	62 856	0	0	0	0
02786	001	-6 606 117	14 231	0	0	0	0
02787	001	-4 657 744	-2 959 420	0	0	0	0
02788	001	-3 065 193	-3 550 513	0	0	0	0
02789	001	-162 214	-6 884 536	0	0	0	0
02790	001	3 251 363	-5 222 500	0	0	0	0
02791	001	4 077 033	-1 709 980	0	0	0	0
02792	001	7 318 379	-34 863	0	0	0	0
02793	001	6 469 603	3 505 428	0	0	0	0
02794	001	4 172 078	5 823 338	0	0	0	0
02795	001	321 857	5 515 651	0	0	0	0
02796	001	-2 797 190	5 003 837	0	0	0	0
02797	001	-5 812 249	3 437 192	0	0	0	0
02798	001	-346 161	-284 536	0	0	0	0
02799	001	-7 794	6 971	0	0	0	0
02800	001	77 639	28 505	0	0	0	0
02801	001	-103 203	-21 354	0	0	0	0
02802	001	4 713	23 986	0	0	0	0
02803	001	362 157	-308 653	0	0	0	0
02804	001	442 784	115 941	0	0	0	0
02805	001	-1 290 563	-236 221	0	0	0	0
02806	001	-811 241	589 775	0	0	0	0
02807	001	14 390	31 083	0	0	0	0
02808	001	-1 673 435	-955 121	0	0	0	0
02809	001	-1 774 210	2 663 604	0	0	0	0
02810	001	-1 183 751	-624 793	0	0	0	0
02811	001	-893 690	797 097	0	0	0	0
02812	001	-415 398	124 441	0	0	0	0
02813	001	-14 962	21 594	0	0	0	0
02814	001	-120 368	-1 344 127	0	0	0	0
02815	001	-1 056 787	1 277 724	0	0	0	0
02816	001	1 663 877	-1 823 371	0	0	0	0
02817	001	2 153 706	1 549 998	0	0	0	0
02818	001	73 519	-1 678 768	0	0	0	0
02819	001	-100 427	812 408	0	0	0	0
02820	001	7 809	5 173	0	0	0	0
02821	001	-114 321	-176 630	0	0	0	0
02822	001	-2 616 594	-98 479	0	0	0	0
02823	001	1 217 058	-1 029 823	0	0	0	0
02824	001	1 233 008	2 311 644	0	0	0	0
02825	001	275 617	-1 506 560	0	0	0	0
02826	001	-866 399	-1 412 478	0	0	0	0
02827	001	1 750 009	98 522	0	0	0	0
02828	001	503 800	1 355 480	0	0	0	0
02829	001	27 308	-375	0	0	0	0
02830	001	95 487	-111 899	0	0	0	0
02831	001	101 142	231 332	0	0	0	0
02832	001	599 531	-554 876	0	0	0	0
02833	001	-864 674	2 300 756	0	0	0	0
02834	001	270 898	-1 126 632	0	0	0	0
02835	001	-250 858	751 414	0	0	0	0
02836	001	155 384	353 098	0	0	0	0
02837	001	-155 776	172 211	0	0	0	0
02838	001	92 547	332 944	0	0	0	0
02839	001	-596 976	-471 199	0	0	0	0
02840	001	-312 183	-3 875 558	0	0	0	0

Id_{Nd}	CC	F_X	F_Y	F_Z	M_X	M_Y	M_Z
		[N]	[N]	[N]	[N·m]	[N·m]	[N·m]
02841	001	-2 254 354	795 689	0	0	0	0
02842	001	-80 038	135 623	0	0	0	0
02843	001	-9 806	13 816	0	0	0	0
02844	001	1 158 519	-2 163 638	0	0	0	0
02845	001	869 264	1 663 100	0	0	0	0
02846	001	-375 628	31 325	0	0	0	0
02847	001	-2 007	6 149	0	0	0	0
02848	001	1 943	-4 987	0	0	0	0
02849	001	4 010	3 753	0	0	0	0
02850	001	8 414	-5 470	0	0	0	0
02851	001	-627 098	542 379	0	0	0	0
02852	001	2 216 770	-1 089 239	0	0	0	0
02853	001	1 159 459	2 844 480	0	0	0	0
02854	001	9 584	-7 982	0	0	0	0
02855	001	-47 314	22 008	0	0	0	0
02856	001	-50 260	-7 858	0	0	0	0
02857	001	1 036 431	-688 902	0	0	0	0
02858	001	-361 917	502 042	0	0	0	0
02859	001	3 947	-588	0	0	0	0
02860	001	-88	-20	0	0	0	0
02861	001	-155	37	0	0	0	0
02862	001	-370	-44	0	0	0	0
02863	001	1 055	825	0	0	0	0
02864	001	-2 060 193	346 563	0	0	0	0
02865	001	6 958	4 015	0	0	0	0
02866	001	16 641	5 268	0	0	0	0
02867	001	-14 197	-328 037	0	0	0	0
02868	001	65 000	-143 409	0	0	0	0
02869	001	-1 400 034	-1 690 404	0	0	0	0
02870	001	-2 074 922	3 142 422	0	0	0	0
02871	001	-492 319	28 997	0	0	0	0
02872	001	-3 642	-568	0	0	0	0
02873	001	-27	29	0	0	0	0
02874	001	5	2	0	0	0	0
02875	001	14	-60	0	0	0	0
02876	001	116	2 630	0	0	0	0
02877	001	712 493	-349 000	0	0	0	0
02878	001	526 112	-2 576 195	0	0	0	0
02879	001	-208 143	838 809	0	0	0	0
02880	001	-960 820	1 763 388	0	0	0	0
02881	001	-6 382	745 752	0	0	0	0
02882	001	1 872 799	-3 563 686	0	0	0	0
02883	001	1 045 801	2 829 008	0	0	0	0
02884	001	-154 269	-670 490	0	0	0	0
02885	001	-1 350	-1 556	0	0	0	0
02886	001	135	102	0	0	0	0
02887	001	105	-70	0	0	0	0
02888	001	-23	-8	0	0	0	0
02889	001	-69	-75	0	0	0	0
02890	001	1 621	-4 117	0	0	0	0
02891	001	-24 861	468 781	0	0	0	0
02892	001	436 230	-1 499 287	0	0	0	0
02893	001	801 399	1 661 453	0	0	0	0
02894	001	39 077	576 234	0	0	0	0
02895	001	-37 301	19 203	0	0	0	0
02896	001	-40 878	-9 727	0	0	0	0
02897	001	-1 867 591	-953 847	0	0	0	0
02898	001	6 099	427 622	0	0	0	0
02899	001	3 608	-4 318	0	0	0	0
02900	001	-3 744	2 564	0	0	0	0
02901	001	-118	-136	0	0	0	0
02902	001	891	622	0	0	0	0
02903	001	101	3 032	0	0	0	0
02904	001	292 631	-197 023	0	0	0	0
02905	001	163 521	-2 485	0	0	0	0
02906	001	24 554	-7 529	0	0	0	0
02907	001	13 304	-6 512	0	0	0	0
02908	001	36 156	-63 011	0	0	0	0
02909	001	-258 745	-131 716	0	0	0	0
02910	001	-1 185 615	1 881 120	0	0	0	0
02911	001	-90 026	-237 621	0	0	0	0
02912	001	38 647	-450 081	0	0	0	0
02913	001	4 738	-1 583	0	0	0	0
02914	001	1 882	3 836	0	0	0	0
02915	001	511 039	-973 018	0	0	0	0
02916	001	-1 186 387	1 328 340	0	0	0	0
02917	001	-1 979 049	-4 746 088	0	0	0	0
02918	001	-1 391 196	2 118 905	0	0	0	0
02919	001	-94 366	-137 898	0	0	0	0
02920	001	1 184 701	-2 093 738	0	0	0	0
02921	001	1 333 084	559 372	0	0	0	0

Nodi - Reazioni vincolari esterne per tipologie di carico non sismiche

Id_{Nd}	CC	F_X	F_Y	F_Z	M_X	M_Y	M_Z
		[N]	[N]	[N]	[N·m]	[N·m]	[N·m]
02922	001	-25 223	-30 338	0	0	0	0
02923	001	-512 493	301 237	0	0	0	0
02924	001	242 730	-91 471	0	0	0	0
02925	001	-182 273	-853 169	0	0	0	0
02926	001	-300 117	1 273 202	0	0	0	0
02927	001	803 030	841 224	0	0	0	0
02928	001	1 825 022	-165 244	0	0	0	0
02929	001	940 149	2 188 399	0	0	0	0
02930	001	2 958 557	-1 365 144	0	0	0	0
02931	001	-111 975	-9 985	0	0	0	0
02932	001	-17 603	-16 188	0	0	0	0
02933	001	-1 524 559	162 179	0	0	0	0
02934	001	-2 338 490	2 154 950	0	0	0	0
02935	001	312 249	79 863	0	0	0	0
02936	001	625 820	-434 982	0	0	0	0
02937	001	-936 505	-13 045	0	0	0	0
02938	001	-1 828 114	-516 275	0	0	0	0
02939	001	-1 488 787	2 130 237	0	0	0	0
02940	001	60 038	-57 885	0	0	0	0
02941	001	27 385	-2 271	0	0	0	0
02942	001	2 610 900	-3 386 072	0	0	0	0
02943	001	1 729 744	1 369 768	0	0	0	0
02944	001	-5 833	-36 991	0	0	0	0
02945	001	-2 067 746	-163 467	0	0	0	0
02946	001	-1 316 463	1 922 977	0	0	0	0
02947	001	2 389 660	-3 035 985	0	0	0	0
02948	001	1 072 014	1 907 506	0	0	0	0
02949	001	-95 118	-90 603	0	0	0	0
02950	001	-260 259	-2 268 970	0	0	0	0
02951	001	-59 334	-64 102	0	0	0	0
02952	001	-29 132	-15 997	0	0	0	0
02953	001	2 697 667	-3 369 651	0	0	0	0
02954	001	1 147 133	1 499 121	0	0	0	0
02955	001	-22 216	-42 623	0	0	0	0
02956	001	82 628	43 962	0	0	0	0
02957	001	278 183	28 713	0	0	0	0
02958	001	-379 252	64 569	0	0	0	0

LEGENDA:

Id_{Nd} Identificativo del nodo.
CC Identificativo della tipologia di carico nella relativa tabella.
F_X, F_Y, F_Z, M_X, M_Y, M_Z Reazioni vincolari relative al sistema di riferimento globale X, Y, Z.

PALI - VERIFICHE A PRESSOFLESSIONE DEVIATA ALLO SLU (Fondazione)

Pali - Verifiche a pressoflessione deviata allo SLU

Id_{Pl}	Id_{Nd}	N_{Ed}	$M_{Ed,X}$	$M_{Ed,Y}$	CS	N_u	ϕ_s	n_s	$\phi_{As,st}$
		[N]	[N·m]	[N·m]		[N]	[mm]		[mm]
PALO9	00050	12 599 858	-229 088	-222 871	6.29[V]	15 244 734	24	14	10
PALO7	00051	12 601 659	-81 482	-309 439	6.28[V]	15 244 734	24	14	10
PALO5	00052	12 594 195	97 520	-316 793	6.07[V]	15 244 734	24	14	10
PALO3	00053	12 587 897	240 822	-241 704	5.91[V]	15 244 734	24	14	10
PALO1	00054	12 583 236	331 891	-80 960	5.90[V]	15 244 734	24	14	10
PALO2	00055	12 578 003	332 870	91 434	5.84[V]	15 244 734	24	14	10
PALO4	00056	12 573 476	242 533	253 179	5.75[V]	15 244 734	24	14	10
PALO6	00057	12 574 987	98 719	328 993	5.87[V]	15 244 734	24	14	10
PALO8	00058	12 583 259	-81 040	321 212	6.09[V]	15 244 734	24	14	10
PALO10	00059	12 587 303	-229 146	233 319	6.17[V]	15 244 734	24	14	10
PALO12	00060	12 589 663	-322 000	90 575	6.03[V]	15 244 734	24	14	10
PALO11	00049	12 593 986	-321 733	-82 120	6.05[V]	15 244 734	24	14	10

LEGENDA:

Id_{Pl} Identificativo del palo.
Id_{Nd} Identificativo del nodo in testa al palo.
CS Coefficiente di sicurezza ([NS] = Non Significativo se CS ≥ 100; [VNR]= Verifica Non Richiesta; Informazioni aggiuntive sulla condizione: [V] = statica; [E] = eccezionale; [S] = sismica; [N] = sismica non lineare).
N_u Sforzo Normale Ultimo per compressione semplice.
ϕ_s Diametro delle barre di acciaio.
n_s Numero delle barre di acciaio.
$\phi_{As,st}$ Diametro delle staffe.
N_{Ed}, $M_{Ed,X}$, $M_{Ed,Y}$ Sollecitazioni di progetto.

PALI - VERIFICHE A TAGLIO (Fondazione)

Pali - Verifiche a Taglio

Id_{Pl}	Id_{Nd}	V_{Ed}	CS	V_{Rcd}		$V_{Rsd,s}$		A_{sw}	s_{Asw}	$\phi_{As,st}$
				X	Y	X	Y			
		[N]		[N]		[N]		[cm²/cm]	[cm]	[mm]
PALO9	00050	11 091	72,32	3047760	0	802132	0	0,07854	20	10
PALO7	00051	10 799	74,28	3047760	0	802132	0	0,07854	20	10

Pali - Verifiche a Taglio

Id_{Pl}	Id_{Nd}	V_{Ed}	CS	V_{Rcd}		$V_{Rsd,s}$		A_{sw}	s_{Asw}	$\phi_{As,st}$
				X	Y	X	Y			
		[N]		[N]		[N]		[cm²/cm]	[cm]	[mm]
PALO5	00052	10 908	73,54	3047760	0	802132	0	0,07854	20	10
PALO3	00053	11 240	71,36	3047760	0	802132	0	0,07854	20	10
PALO1	00054	11 719	68,45	3047760	0	802132	0	0,07854	20	10
PALO2	00055	12 160	65,96	3047760	0	802132	0	0,07854	20	10
PALO4	00056	12 429	64,54	3047760	0	802132	0	0,07854	20	10
PALO6	00057	12 450	64,43	3047760	0	802132	0	0,07854	20	10
PALO8	00058	12 294	65,25	3047760	0	802132	0	0,07854	20	10
PALO10	00059	12 092	66,34	3047760	0	802132	0	0,07854	20	10
PALO12	00060	11 847	67,71	3047760	0	802132	0	0,07854	20	10
PALO11	00049	11 509	69,70	3047760	0	802132	0	0,07854	20	10

LEGENDA:

Id_{Pl} Identificativo del palo.
Id_{Nd} Identificativo del nodo in testa al palo.
V_{Ed} Massima sollecitazione di taglio composta in funzione di $V_{Ed,X}$, $V_{Ed,Y}$ e dell'asse neutro.
CS Coefficiente di sicurezza ([NS] = Non Significativo se CS ≥ 100; [VNR]= Verifica Non Richiesta; Informazioni aggiuntive sulla condizione: [V] = statica; [E] = eccezionale; [S] = sismica; [N] = sismica non lineare).
V_{Rcd} Resistenza a taglio compressione del calcestruzzo.
$V_{Rsd,s}$ Resistenza a taglio trazione delle staffe.
A_{sw} Area delle staffe per unità di lunghezza.
s_{Asw} Passo massimo staffe da normativa.
$\phi_{As,st}$ Diametro delle staffe.

PALI - VERIFICHE A CARICO LIMITE VERTICALE E ORIZZONTALE ALLO SLU

Pali - Verifiche a carico limite verticale e orizzontale allo SLU

$Id_{Pl/Pnt\ Pl}$	$Id_{Nd,sup}$	$Q_{Ed,V}$	$Q_{Ed,O}$	$Q_{Rd,V}$	$Q_{Rd,V,Pt}$	$Q_{Rd,V,Lt}$	$Q_{Rd,O}$	$M_{max,O}$	T.R.	$Z_{c,pls}$	CS_V	CS_O
		[N]	[N]	[N]	[N]	[N]	[N]	[N·m]		[m]		
PALO9	00050	12 780 701	11 091	13 015 889	8 753 592	4 262 297	507 022	1206594	Palo Lungo	2,78	1,02	45,71
PALO7	00051	12 782 502	10 799	12 933 707	8 753 592	4 180 115	507 022	1206594	Palo Lungo	2,78	1,01	46,95
PALO5	00052	12 775 038	10 908	13 015 889	8 753 592	4 262 297	507 022	1206594	Palo Lungo	2,78	1,02	46,48
PALO3	00053	12 768 740	11 240	13 015 889	8 753 592	4 262 297	507 022	1206594	Palo Lungo	2,78	1,02	45,11
PALO1	00054	12 764 079	11 719	13 015 889	8 753 592	4 262 297	507 022	1206594	Palo Lungo	2,78	1,02	43,26
PALO2	00055	12 758 846	12 160	13 015 889	8 753 592	4 262 297	507 022	1206594	Palo Lungo	2,78	1,02	41,70
PALO4	00056	12 754 319	12 429	13 015 889	8 753 592	4 262 297	507 022	1206594	Palo Lungo	2,78	1,02	40,79
PALO6	00057	12 755 830	12 450	13 015 889	8 753 592	4 262 297	507 022	1206594	Palo Lungo	2,78	1,02	40,72
PALO8	00058	12 764 102	12 294	13 015 889	8 753 592	4 262 297	507 022	1206594	Palo Lungo	2,78	1,02	41,24
PALO10	00059	12 768 146	12 092	13 015 889	8 753 592	4 262 297	507 022	1206594	Palo Lungo	2,78	1,02	41,93
PALO12	00060	12 770 506	11 847	13 015 889	8 753 592	4 262 297	507 022	1206594	Palo Lungo	2,78	1,02	42,80
PALO11	00049	12 774 829	11 509	13 015 889	8 753 592	4 262 297	507 022	1206594	Palo Lungo	2,78	1,02	44,05

LEGENDA:

$Id_{Pl/Pnt\ Pl}$ Identificativo del palo o del plinto su pali.
$Id_{Nd,sup}$ Identificativo del nodo all'estremo superiore del palo o della pilastrata cui il plinto è collegato.
$Q_{Ed,V}$ Carico verticale di progetto.
$Q_{Ed,O}$ Carico orizzontale di progetto.
$Q_{Rd,V}$ Resistenza di progetto verticale.
$Q_{Rd,V,Pt}$ Aliquota della resistenza di progetto verticale dovuto alla resistenza alla punta.
$Q_{Rd,V,Lt}$ Aliquota della resistenza di progetto verticale dovuto alla resistenza laterale.
$Q_{Rd,O}$ Resistenza di progetto orizzontale.
$M_{max,O}$ Momento massimo lungo il palo per carichi orizzontali.
T.R. Modalità di rottura per carico limite orizzontale (Palo Corto, Palo Medio, Palo Lungo).
$Z_{c,pls}$ Profondità della seconda cerniera plastica.
CS_V Coefficiente di sicurezza per azioni verticali ([NS] = Non Significativo per valori di CS >= 100; [VNR]= Verifica Non Richiesta).
CS_O Coefficiente di sicurezza per azioni orizzontali ([NS] = Non Significativo per valori di CS >= 100; [VNR]= Verifica Non Richiesta).

INFORMAZIONI GENERALI ..... pag. 2
MATERIALI CALCESTRUZZO ARMATO ..... pag. 2
MATERIALI ACCIAIO ..... pag. 2
TENSIONI AMMISSIBILI ALLO SLE DEI VARI MATERIALI ..... pag. 2
TERRENI ..... pag. 3
STRATIGRAFIE ..... pag. 3
SEZIONI ASTE ..... pag. 3
ANALISI CARICHI ..... pag. 3
TIPOLOGIE DI CARICO ..... pag. 4
SLU: Non Sismica - Strutturale senza azioni geotecniche ..... pag. 4
SERVIZIO(SLE): Caratteristica(RARA) ..... pag. 4
SERVIZIO(SLE): Frequente ..... pag. 4
SERVIZIO(SLE): Quasi permanente ..... pag. 4
PLATEE ..... pag. 4
PALI ..... pag. 16
CARICHI SULLE PLATEE ..... pag. 16
Platee - TENSIONI PER CONDIZIONI DI CARICO NON SISMICHE ..... pag. 16
NODI - REAZIONI VINCOLARI ESTERNE PER TIPOLOGIE DI CARICO NON SISMICHE ..... pag. 36
PALI - VERIFICHE A PRESSOFLESSIONE DEVIATA ALLO SLU (Fondazione) ..... pag. 48
PALI - VERIFICHE A TAGLIO (Fondazione) ..... pag. 48
PALI - VERIFICHE A CARICO LIMITE VERTICALE E ORIZZONTALE ALLO SLU ..... pag. 49

Pianta carpenteria di fondazione a base dodecagonale

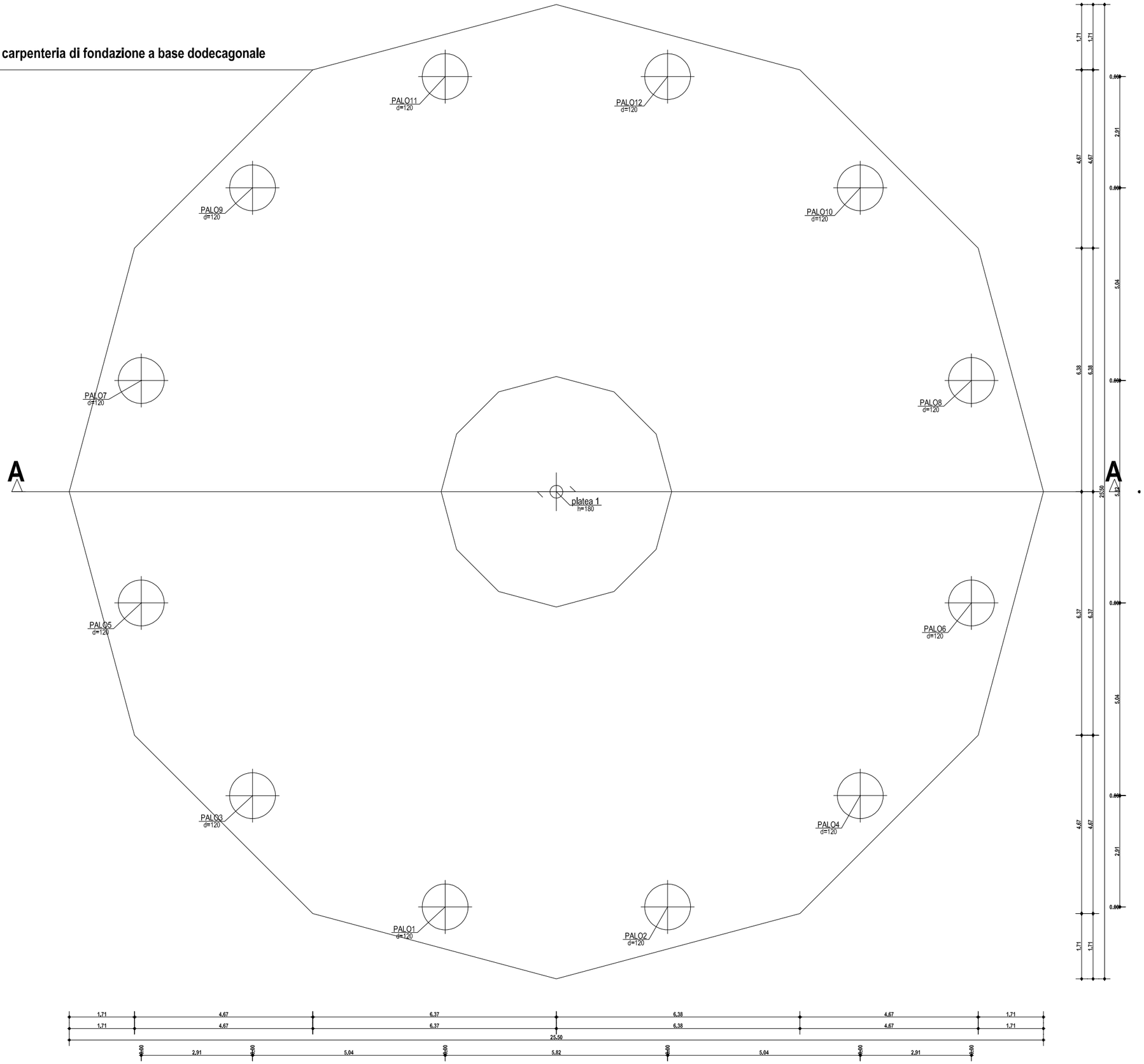

SEZIONE A–A

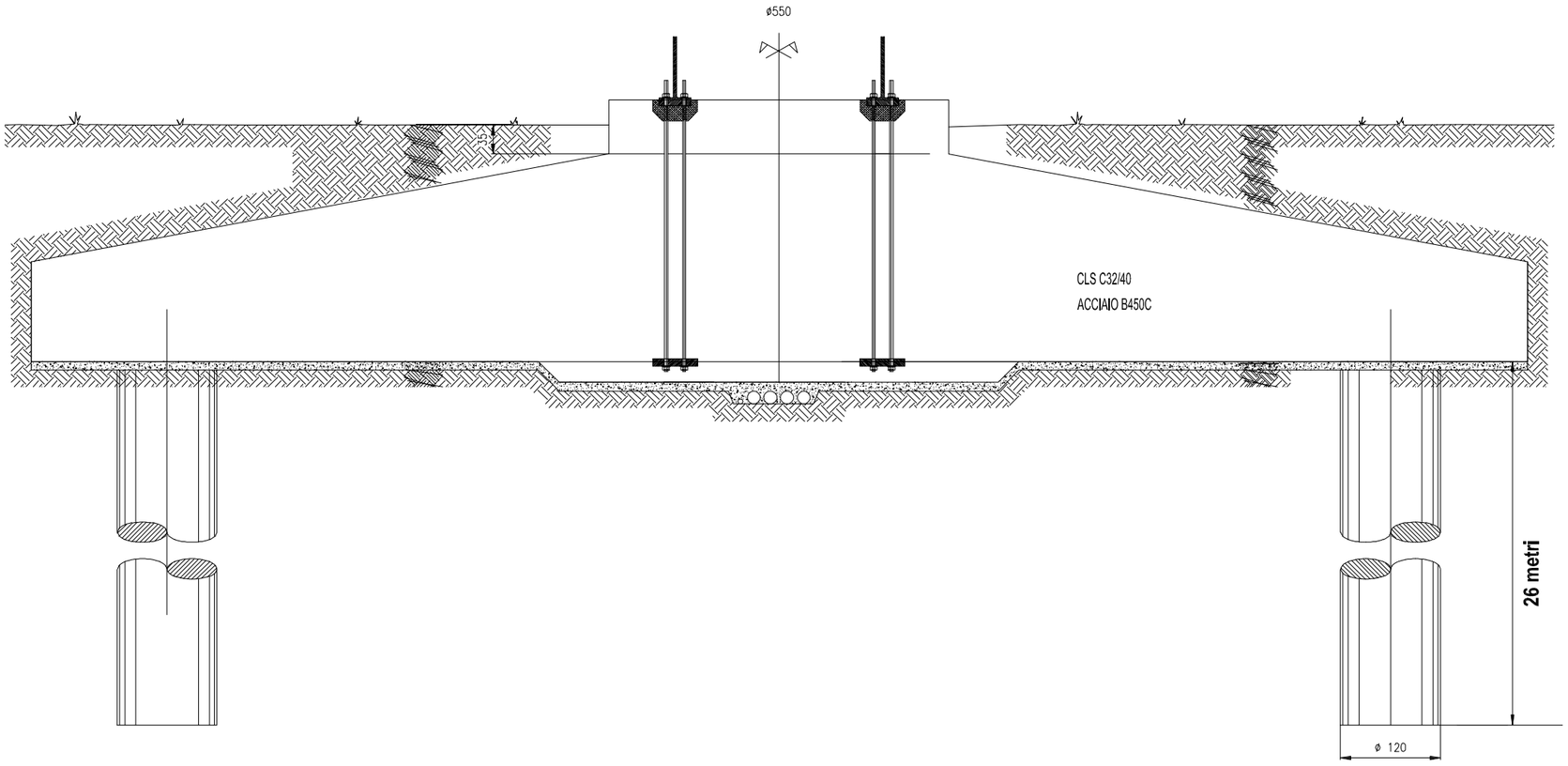

FONDAZIONE

ARMATURA PALI FONDAZIONE

SCALA 1:50

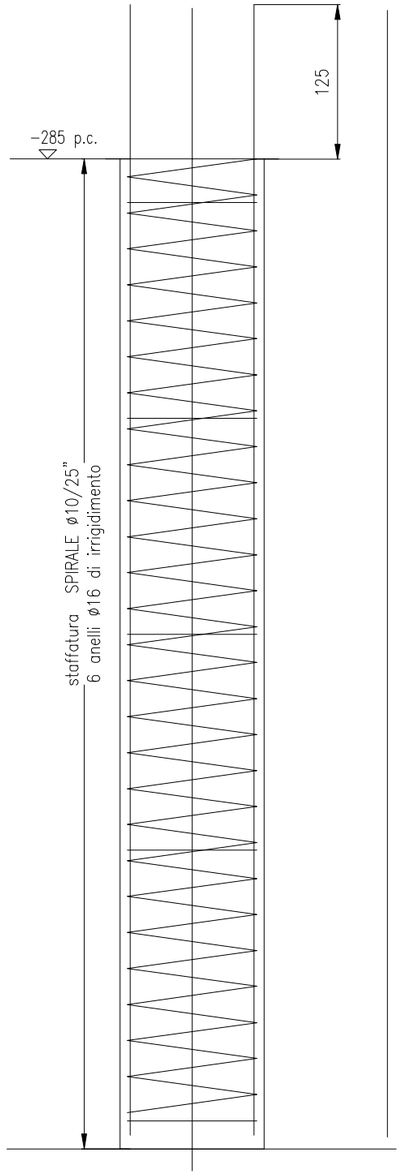

CARATTERISTICHE PALO

Tipologia:	PALO TRIVELLATO
Diametro perforazione:	120 cm
Lunghezza perforazione:	26,00 mt
Armatura:	16 ferri ø18 longitudinali staffatura spirale ø10/25" anelli ø16/150" irrigidimento
Copriferro:	7.5 cm

CLS C25/30

ACCIAIO B450C

SEZIONE PALI FONDAZIONE
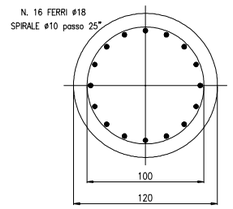
SCALA 1:25