PIANTA FONDAZIONI
SCALA 1:100

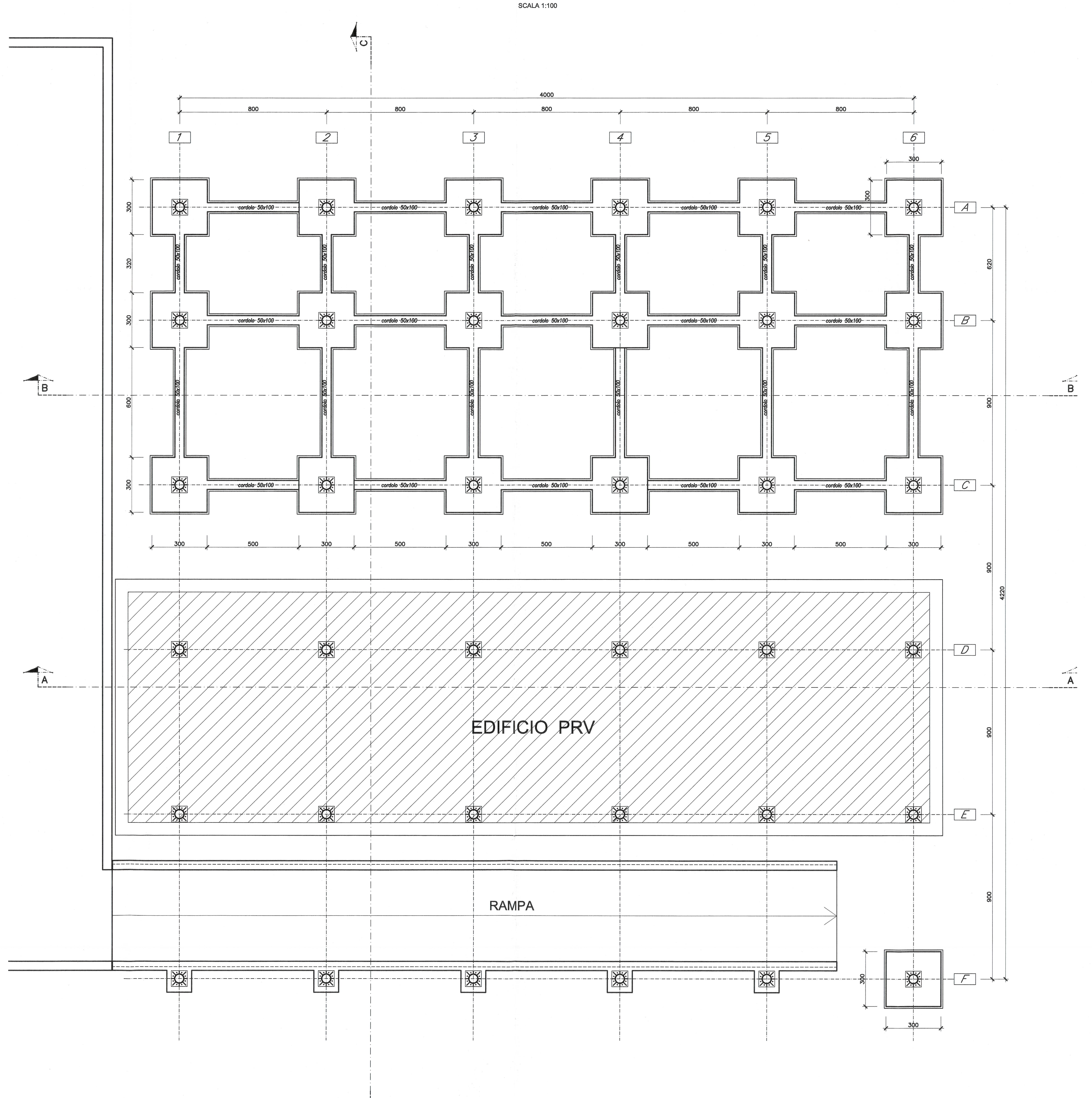

ARMATURA PLINTO

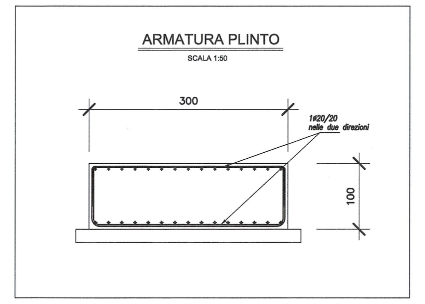

LEGENDA

- pannello fotovoltaico
- vetro
- grigliato

PIASTRA DI BASE
SCALA 1:10

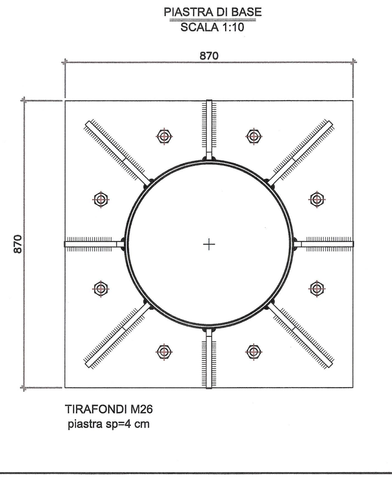

PIANTA COPERTURA
SCALA 1:100

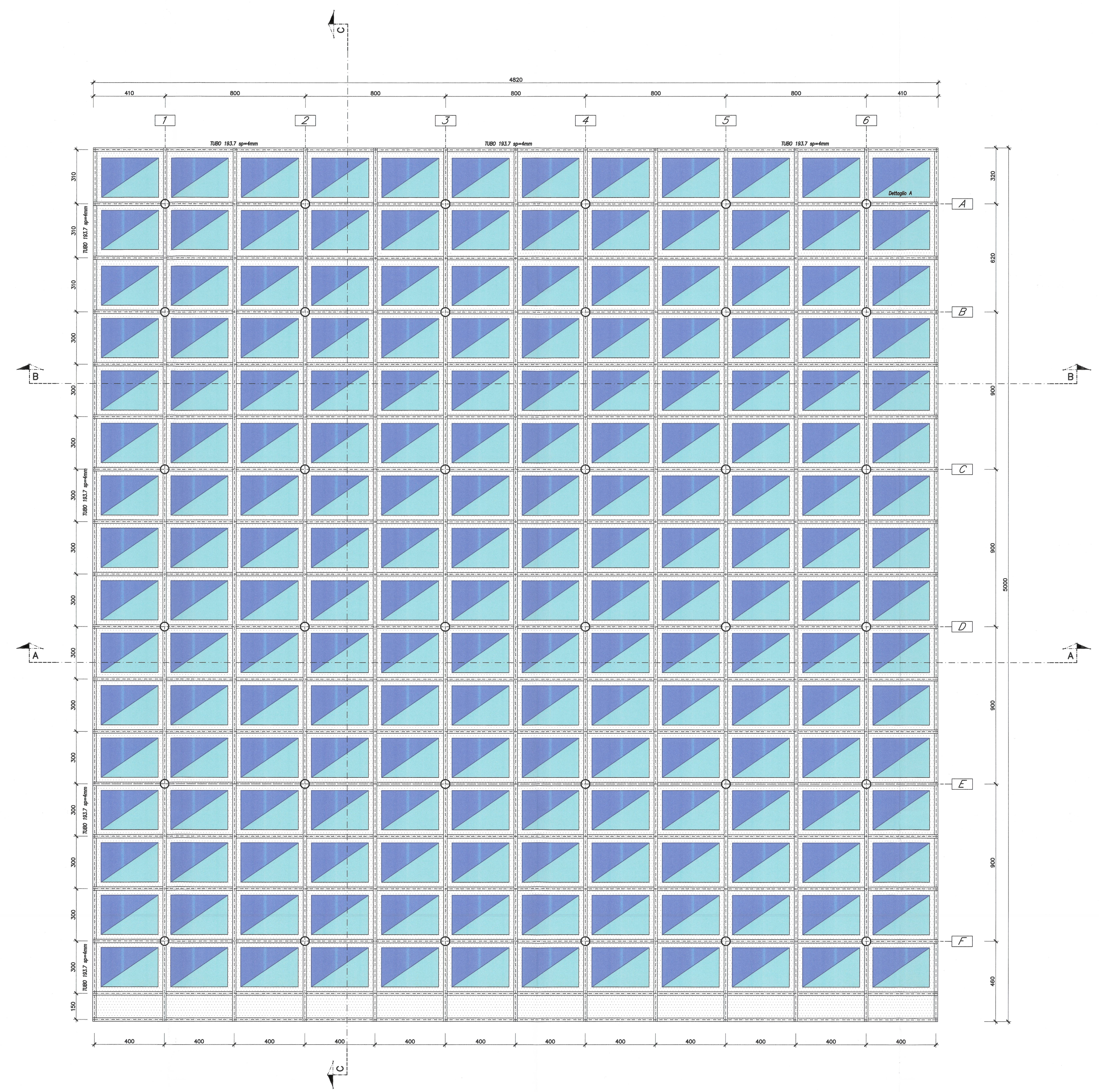

DETTAGLIO A
Tipico Copertura canaletta
SCALA 1:5

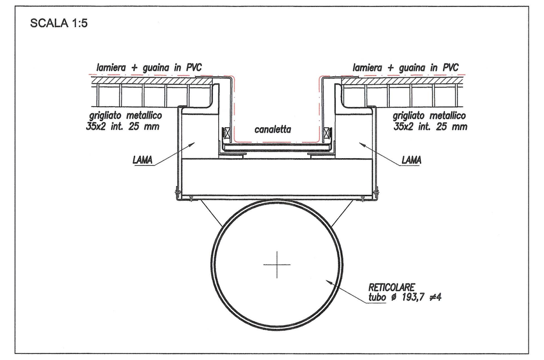

STRUTTURA SECONDARIA
SCALA 1:25

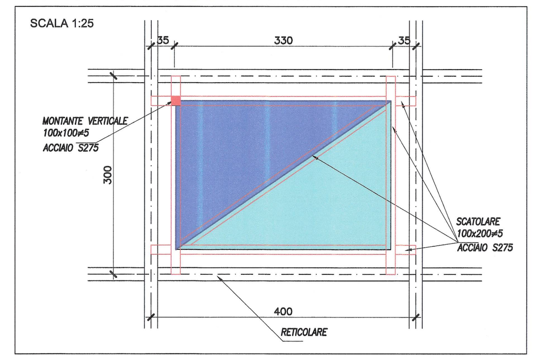

SEZIONE TRASVERSALE B-B
SCALA 1:100

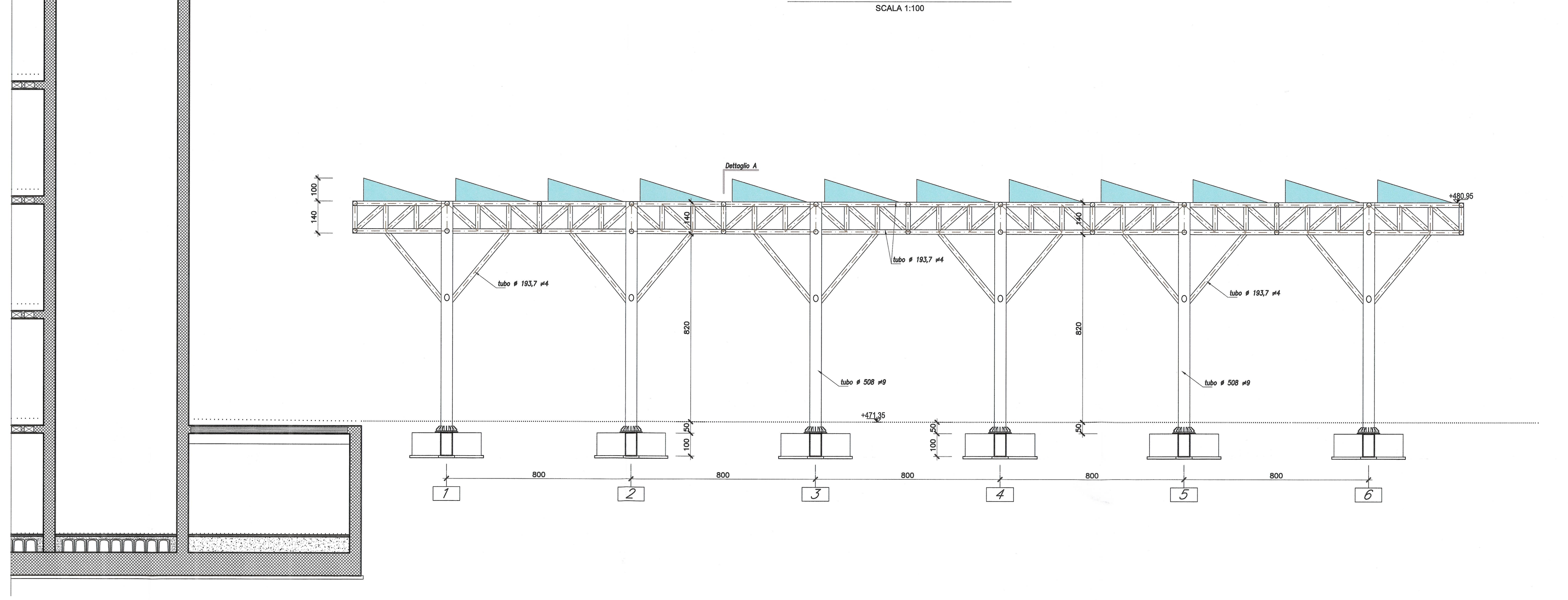

SEZIONE TRASVERSALE A-A
SCALA 1:100

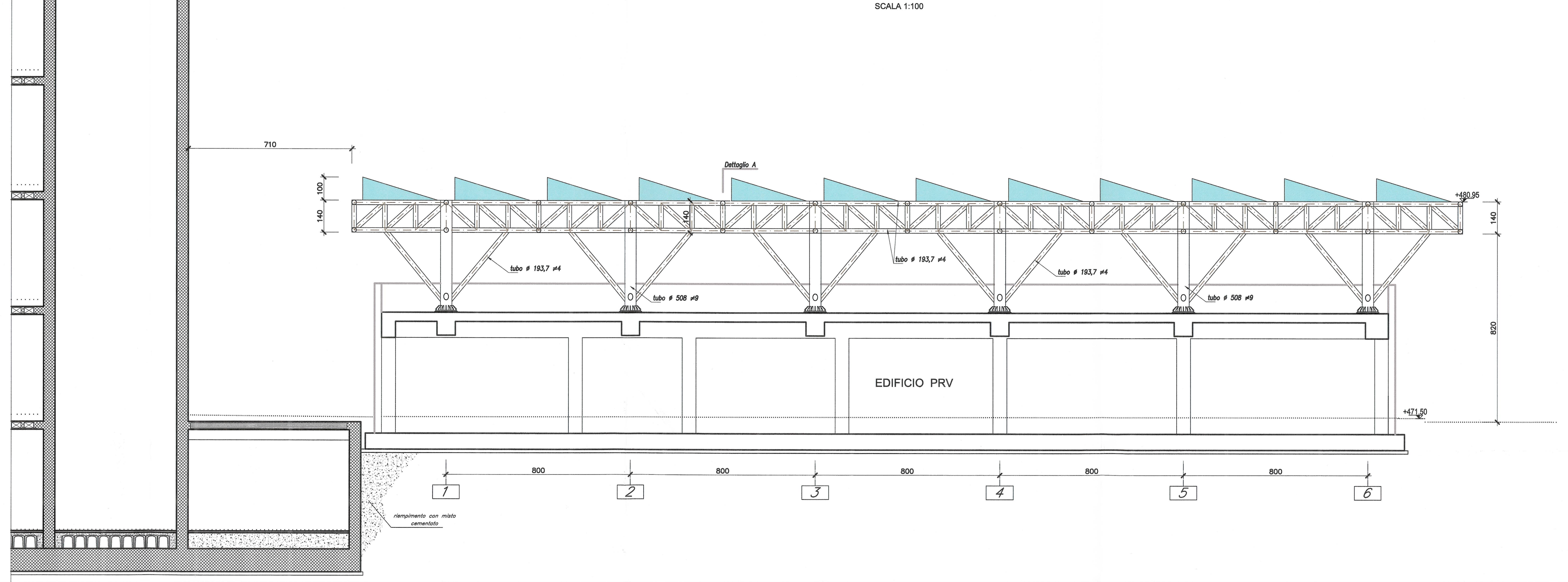

SEZIONE TRASVERSALE C-C
SCALA 1:100

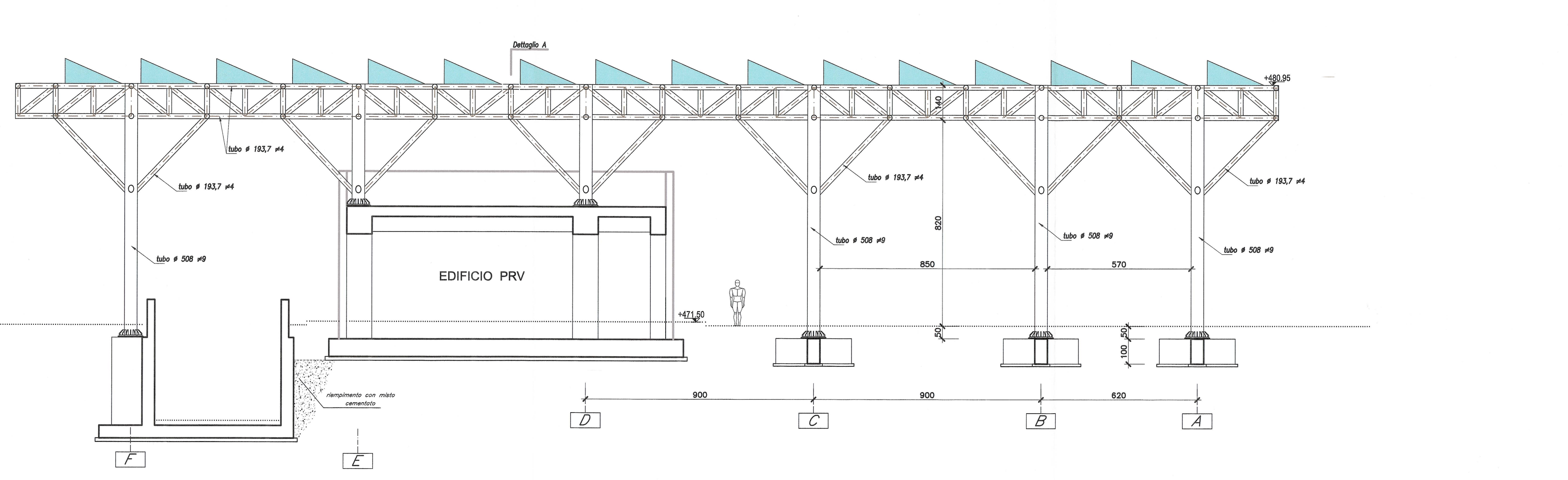

CARATTERISTICHE STRUTTURALI

CALCESTRUZZO UNI EN 206-1 DM 14.01.08	Classe di resistenza (N/mmq)	Dimensione max nominale aggregati (mm)	Classe di esposizione ambientale	Classe di consistenza	Tipologia strutturale	Copriferro c DM 14.01.2008 UNI-EN1992-1-1: 2005
GETTI IN OPERA: I calcestruzzi normali ed alleggeriti devono garantire pompabilità e tempi di lavorazione mediante lo studio mix design e prove: ogni onere è compreso nei prezzi di appalto						
Sottofondazioni	C12/15	-	-	-	Non Armato	-
Fondazioni e muri controterra	C28/35	32	XC2	S4	Armato	45 mm

PER VERIFICA STRUTTURE in C.A.–RESISTENZA AL FUOCO (Decreto 16/02/2007)

Soletta piena	R60	a ≥ 20 mm
Solaio su lastre		a ≥ 30 mm
Pilastri		a ≥ 40 mm
Travi		a ≥ 25 mm
Setti		a ≥ 10 mm

E' PREVISTO L'UTILIZZO DEI DISTANZIATORI IN PLASTICA PER GARANTIRE IL COPRIFERRO PRESCRITTO SU TUTTE LE SUPERFICI DI GETTO

Armatura principale — Armatura di ripartizione

ACCIAIO PER OPERE IN C.A.
Armatura ordinaria in acciaio ad aderenza migliorata e reti elettrosaldate — Acciaio B450C (DM.14.01.08)

ACCIAIO DA CARPENTERIA METALLICA (DM. 14.01.2008, UNI EN10025, EN10210, EN10219–1)
PROFILATI E LAMIERE — Acciaio S355 (ex FE510)
BULLONERIA — UNI 3740 EN20898 viti alta resistenza cl. 8.8 e 10.9 UNI EN ISO 898–1 : 2001
VITI — C50 secondo UNI EN 10083–2 : 2006 temprato e rinvenuto HRC 32/40
ROSETTE E PIASTRINE — Alta resistenza cl. 10 secondo UNI EN 20898–2 : 1994
DADI — Coppie di serraggio secondo D.M. 14.01.2008 — composizione: 1 vite+2 rondelle+1 dado
Fori di tipo CALIBRATO
SALDATURE prescritte a piena penetrazione di classe I (salvo dove diversamente indicato)
Collegamenti saldati secondo D.M. 14.01.2008, EC3 e CSA – capo II Opere StrutturaliInoltre dovranno essere seguite indicazioni DL e Ente Ufficiale di controllo (tipo Istituto Italiano Saldatura o similare)

TRATTAMENTO DI VERNICIATURA (secondo Istruzione 44 V RFI)
- Preparazione delle superfici con sabbiatura a metallo quasi bianco (grado SA2 e 1/2) secondo ISO 8501–1
- Applicazione di due mani di pittura antiruggine non inquinante
- Applicazione di due mani di pittura sintetica con spessore di ciascuna mano > 40 micron

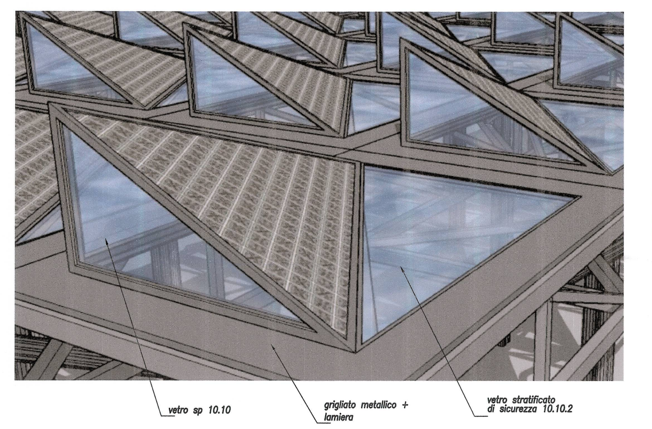

VUE D'ENSEMBLE / PIANO DI LOCALIZZAZIONE

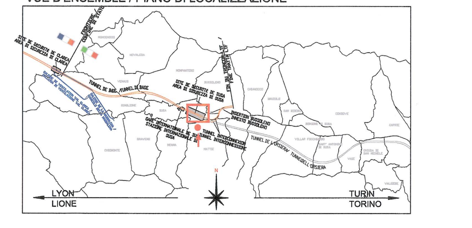

ECHELLE GRAPHIQUE / SCALA GRAFICA

KEY-PLAN

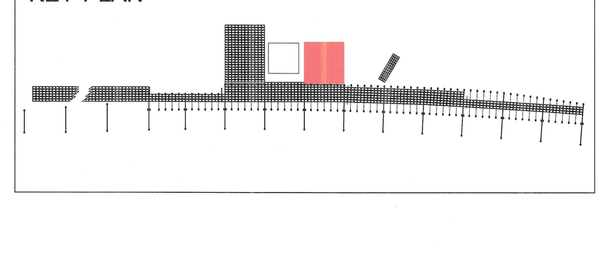

RAPPORT DE REFERENCE / RELAZIONE DI RIFERIMENTO:
PD2-C3A-TS3-1880_50-95-00_10-01 Relazione illustrativa dei fabbricati dell'area tecnica di Susa
PD2-C3A-TS3-3346_50-50-00_10-07 Relazione di calcolo dell'area tecnica di Susa - copertura edificio primo soccorso
PD2-C3A-TS3-1566_50-50-00_30-01 Planimetria architettonica area tecnica di Susa
PD2_C3A-TS3-da3320a3330_50-50-00_40-da02a12_Sezioni Trasversali Area Tecnica Susa
PD2-C2B-TS3-1390_35-20-00_10-01 Alimentazione fotovoltaica Relazione tecnica

LIAISON LYON - TURIN / COLLEGAMENTO TORINO - LIONE
Partie commune franco-italienne — Parte comune italo-francese
Section transfrontalière — Sezione transfrontaliera

NOUVELLE LIGNE LYON TURIN - NUOVA LINEA TORINO LIONE
PARTIE COMMUNE FRANCO-ITALIENNE - PARTE COMUNE ITALO-FRANCESE

REVISION DE L'AVANT-PROJET DE REFERENCE - REVISIONE DEL PROGETTO DEFINITIVO
CUP C11J05000030001

GENIE CIVIL - GENIO CIVILE
PLAINE DE SUSA - PIANA DI SUSA

TRONÇON AIRE TECHNIQUE ET DE SECURITE - TRATTA AREA TECNICA E DI SICUREZZA
PORTAILS ET TOITURES ARCHITECTURALES - PORTALI E COPERTURE ARCHITETTONICHE

PROJET DES STRUCTURES - TOITURE - TOITURE EN ACIER BATIMENT DE SECOURS - PLAN DES STRUCTURES ET FERRAILLAGE
PROGETTO STRUTTURALE - COPERTURA- COPERTURA METALLICA FABBRICATO PRIMO SOCCORSO - PRV- CARPENTERIE E ARMATURE

Indice	Date / Data	Modifications / Modifiche	Etabli par / Concepito da	Vérifié par / Controllato da	Autorisé par / Autorizzato da
0	22/01/2013	Première diffusion / Prima emissione	G.VERGNANO C. CARUSO (St. Quaranta)	M. RUSSO C. OGNIBENE	L. CHANTRON M. PANTALEO
A	08/02/2013	Révision suite aux commentaires LTF / Revisione a seguito commenti LTF	G.VERGNANO D. BRUSASCHETTO	M. RUSSO C. OGNIBENE	L. CHANTRON M. PANTALEO

Tecnimont Civil Construction
Dott. Ing. Aldo Mancarella
Ordine Ingegneri Prov. TO n. 6271 R

ORDINE DEGLI INGEGNERI DELLA PROVINCIA DI NAPOLI — DOTT. ING. RUSSO MARCO ISCRITTO ALL'ALBO PROFESSIONALE COL.N. 12982

Code Doc	P	D	2	C	3	A	T	S	3	3	3	5	3	A	A	P	P	L	A
	Phase / Fase			Sigle étude / Sigla			Émetteur / Emittente			Numero				Indice	Statut / Stato		Type / Tipo		

INDIRIZZO GED / ADRESSE GED	C3A	//	//	50	50	10	30	06

ÉCHELLE / SCALA: divers/varie

LYON TURIN FERROVIAIRE
LTF sas - 1091 Avenue de la Boisse BP 80631 - F-73006 CHAMBERY CEDEX (France)
Tél.: +33 (0) 4.79.68.56.50 - Fax: +33 (0) 4.79.68.56.75
RCS Chambéry 439 556 952 - TVA FR 03439556952

Propriété LTF Tous droits réservés - Proprietà LTF Tutti i diritti riservati

Ce projet est cofinancé par l'Union européenne (DG-TREN)
Questo progetto è cofinanziato dall'Unione europea (TEN-T)