DEVIAZIONE PROVVISORIA FASE 2 - ROTATORIA PICCOLA ZONA SITAF + INNESTO SU IMPALCATO SUD SS25
SCALA 1:500

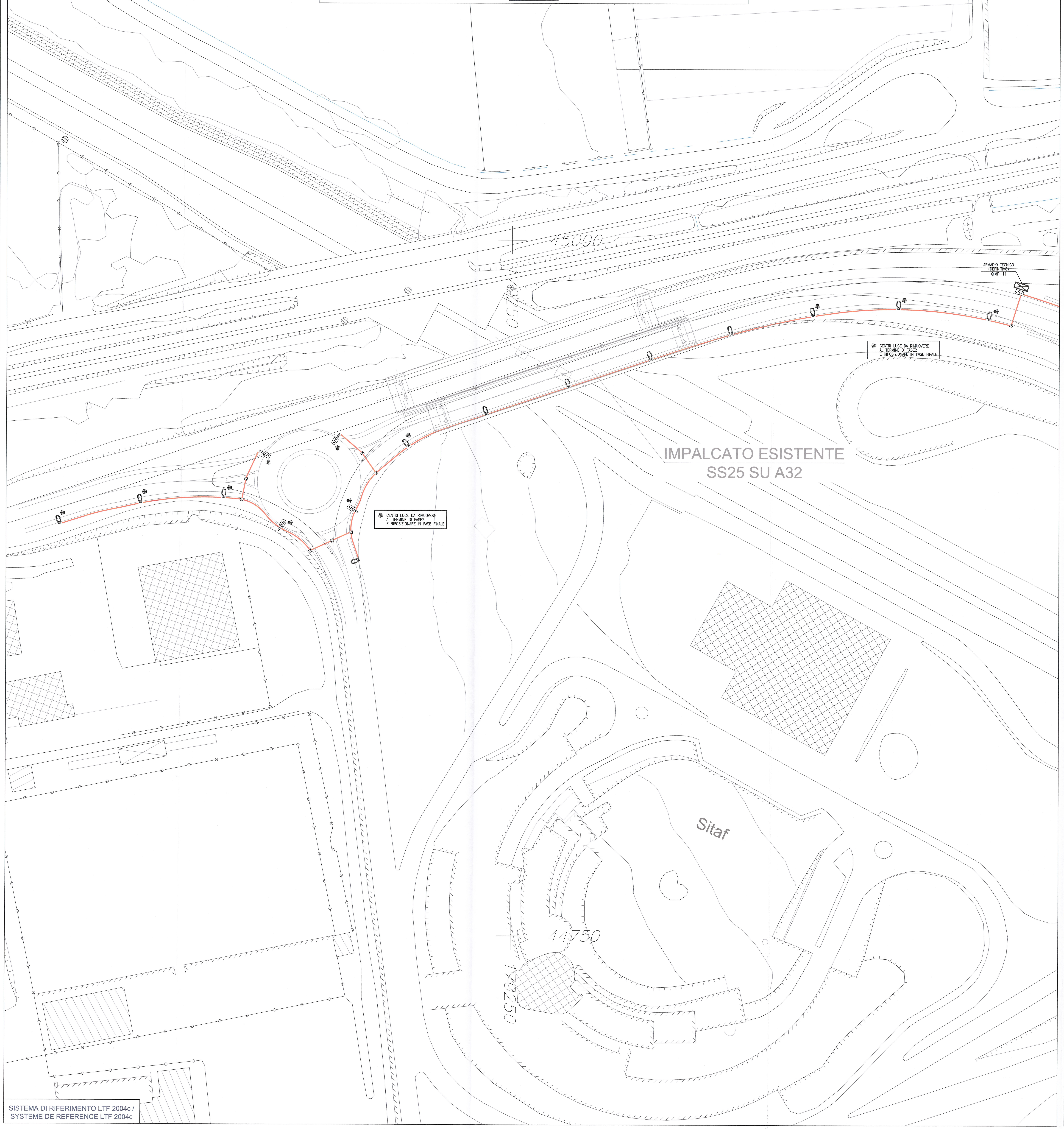

SISTEMA DI RIFERIMENTO LTF 2004c /
SYSTEME DE REFERENCE LTF 2004c

DETTAGLI ILLUMINAZIONE PUBBLICA

DIMENSIONI APPARECCHI DI ILLUMINAZIONE FASI PROVVISORIE E FINALI

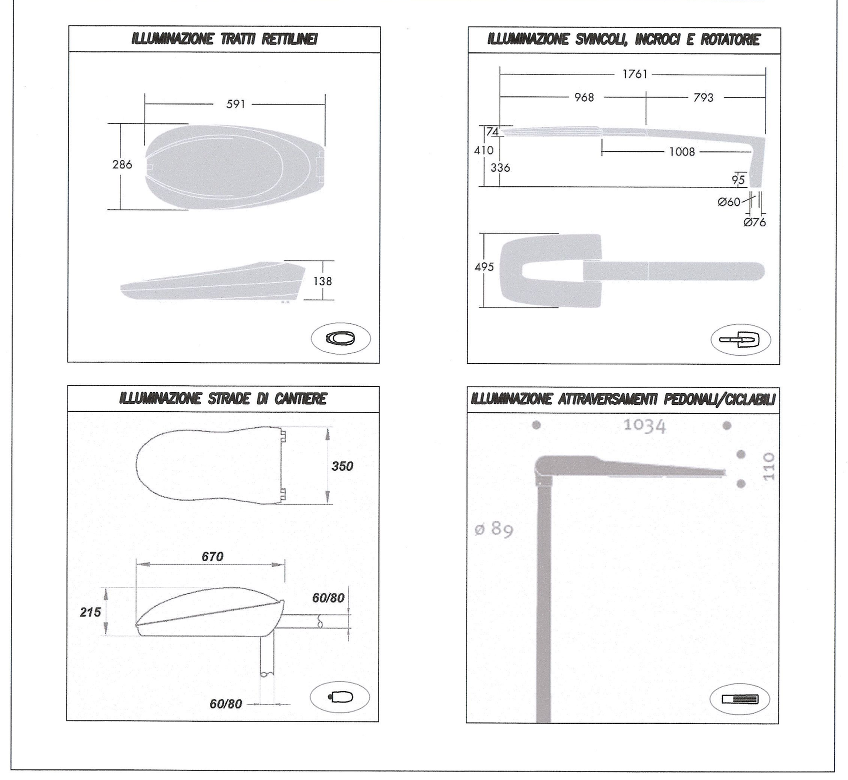

PARTICOLARE POZZETTO TIPO - PLINTO DI FONDAZIONE

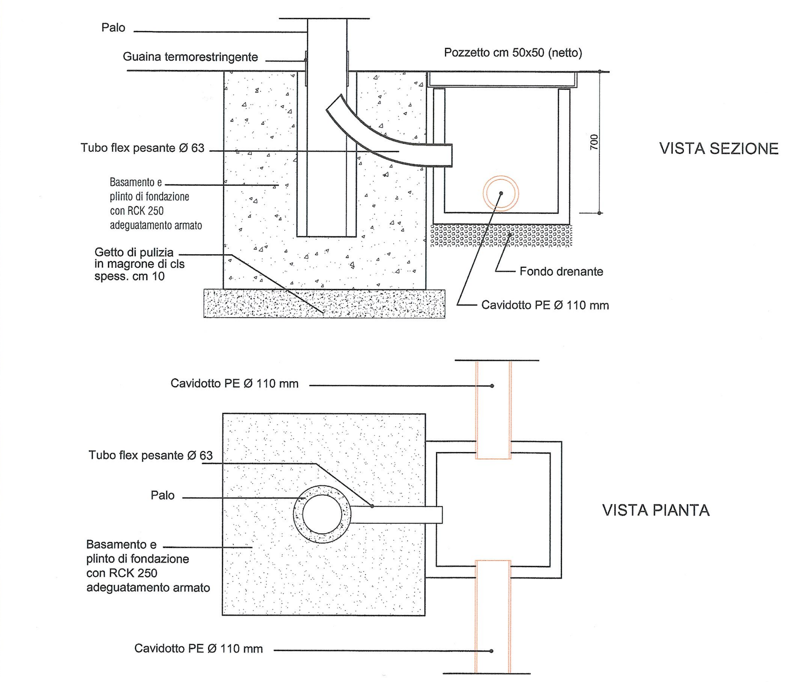

PARTICOLARE SEZIONE D'INCASTRO

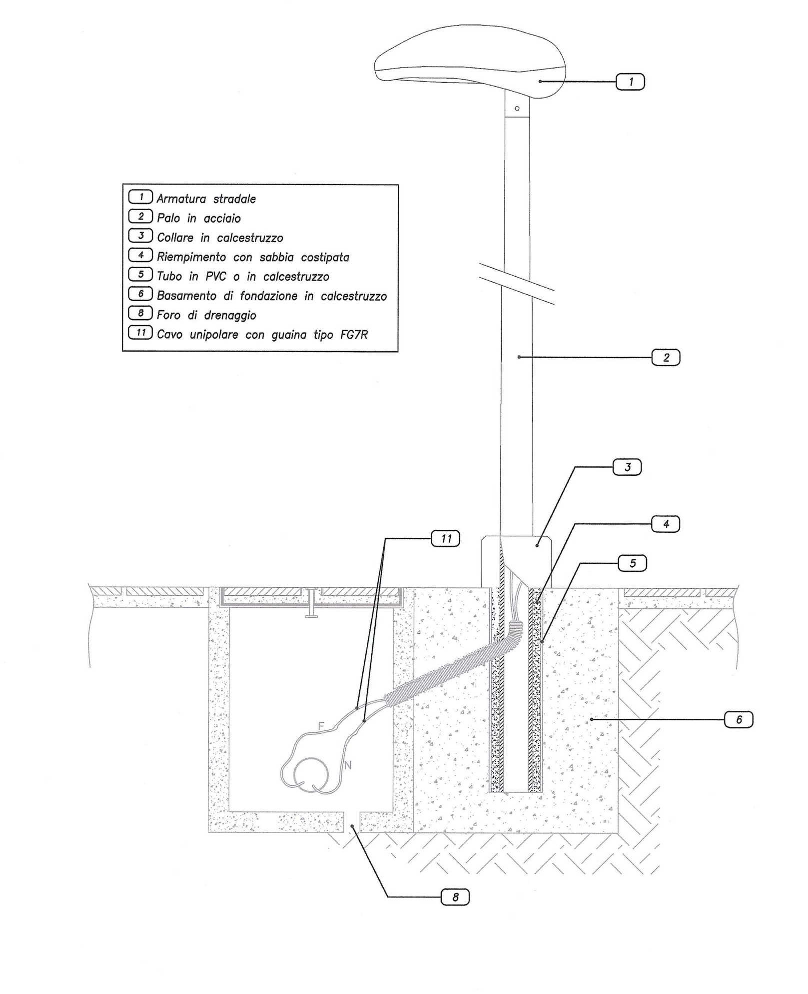

PARTICOLARE DISTANZA MINIMA DI RISPETTO CENTRI LUCE DA SEDE STRADALE

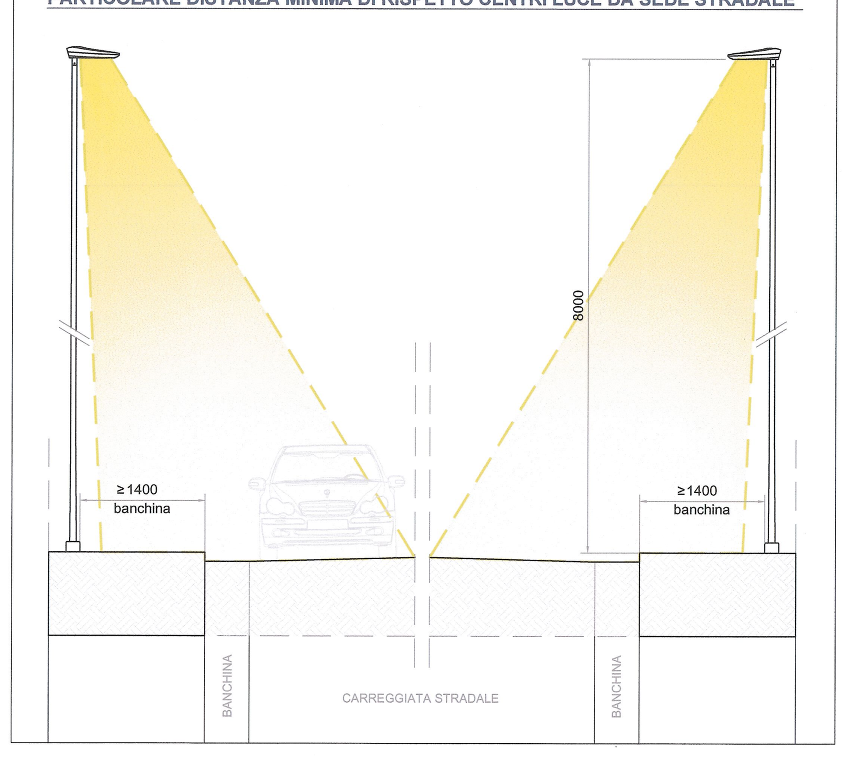

LEGENDA DEI SIMBOLI

SIMBOLO	DESCRIZIONE
LED	Proiettore per illuminazione permanente [sezione normale] con corpo in estrusione di alluminio ossidato e verniciato con elevata resistenza alla corrosione, alette di smaltimento calore, 30 Led @ 400mA 5600°K – 47W, alimentatore elettronico e driver integrati, 230Vca, classe II, grado di protezione IP66
	Armatura stradale a LED da 84 W totali con flusso luminoso non inferiore a 6350 lm ed efficienza luminosa effettiva non inferiore a 75 lm/W su palo tubolare in acciaio zincato Hft=8m. Telaio inferiore e carenatura superiore in pressofusione d'alluminio verniciato a polveri grigio argento texturizzato.Schermo inferiore di chiusura in vetro spessore minimo 4 mm ad alta resistenza meccanica. Led di ultima generazione da 4200°K con flusso luminoso nominale > 200 lm a 700 mA. Classe II. Grado di protezione IP 66. Resistenza agli urti IK 09.
	Armatura stradale a LED da 129 W totali con flusso luminoso non inferiore a 9160 lm ed efficienza luminosa non inferiore a 71 lm/W su palo tubolare in acciaio zincato Hft=8m. Corpo e carenatura a ferro di cavallo con elevata superficie radiante in pressofusione d'alluminio verniciato a polveri grigio argento texturizzato.Schermo inferiore di chiusura in vetro spessore minimo 4 mm ad alta resistenza meccanica. Led di ultima generazione da 4200°K con flusso luminoso nominale > 200 lm a 700 mA. Classe II. Grado di protezione IP 66. Resistenza agli urti IK 09.
	Armatura stradale a LED 2xRAP da 92 W totali con flusso luminoso non inferiore a 3695 lm e sistema ottico FGO idoneo per attraversamenti pedonali (3 corsie) su palo tubolare in acciaio zincato Hft=6m. Corpo in pressofusione d'alluminio e custodia apparecchio in PMMA. 64 Led @ 500mA – 4700°K.
	Armatura stradale a LED 2xRAP da 92 W totali con flusso luminoso non inferiore a 3695 lm e sistema ottico FGO idoneo per attraversamenti pedonali (2 corsie) su palo tubolare in acciaio zincato Hft=4,5m. Corpo in pressofusione d'alluminio e custodia apparecchio in PMMA. 64 Led @ 500mA – 4700°K.
	Armature stradali IP–55; corpo in alluminio pressofuso con carenatura per protezione completa del riflettore; riflettore in alluminio di elevata purezza; piastra per ausiliari elettrici asportabile coppa di chiusura in plexiglass trasparente; verniciatura moncolore poliuretanica. per lamp. vapori Na ap 150W
⊠	Armadio stradale in vetroresina per alloggiamento quadri elettrici e moduli del sistema di teleregolazione/telegestione.
	CAVIDOTTO INCASSATO SOTTO MARCIAPIEDE IN PVC FLEX DOPPIA PARETE (INTERNO LISCIO ESTERNO CORRUGATO) DIAM. 110mmq PROF. –600 DA P.C.
⊠	POZZETTO IN CLS VIBRATO DIM. 600x600x800mm COMPLETO DI BOTOLA CARRABILE IN GHISA

NOTA BENE

NEL MEDESIMO SCAVO DEL CAVIDOTTO ELETTRICO PREVEDERE LA POSA DI 3 TUBI ø50mm CON CARATTERISTICHE IDONEE ALL'INTERRAMENTO IN PREDISPOSIZIONE PER FUTURA POSA DI FIBRA OTTICA DI TELECOMUNICAZIONI

SCALA GRAFICA 1:500
ECHELLE GRAPHIQUE 1:500
0 5 10 25 50 m

RIFERIMENTI / REFERENCES :

PD2_C3A_5006_50-71-00_60-13_Illuminazione - Schemi elettrici;
PD2_C3A_5009_50-71-00_60-16_Illuminazione viabilità provvisoria - FASE 2 - 2 di 2;
PD2_C3A_5035_50-70-10_10-03_Relazione tecnica e di calcolo illuminazione a cielo aperto.

PIANO DI LOCALIZZAZIONE / VUE D'ENSEMBLE

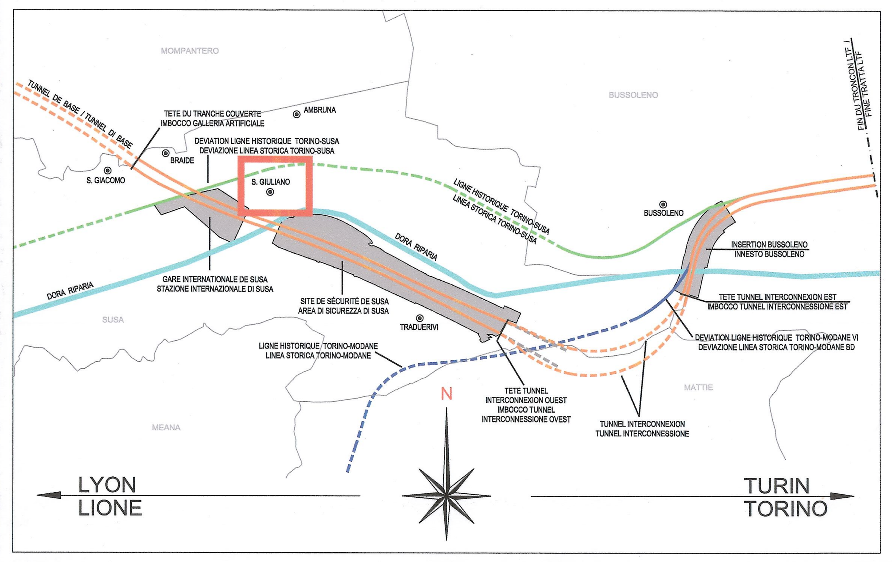

LIAISON LYON - TURIN / COLLEGAMENTO TORINO - LIONE

Partie commune franco-italienne
Section transfrontalière

Parte comune italo-francese
Sezione transfrontaliera

NOUVELLE LIGNE LYON TURIN - NUOVA LINEA TORINO LIONE
PARTIE COMMUNE FRANCO-ITALIENNE - PARTE COMUNE ITALO-FRANCESE

REVISION DE L'AVANT-PROJET DE REFERENCE - REVISIONE DEL PROGETTO DEFINITIVO
CUP C11J05000030001

GENIE CIVIL - OPERE CIVILI

PLAINE DE SUSA - PIANA DI SUSA
SS25 ET VOIRIE LOCAL - SS25 E VIABILITA' LOCALE
GENERALITES INFRASTRUCTURE ROUTIERE
ELABORATI GENERALI INFRASTRUTTURA STRADALE

ECLAIRAGE VOIRIE PROVISOIRE - PHASE 2 - 2 DE 2
ILLUMINAZIONE VIABILITA' PROVVISORIA - FASE 2 - 2 DI 2

Indice	Date / Data	Modifications / Modifiche	Etabli par / Concepito da	Vérifié par / Controllato da	Autorisé par / Autorizzato da
0	25/01/2013	Première diffusion / Prima emissione	G. VERGNANO (St. Quaranta)	M. RUSSO C. OGNIBENE	L. CHANTRON M. PANTALEO
A	08/02/2013	Révision suite aux commentaires LTF / Revisione a seguito commenti LTF	G. VERGNANO (St. Quaranta)	M. RUSSO C. OGNIBENE	L. CHANTRON M. PANTALEO

Tecnimont Civil Construction
Dott. Ing. Aldo Mancarella
Ordine Ingegneri Prov. TO n. 6271 R

ORDINE DEGLI INGEGNERI DELLA PROVINCIA DI NAPOLI
DOTT. ING. RUSSO MARCO
ISCRITTO ALL'ALBO PROFESSIONALE
COL.N. 12682

Code Doc	P	D	2	C	3	A	T	S	3	5	0	0	9	A	A	P	P	L	A
	Phase / Fase			Sigle étude / Sigla			Émetteur / Emittente		Numero					Indice	Statut / Stato		Type / Tipo		

ADRESSE GED / INDIRIZZO GED	C3A	//	//	50	71	00	60	16

ÉCHELLE / SCALA
divers/varie

LTF sas - 1091 Avenue de la Boisse BP 80631 - F-73006 CHAMBERY CEDEX (France)
Tél.: +33 (0) 4.79.68.56.50 - Fax: +33 (0) 4.79.68.56.75
RCS Chambéry 439 556 952 - TVA FR 03439556952
Propriété LTF Tous droits réservés - Proprietà LTF Tutti i diritti riservati

LYON TURIN FERROVIAIRE