1 / 1401 Prospetto Nord / Elevation Nord
SCALA 1:100

2 / 1401 Prospetto Sud / Elevation Sud
SCALA 1:100

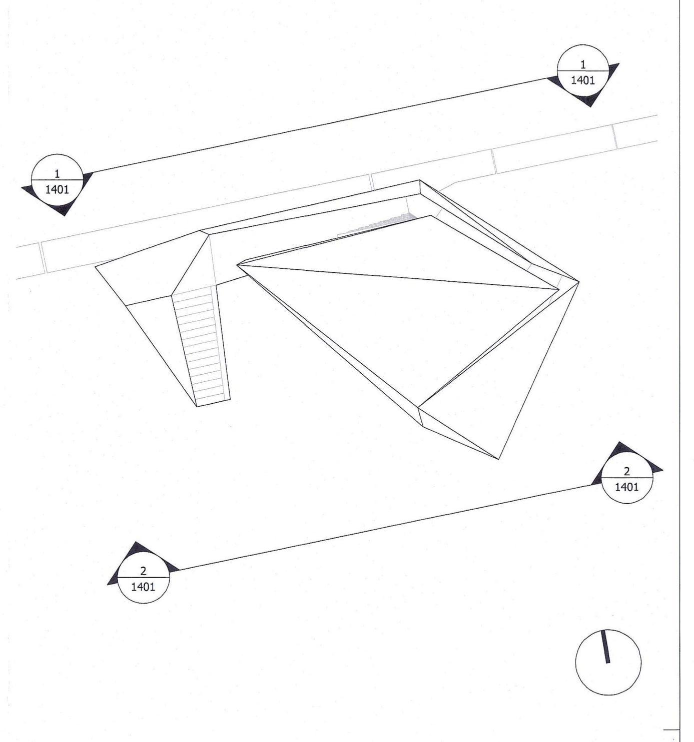

ESEMPIO LETTURA QUOTA ALTIMETRICA/ *EXMAPLE DE LECTURE ALTITUDE*

- INDICAZIONE PIANO EDIFICIO
- QUOTA ALTIMETRICA RELATIVA DI PROGETTO (0,00=+483,00)
- QUOTA ALTIMETRICA ASSOLUTA (S.l.m.=Sul livello del mare)

1PF +06,55 progetto +489,55 S.l.m.

Per informazioni piu' dettagliate si rimanda ai seguenti documenti:
- PD2_C3A_KAA_0012_55-10-10_Relazione Generale
PD2_C3A_KAA_1301_55-20-00_SezioniLongitudinaliGenerali
PD2_C3A_KAA_1101_55-20-00_PiantaSecondoLivelloInternoN_quota473.2_1di2
PD2_C3A_KAA_1102_55-20-00_PiantaSecondoLivelloInternoS_quota473.2_2di2
PD2_C3A_KAA_1103_55-20-00_PiantaPrimoLivelloInternoN_quota476.5_1di2
PD2_C3A_KAA_1104_55-20-00_PiantaPrimoLivelloInternoS_quota476.5_2di2
PD2_C3A_KAA_1105_55-20-00_PiantaPianoTerra_quota483
PD2_C3A_KAA_1106_55-20-00_PiantaPianoPrimo_quota490.5
PD2_C3A_KAA_1107_55-20-00_PiantaPianoSecondo_quota494.7
PD2_C3A_KAA_1108_55-20-00_PiantaCoperture

Pour informations plus détaillées, consultez les documents suivants:
- PD2_C3A_KAA_0012_55-10-10_Notice générale
PD2_C3A_KAA_1301_55-20-00_Coupe longitudinale général
PD2_C3A_KAA_1101_55-20-00_Plan du deuxième sous-sol (N)_1de2
PD2_C3A_KAA_1102_55-20-00_Plan du deuxième sous-sol (S)_2de2
PD2_C3A_KAA_1103_55-20-00_Plan du premier sous-sol (N)_1di2
PD2_C3A_KAA_1104_55-20-00_Plan du premier sous-sol (S)_2di2
PD2_C3A_KAA_1105_55-20-00_Plan de Rez de chaussée
PD2_C3A_KAA_1106_55-20-00_Plan du premier étage
PD2_C3A_KAA_1107_55-20-00_Plan du deuxième étage
PD2_C3A_KAA_1108_55-20-00_Plan de toiture

Sistema di riferimento LTF 2004c / Système de reference LTF 2004c

LIAISON LYON - TURIN / COLLEGAMENTO TORINO - LIONE

Partie commune franco-italienne
Section transfrontalière

Parte comune italo-francese
Sezione transfrontaliera

NOUVELLE LIGNE LYON TURIN - NUOVA LINEA TORINO LIONE
PARTIE COMMUNE FRANCO-ITALIENNE -PARTE COMUNE ITALO-FRANCESE
REVISION DE L'AVANT-PROJET DE REFERENCE - REVISIONE DEL PROGETTO DEFINITIVO
CUP C11J05000030001

STAZIONE INTERNAZIONALE DI SUSA E IL SUO POLO DI INTERSCAMBIO/GARE INTERNATIONALE DE SUSA ET SON POLE DE CHANGE

Prospetto Sud e Nord / Elevations Sud et Nord

KENGO KUMA & ASSOCIATES, INC
2-24-8 Minami Aoyama Minato-ku Tokyo
107-0062

Indice	Date / Data	Modifications / Modifiche	Etabli par / Concepito da	Vérifié par / Controllato da	Autorisé par / Autorizzato da
0	07/12/12	prima diffusione	Nicola Maniero	Nicola Maniero	Javier Villar Ruiz
A	07/01/13	presa in conto dei commenti LTF	Nicola Maniero	Nicola Maniero	Javier Villar Ruiz
B	07/01/13	presa in conto dei commenti LTF e CCF	Nicola Maniero	Nicola Maniero	Javier Villar Ruiz
–	–	–	–	–	–
–	–	–	–	–	–
–	–	–	–	–	–
–	–	–	–	–	–

KENGO KUMA
Ordre des Architectes d'Ile-de-France
n° national 075820
KUMA & ASSOCIATES EUROPE
Ordre des Architectes d'Ile-de-France
n° national S12379

Code Doc	P	D	2	C	3	A	K	A	A	1	4	0	1	B	A	P	P	L	A
	Phase / Fase			Sigle étude / Sigla			Émetteur / Emittente			Numero				Indice	Statut / Stato		Type / Tipo		

INDIRIZZO GED / ADRESSE GED: C3A – 55 20 00 42 01

ÉCHELLE / SCALA: 1/100

LTF sas – 1091 Avenue de la Boisse BP 80631-F-73006 CHAMBERY CEDEX (France)
Tél.: +33 (0) 4.79.68.56.50 – Fax: +33 (0) 4.79.68.56.75
RCS Chambéry 439 556 952 – TVA FR 03439556952
Propriété LTF Tous droits réservés – Proprietà LTF tutti i diritti riservati

LTF LYON TURIN FERROVIAIRE

Ce projet est cofinancé par l'Union européenne (TEN-T) / Questo progetto è cofinanziato dall'Unione europea (TEN-T)