GALLERIA CAMPMARINO OPERE PROVVISIONALI IMBOCCO LATO LESINA – SEZIONE 1 – SCALA 1:50

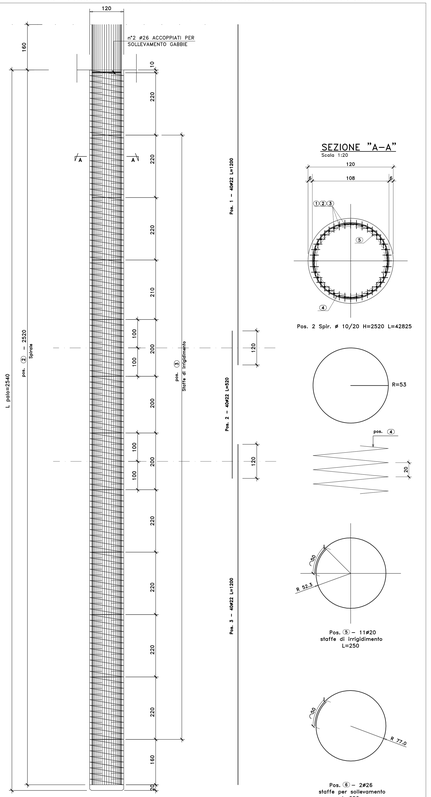

Sagoma	Pos.	ø	nb	A	B	L	Ltot	Note
	1	22	40	1200		1200	48000	
	2	22	40	520		520	20800	
	3	22	40	1200		1200	48000	
	6	26	2	76	58	250	500	
	5	20	11	76	58	250	2750	

Spirale	Pos.	R	H	ng	ø	S	Ltot	Note
	4	53	2520	1	10	20	42825	

Massa barre

ø	kg/m	Ltot	kg
22	2.984	116800	3485.31
26	4.168	500	20.84
20	2.466	2750	67.82
		Tot.	3573.97

Massa spirali

ø	kg/m	GPI Ltot	kg
10	0.617	42825	264.23

Massa totale acciaio: 3838.20 kg

I.F.: 140 kg/mc

GALLERIA CAMPMARINO OPERE PROVVISIONALI IMBOCCO LATO LESINA – SEZIONE 2 – SCALA 1:50

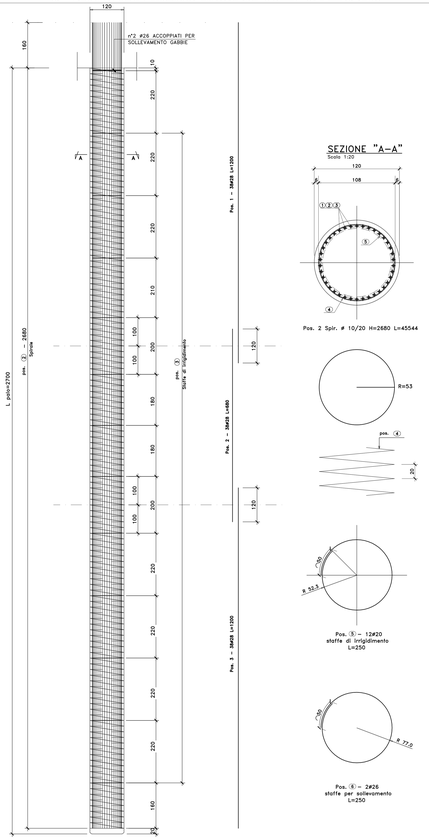

Sagoma	Pos.	ø	nb	A	B	L	Ltot	Note
	1	28	38	1200		1200	45600	
	2	28	38	680		680	25840	
	3	28	38	1200		1200	45600	
	6	26	2	76	58	250	500	
	5	20	12	76	58	250	3000	

Spirale	Pos.	R	H	ng	ø	S	Ltot	Note
	4	53	2680	1	10	20	45544	

Massa barre

ø	kg/m	Ltot	kg
28	4.834	117040	5657.71
20	2.466	3000	73.98
		Tot.	5731.69

Massa spirali

ø	kg/m	GPI Ltot	kg
10	0.617	45544	281.01

Massa totale acciaio: 6012.70 kg

I.F.: 200 kg/mc

GALLERIA CAMPMARINO OPERE PROVVISIONALI IMBOCCO LATO LESINA – SEZIONE 3 – SCALA 1:50

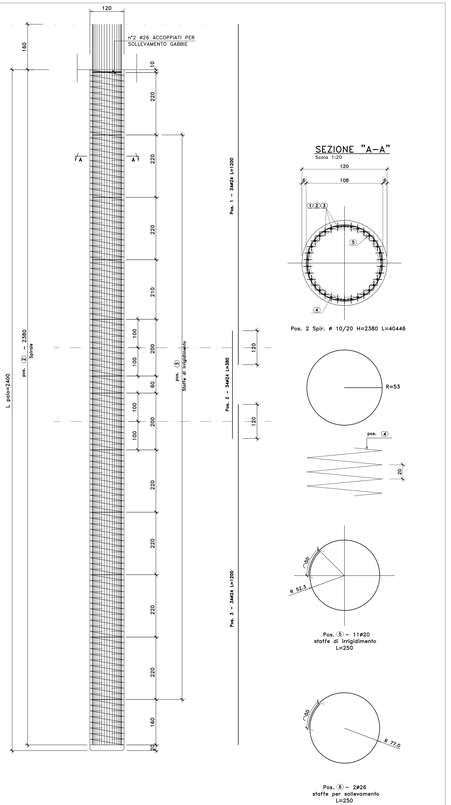

Sagoma	Pos.	ø	nb	A	B	L	Ltot	Note
	1	24	34	1200		1200	40800	
	2	24	34	380		380	12920	
	3	24	34	1200		1200	40800	
	6	26	2	76	58	250	500	
	5	20	11	76	58	250	2750	

Spirale	Pos.	R	H	ng	ø	S	Ltot	Note
	4	53	2380	1	10	20	40446	

Massa barre

ø	kg/m	Ltot	kg
24	3.551	94520	3356.41
26	4.168	500	20.84
20	2.466	2750	67.82
		Tot.	3445.07

Massa spirali

ø	kg/m	GPI Ltot	kg
10	0.617	40446	249.55

Massa totale acciaio: 3694.62 kg

I.F.: 140 kg/mc

GALLERIA CAMPMARINO OPERE PROVVISIONALI IMBOCCO LATO LESINA – SEZIONE 4 – SCALA 1:50

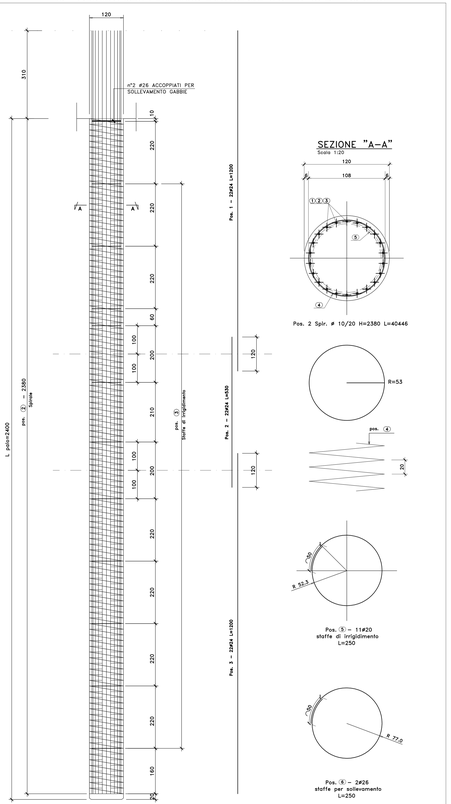

Sagoma	Pos.	ø	nb	A	B	L	Ltot	Note
	1	24	22	1200		1200	26400	
	2	24	22	530		530	11660	
	3	24	22	1200		1200	26400	
	6	26	2	76	58	250	500	
	5	20	11	76	58	250	2750	

Spirale	Pos.	R	H	ng	ø	S	Ltot	Note
	4	53	2380	1	10	20	40446	

Massa barre

ø	kg/m	Ltot	kg
24	3.551	64460	2288.97
26	4.168	500	20.84
20	2.466	2750	67.82
		Tot.	2377.43

Massa spirali

ø	kg/m	GPI Ltot	kg
10	0.617	40446	249.55

Massa totale acciaio: 2627.18 kg

I.F.: 100 kg/mc

GALLERIA CAMPMARINO OPERE PROVVISIONALI IMBOCCO LATO LESINA – SEZIONE 5 – SCALA 1:50

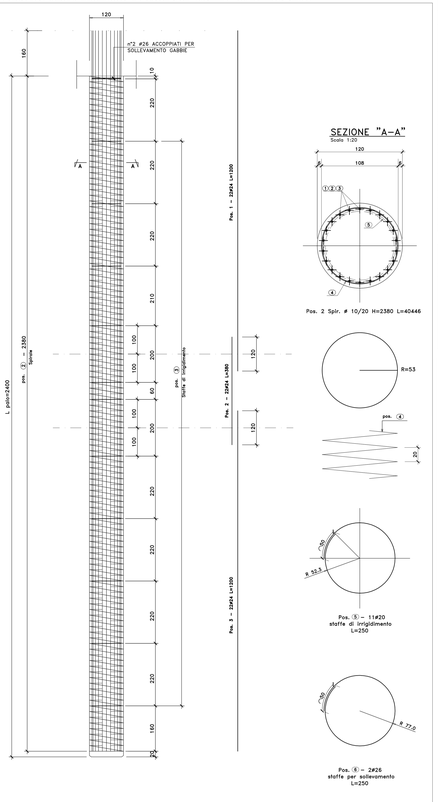

Sagoma	Pos.	ø	nb	A	B	L	Ltot	Note
	1	24	22	1200		1200	26400	
	2	24	22	580		580	8360	
	3	24	22	1200		1200	26400	
	6	26	2	76	58	250	500	
	5	20	11	76	58	250	2750	

Spirale	Pos.	R	H	ng	ø	S	Ltot	Note
	4	53	2380	1	10	20	40446	

Massa barre

ø	kg/m	Ltot	kg
24	3.551	91160	2171.79
26	4.168	500	20.84
20	2.466	2750	67.82
		Tot.	2260.45

Massa spirali

ø	kg/m	GPI Ltot	kg
10	0.617	40446	249.55

Massa totale acciaio: 2510.00 kg

I.F.: 100 kg/mc

TABELLA MATERIALI

CALCESTRUZZO

Tipo Calcestruzzo	Rapporto A/C (UNI EN 206)	Classe di lavorabilità	Tipo di cemento	Classe di resistenza minima (UNI EN206)	Classe di esposizione ambientale (UNI EN 206)	Dmax inerti (mm)	Contenuto minimo di cemento (kg/mc)	Campi di impiego
A	1	0.45	S4–S5	CEM I-V	XC4/XF1	XC3	20	360	– Impalcati ad Elementi in c.a.p. prefabbricati
	3	0.55	S4–S5	CEM III-V	C30/37	XC3	20	320	– Velette prefabbricate
B	3	0.55	S4–S5	CEM III-V	C30/37	XC3	20	320	– Predalles senza funzione strutturale
	3	0.55	S3–S4	CEM III-V	C25/30	XC1	20	300	– Calcestre particolari ed altri elementi prefabbricati senza funzione strutturale
C	1	0.55	S4–S5	CEM I-V	C30/37	XC3	25	320	– Impalcati in c.a. ordinari – Soletta in c.a. gettata in opera in elevazione
	2	0.50	S3–S4	CEM III-V	C32/40	XC4	25	340	– Pile a spalle – Elevazioni varie – Strutture in c.a. in elevazione
D	2	0.60	S3–S4	CEM III-V	C25/30	XC2	32	300	– Solettone di fondazione – Fondazioni armate
E	1	0.60	S4–S5	CEM III-V	C25/30	XC2	32	300	– Pali CE gettate in opera di sostegno a vastisi contatti di collegamento gettati in opera
	2	0.60	S4–S5	CEM III-V	C25/30	XC2	32	300	– Pali di fondazione gettati in opera
	---	---	---	CEM I-V	C12/15	X0	---	---	Magrone di riempimento e livellamento

MISCELE CONDIVISE DI INIEZIONE PER MICROPALI A CARATTERE PROVVISIONALE – Classe di resistenza minima C25/30

ACCIAIO

Tipo di acciaio	Tensione caratteristica di snervamento f_{yk} (N/mm²)	Tensione caratteristica di rottura f_{tk} (N/mm²)	Rapporto Rottura/Snervamento	Campi di impiego
B450C	≥450	≥540	$1.15 \leq f_{yk}/f_{tk} < 1.35$	Acciaio in barre per c.a. e Reti saldosaldate
Acciaio elastico	$f_{p1}/f_{yk} \geq 1.5/0$	$f_{p1}/f_{tk} \geq 1.18/0$	$f_{tk}/f_{yk} \geq 1.05$	Trefoli da 0,6" per tiranti e travaiati
S355S	≥ 355	≥ 510	–	Profilati cavi per armature micropali conformi alla norma UNI EN 10219 e 10210
S355S	≥ 355	≥ 510	–	Acciaio per opere in carpenteria metallica

PRESCRIZIONI

COPRIFERRO NOMINALE NETTO

- PALI DI FONDAZIONE E PER PARATIE.....≥+60 mm
- CORDOLI DI COLLEGAMENTO PARATIE.....≥+40 mm
- SOLETTONI DI FONDAZIONE.....≥+40 mm
- OPERE IN ELEVAZIONE (PILE, SPALLE, BAGGOLI, PULVINI).....≥+30 mm (*)
- SOLETTE DA PONTE – ESTRADOSSO.....≥+35 mm
- SOLETTE DA PONTE – INTRADOSSO (SETTO SU PREDALLES).....≥+30 mm
- MAPALCHI IN C.A.P. – GAVE PRE–TESI.....≥+50 mm
- VELUTTE.....≥+30 mm
- PREDALLES SENZA FUNZIONI STRUTTURALI.....≥+20 mm

(*) CONDIZIONI AMBIENTALI AGGRESSIVE

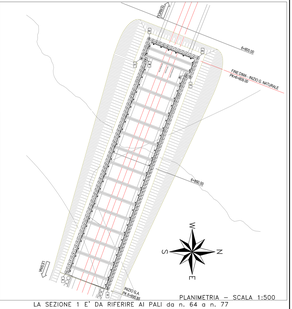

PLANIMETRIA – SCALA 1:500

LA SEZIONE 1 E' DA RIFERIRE AI PALI da n. 64 a n. 77

LA SEZIONE 2 E' DA RIFERIRE AI PALI da n. 58 a n. 63 e da n. 78 a n. 83

LA SEZIONE 3 E' DA RIFERIRE AI PALI da n. 53 a n. 57 e da n. 84 a n. 88

LA SEZIONE 4 E' DA RIFERIRE AI PALI da n. 49 a n. 52 e da n. 89 a n. 92

LA SEZIONE 5 E' DA RIFERIRE AI PALI da n. 1 a n. 48 e da n. 93 a n. 140

COMMITTENTE:

RFI RETE FERROVIARIA ITALIANA
GRUPPO FERROVIE DELLO STATO ITALIANE
DIREZIONE INVESTIMENTI
DIREZIONE PROGRAMMA INVESTIMENTI
DIRETTRICE SUD - PROGETTO ADRIATICA

DIREZIONE LAVORI:

ITALFERR GRUPPO FERROVIE DELLO STATO ITALIANE

APPALTATORE:

CONSORZIO STABILE ARCHIMEDE — MANDATARIA
SACYR — MANDANTI
ATLANTE

PROGETTAZIONE:

MANDATARIA: HUB ENGINEERING
MANDANTI: STS pro

PROGETTO ESECUTIVO DI DETTAGLIO

LINEA PESCARA - BARI
RADDOPPIO DELLA TRATTA FERROVIARIA TERMOLI - LESINA
LOTTO 2 e 3: RADDOPPIO TERMOLI - RIPALTA

Opera/e dipendente/e da:
Progetto Esecutivo
Rif.Norm.D.M.03/10/2003 - GUR
Norme Tecniche - Circolare
Rif.Norm.D.M.14/01/2008 - NTC2008
Istruz. Ital.RFI-RFI DTC INC PO SP IFS 001 E

GI02 - Galleria Campomarino Opere provvisonal Imbocco lato Lesina
Diaframmi armature pali

APPALTATORE	PROGETTAZIONE		SCALA
A.N.A. SACYR INFRAESTRUTTURE GENERALI S.L.U. Il Direttore di Produzione (Ing. Giangiulio Ruberto)	IL PROGETTISTA INTEGRATORE CONSORZIO STABILE ARCHIMEDE Il Legale Rappresentante		1:50

COMMESSA	LOTTO	FASE	ENTE	TIPO DOC.	OPERA/DISCIPLINA	PROGR.	REV.
LI0A	02	C	ZZ	BB	GI02 00	001	C

Revis.	Descrizione	Redatto	Data	Verificato	Data	Approvato	Data	Autorizzato Data
A	Emissione	A. Ardeleanu	14/11/2020	G. Carrozzo	16/11/2020	T. Paradisi	16/11/2020	
B	Emissione	A. Ardeleanu	28/12/2020	G. Carrozzo	28/12/2020	T. Paradisi	28/12/2020	
C	Emissione	A. Ardeleanu	20/01/2021	G. Carrozzo	20/01/2021	T. Paradisi	20/01/2021	

Il Direttore Tecnico
(Ing. Giangiulio Ruberto)
SACYR INFRAESTRUTTURE GENERALI S.L.U.
CONSORZIO STABILE ARCHIMEDE
Il Legale Rappresentante

Re: LI0A02CZZBBGI0200001C.DWG

A. Eliab