Allo scarico

Tubi in polietilene PE100 RC (MRS 10) ad elevatissima resistenza alla fessurazione di colore nero (con eventuali strisce identificative marroni su richiesta) per scarichi e fognature in pressione, sistemi di fognatura in depressione ed il trasporto di acquanon potabile, in applicazioni interrate o fuori terra, con caratteristiche conformi alla norma UNI EN 12201 ed alla specifica tecnica PAS 1075 (Tipo 1) anche per le installazioni senza tubazione di protezione (PAS 1075 (SDR11) DN 110 mm
Portata nominale in pressione 25 lt/sec/cad

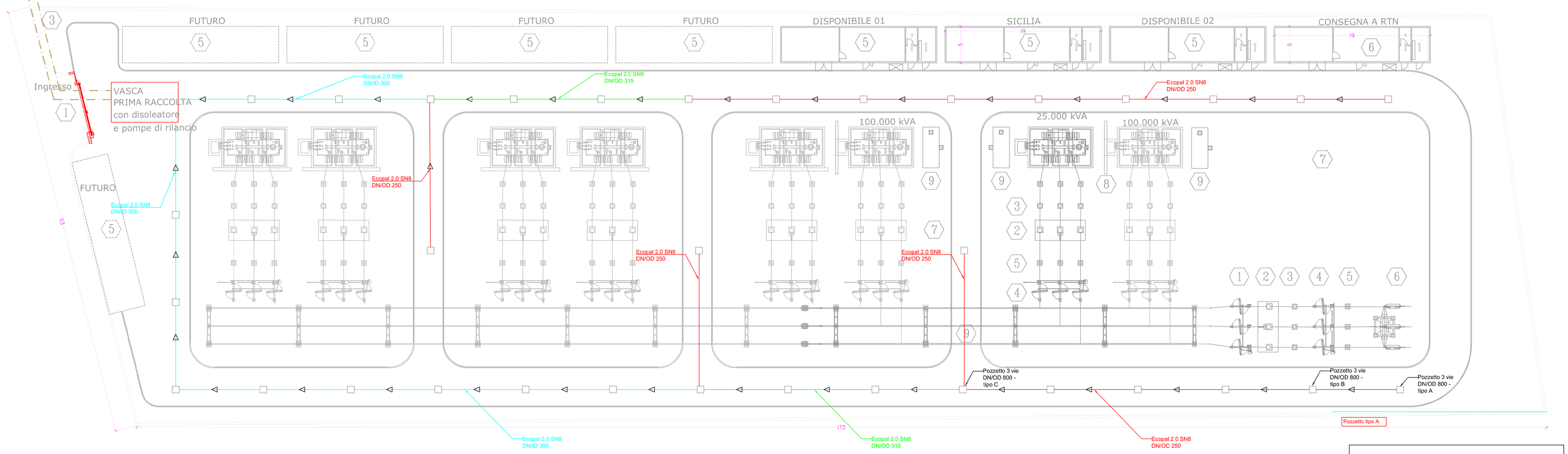

L E G E N D A Edifici e opere Civili	
Rif.	Descrizione Basamento
1	Cancello Ingresso
2	Area di Manovra
3	Aiuola
4	Piste interne alla Stazione
5	Locali tecnici MT e Protezioni AT di pertinenza singolo autoprudottore
6	Locale Tecnico Stallo consegna a RTN
7	Area Quadro all'aperto
8	Muro Parafiamma
9	Vasca Raccolta Olio

L E G E N D A Apparacchiature Elettromeccaniche	
Rif.	Descrizione
1	Sezionatore di Sbarra
2	Interruttore AT
3	Trasformatore ci Corrente AT
4	Sezionatore di Linea
5	Trasformatre di Tensione AT
6	Portale Consegna a RTN
7	Colonnino Rompitratta
8	Scaticatore di Sovratensione AT
9	Sbarra AT
10	Gruppo Elettrogeno 15 kVA
11	Trasformatore AT/mt

IMPIANTO DI PRIMA PIOGGIA CON DISOLEATORE INTERNO

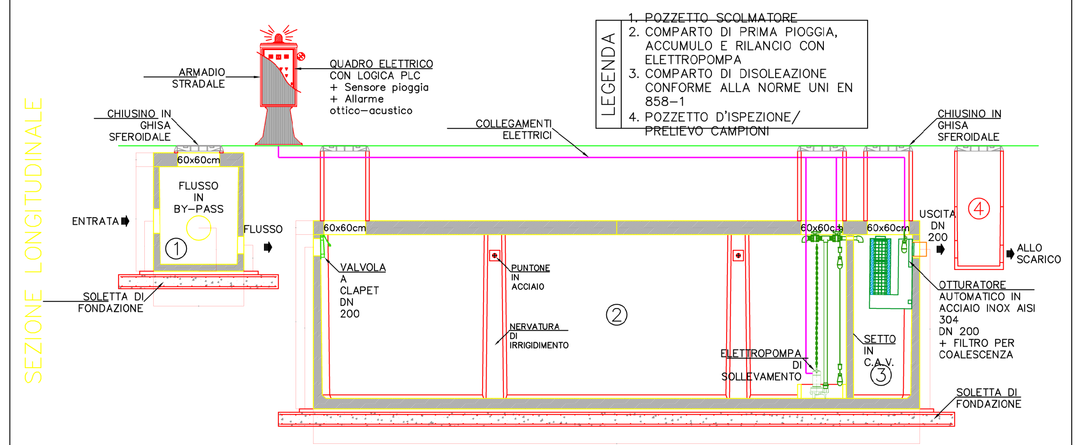

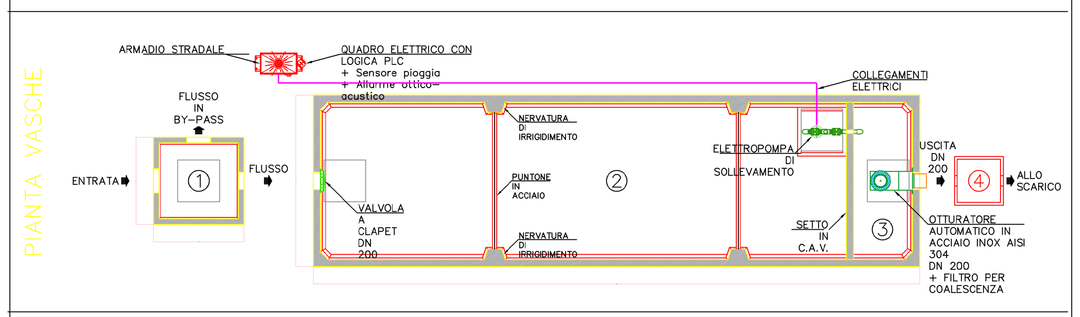

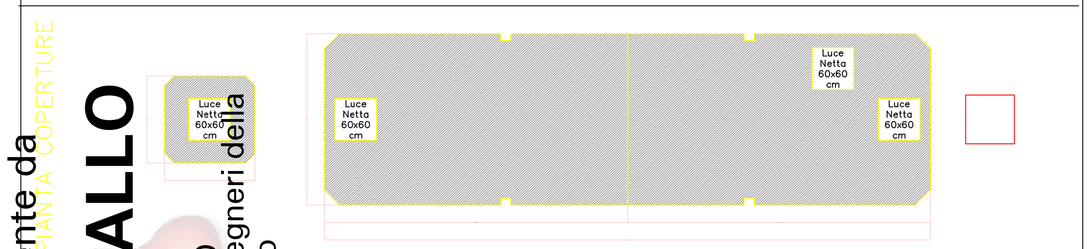

SCHEDA TECNICA

DESCRIZIONI TECNICHE							PESO		
SUPERFICIE (mq)	VOL. UTILE Vpp + Vdis (mc)	NS (lt/sec)	ELEMENTI	DIMENSIONI ESTERNE (cm) Larghezza	Lunghezza	Altezza	VASCA (ql)	COPERTURA (ql) h 15 cm	h 20 cm
7.000	40,0	4-8	SCOLM.3 VASCA P.P. con DISOLEATORE INT.	125	130	150	19,8	6,1	8,1
				246	870	250	249,6	79,7	106,3

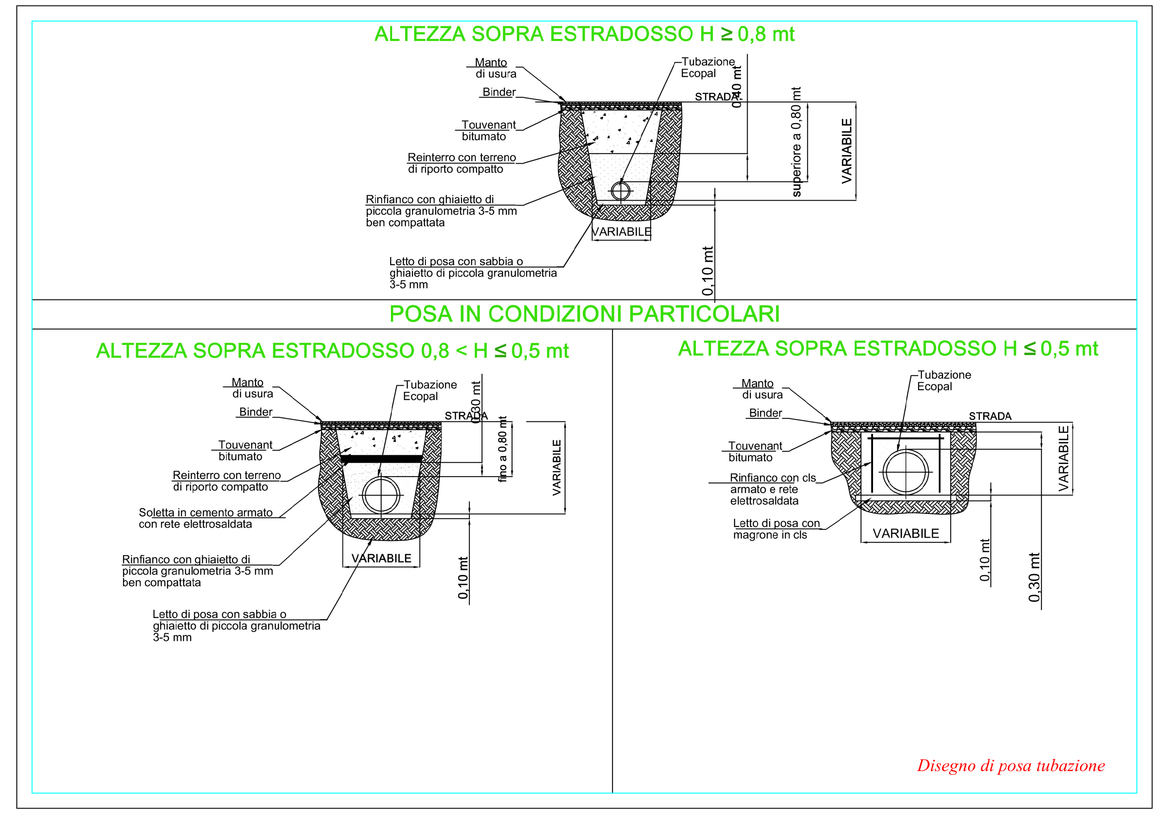

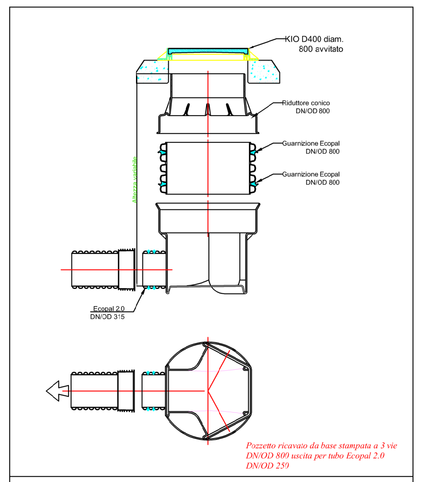

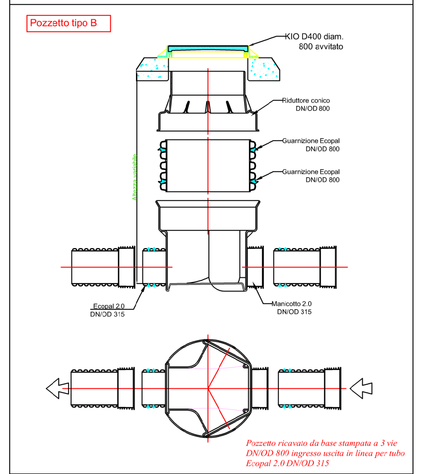

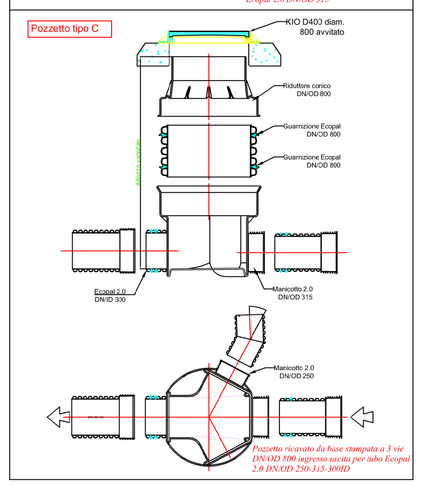

SOLAR-KONZEPT ITALIA SRL
Viale A. Duca D'Aosta 51 - 39100 Bolzano

REALIZZAZIONE DI UNA STAZIONE ELETTRICA 30/150 kV E RELATIVE OPERE DI CONNESSIONE ALLA RETE ELETTRICA NAZIONALE DA REALIZZARSI NEL COMUNE DI BRINDISI

PROGETTISTA

Studio Ingegneria
Dott. Ing. Pietro Gallo
Via Luigi Einaudi 6 Traversa n°33 -88046- Lamezia Terme (CZ)
Tel +39 2080340161 - e-mail studio.ingegneria@hotmail.it

TIMBRO E FIRMA

ORDINE DEGLI INGEGNERI DELLA PROVINCIA DI CATANZARO

Stazione di Elevazione 30/150 kV				Data: Giugno 2023
Codice documento: PN_MES_11_2021	Pianta smaltimento delle acque meteoriche			
NOME FILE: PN_MES_11_2021				SCALA: 1:200

Rev	DATA	DESCRIZIONE	ELABORATO	VERIFICATO	APPROVATO
05					
04					
03					
02					
01	Giugno 2023	DESCRIZIONE	ELABORATO	VERIFICATO	APPROVATO
00		Prima emissione			

Tutte le informazioni tecniche contenute nel presente documento sono esclusivo della società Solar Konzept srl e non possono essere riprodotte, divulgate o comunque utilizzate senza la sua preventiva autorizzazione scritta.

Firmato digitalmente da
PIETRO GALLO
CN = GALLO PIETRO
O = Ordine degli Ingegneri della Provincia di Catanzaro
C = IT