SOLUZIONE B - PLANIMETRIA STRUTTURE
scala 1:200

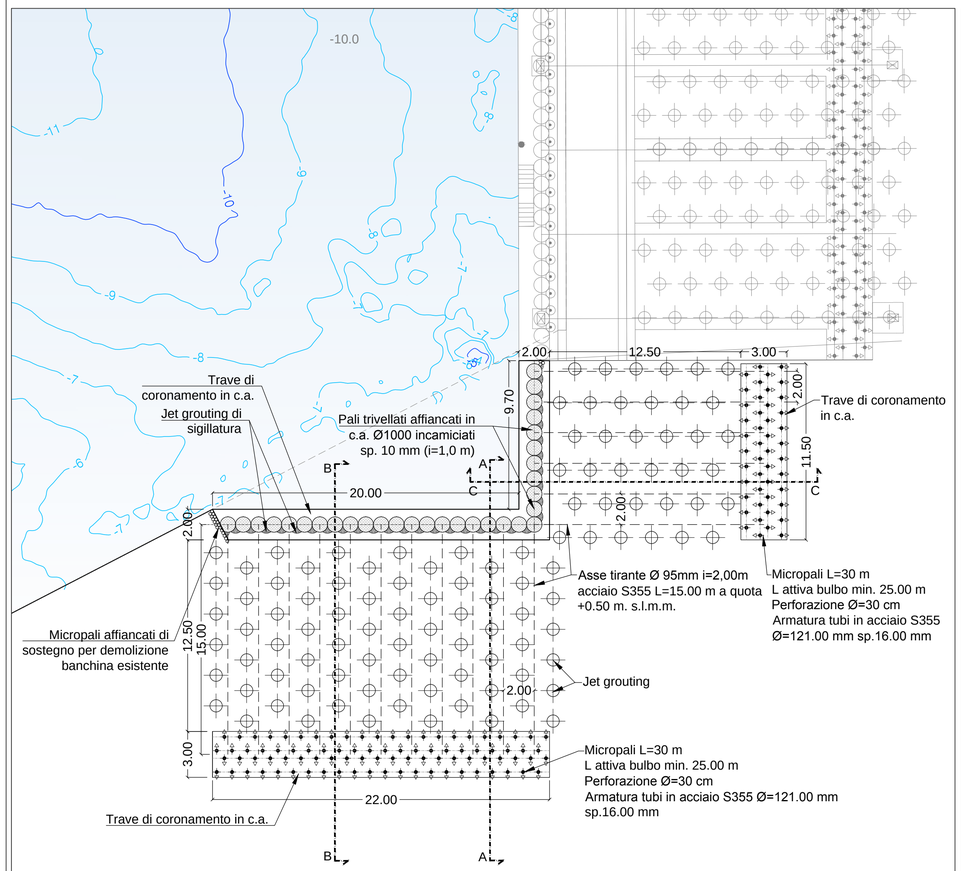

SOLUZIONE B - PLANIMETRIA OPERA FINITA
scala 1:200

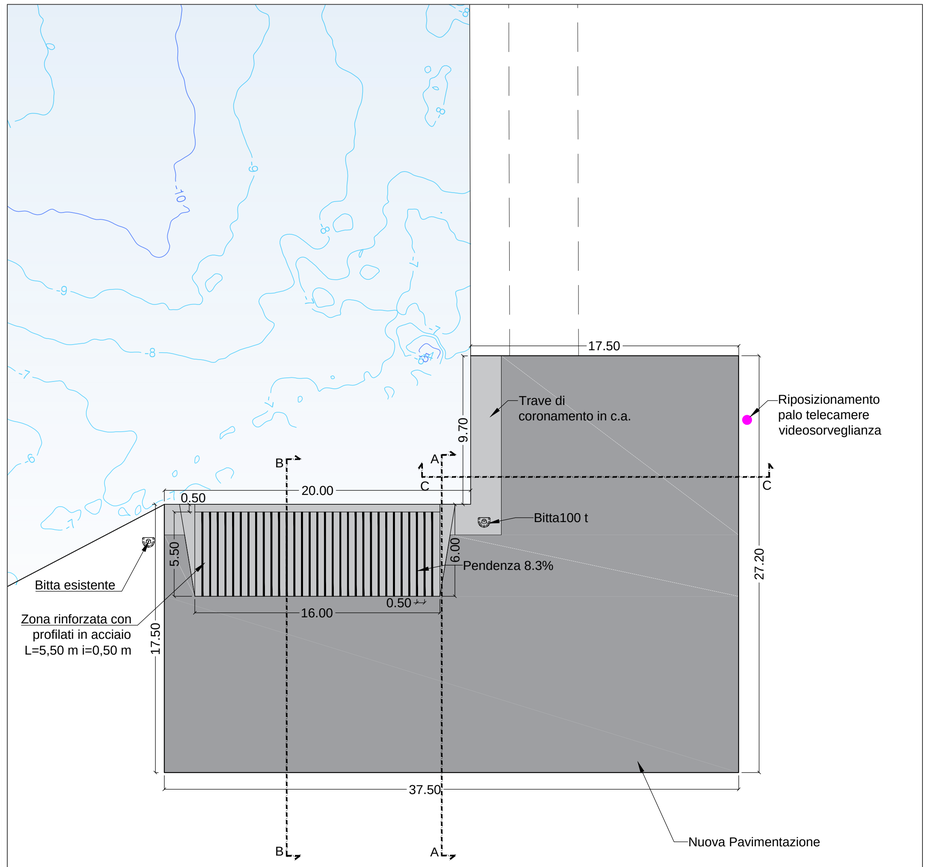

SEZIONE TIPO CC - SOLUZIONE B
scala 1:200

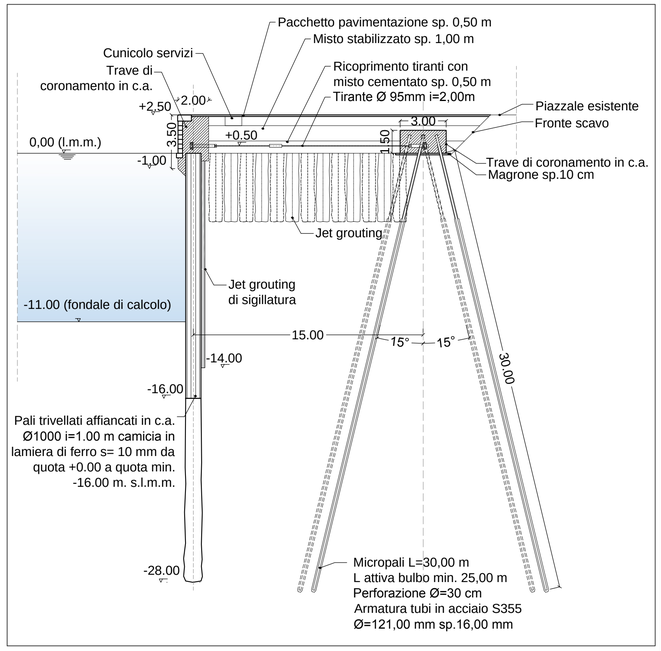

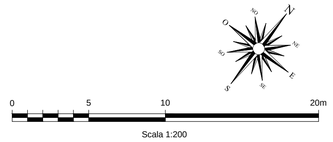

SEZIONE TIPO AA SOLUZIONE B
scala 1:200

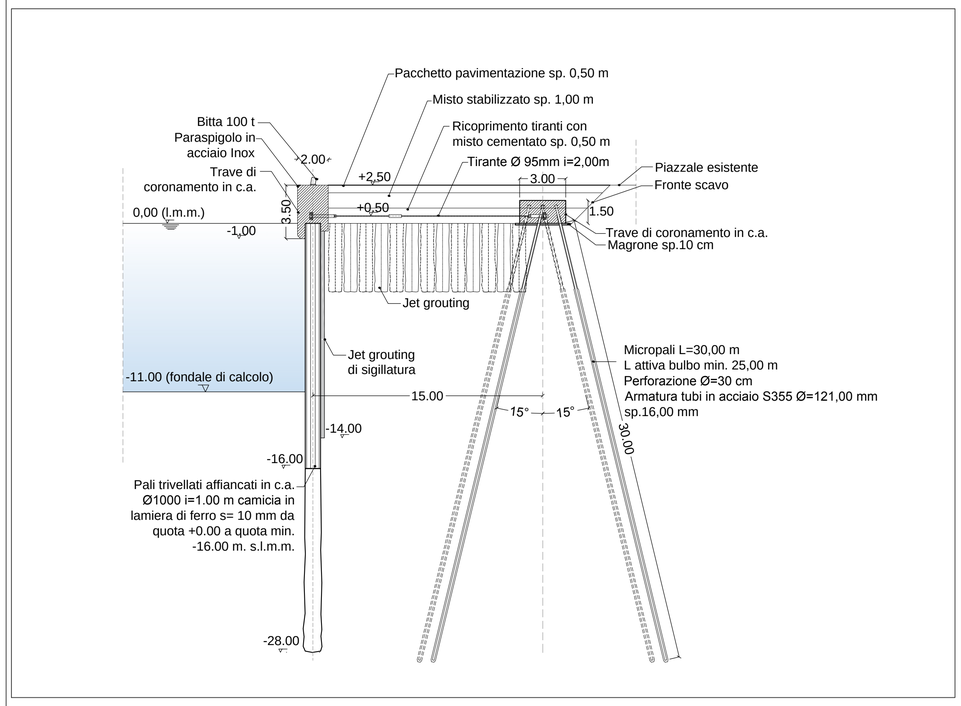

SEZIONE TIPO BB SOLUZIONE B
scala 1:200

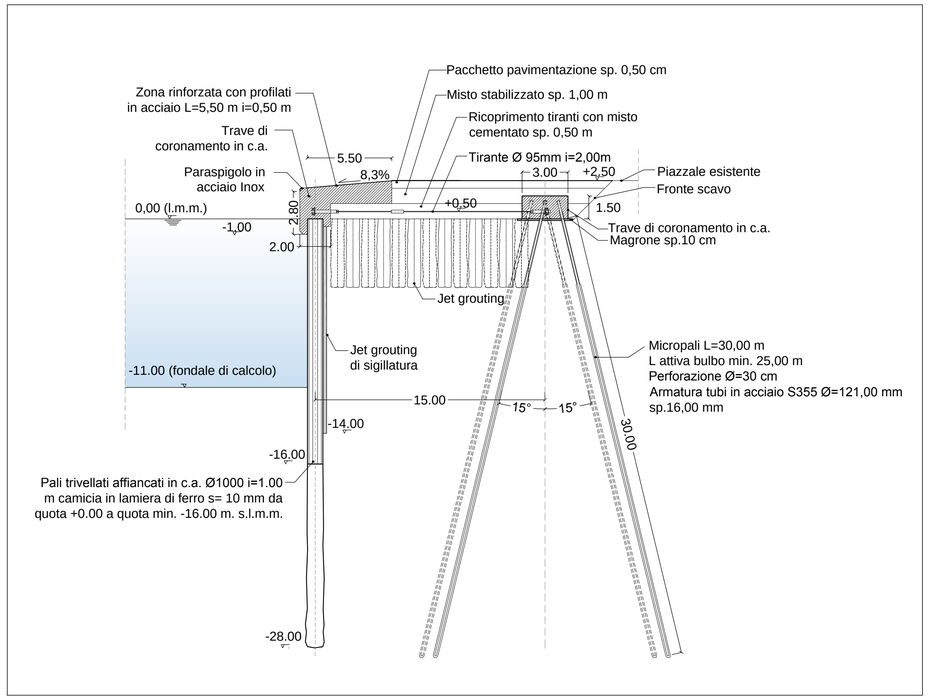

AUTORITÀ DI SISTEMA PORTUALE DELLO STRETTO
PORTI DI MESSINA, MILAZZO, TREMESTIERI, VILLA SAN GIOVANNI E REGGIO CALABRIA

LAVORI DI AMPLIAMENTO DEL MOLO NORIMBERGA DEL PORTO DI MESSINA - INTERVENTO DI CONSOLIDAMENTO DELLA RADICE OVEST E AMPLIAMENTO DEL MOLO NORIMBERGA

PROGETTO DI FATTIBILITÀ TECNICA ED ECONOMICA

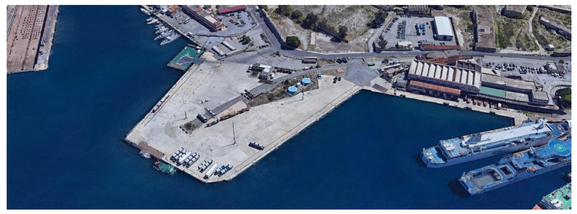

SCALA:							
varie	1 8	0 0 7	P T	0 0 4	- 1	P L A	

ELAB./TAV.: **T.04**

TITOLO: Consolidamento Radice Ovest
Planimetria e sezioni di progetto - Soluzione B

PROGETTAZIONE:

Capogruppo Mandataria: MODIMAR S.r.l. - Via Monte Zebio 40 - ROMA — Dott. Ing. Paolo Contini

Mandante: VAMS Ingegneria — Dott. Ing. Niccolò Saraca

Mandante: DINAMICA s.r.l. Ingegneria - Servizi - Costruzioni — Dott. Ing. Antonino Sutera

Mandante: 3TI PROGETTI ITALIA INGEGNERIA INTEGRATA S.p.A. — Dott. Ing. Alfredo Ingletti

CONTINI PAOLO 18.05.2023 11:49:57 GMT+01:00

REVISIONI		
1	28/04/2023	INTEGRAZIONE PROGETTO DI AMPLIAMENTO DEL MOLO E AGGIORNAMENTO TITOLO PFTE
0	27/01/2021	EMISSIONE
REV. n°	DATA	MOTIVAZIONE

R.U.P.: Ing. Massimiliano MACCARONE

VISTI/APPROVAZIONI: