## DETTAGLIO "A"

### POZZETTO DI TERRA CON BTH

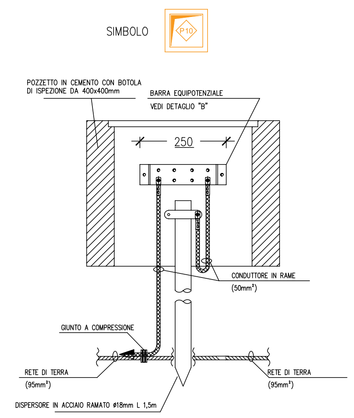


## DETTAGLIO "B"

### BARRA DI TERRA EQUIPOTENZIALE

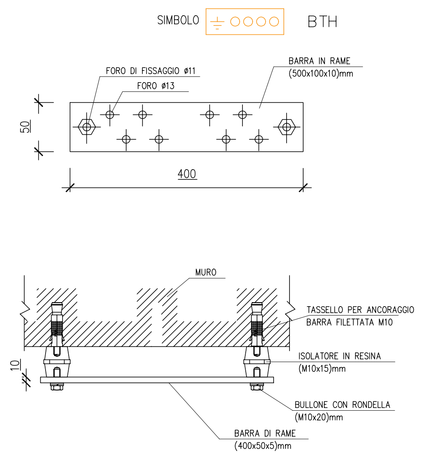


## DETTAGLIO "C"

### GIUNTO A COMPRESSIONE IN OTTONE TIPO "C"

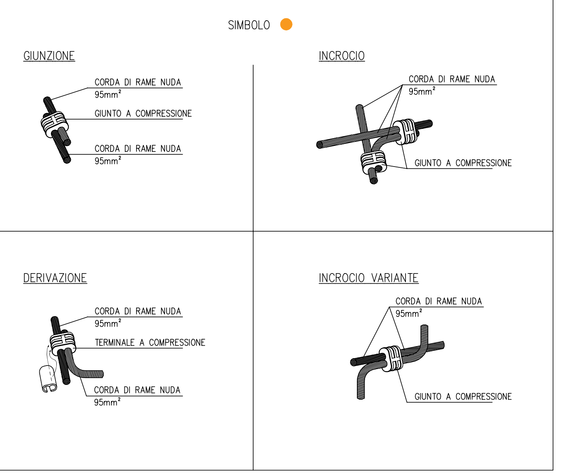


## DETTAGLIO "D"

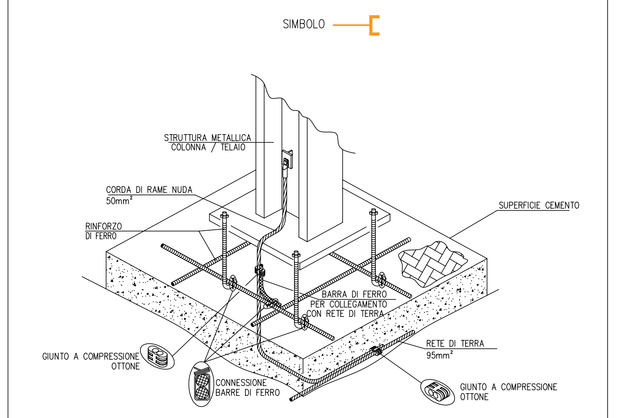


## DETTAGLIO CAVIDOTTO - STRADA

### SEZIONE TIPICA DI POSA DELLA LINEA CAVO 2 TERNE

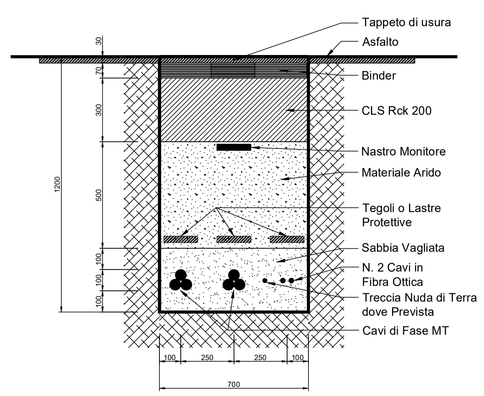


## DETTAGLIO CAVIDOTTO - TERRENO

### SEZIONE TIPICA DI POSA DELLA LINEA CAVO 2 TERNE

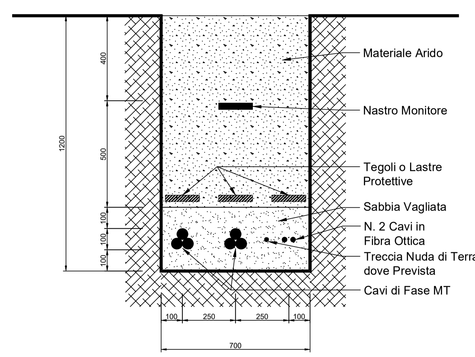


## DETTAGLIO CAVIDOTTO - STRADA

### SEZIONE TIPICA DI POSA DELLA LINEA CAVO 1 TERNA

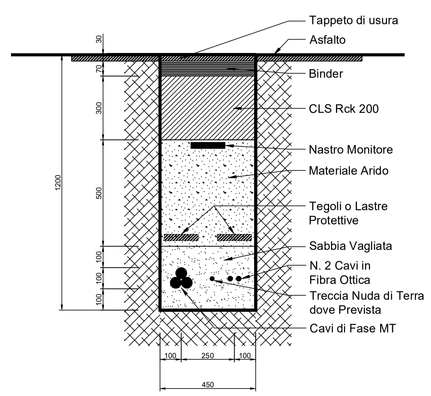


## DETTAGLIO CAVIDOTTO - TERRENO

### SEZIONE TIPICA DI POSA DELLA LINEA CAVO 1 TERNA

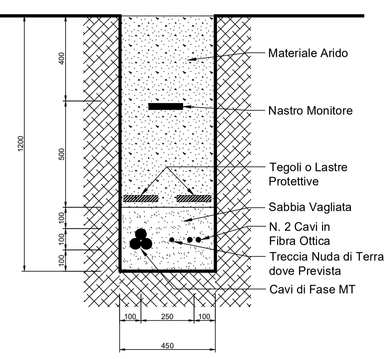


## DETTAGLIO STRADA

### SEZIONE TIPICA DI POSA DELLA LINEA CAVO 4 TERNE

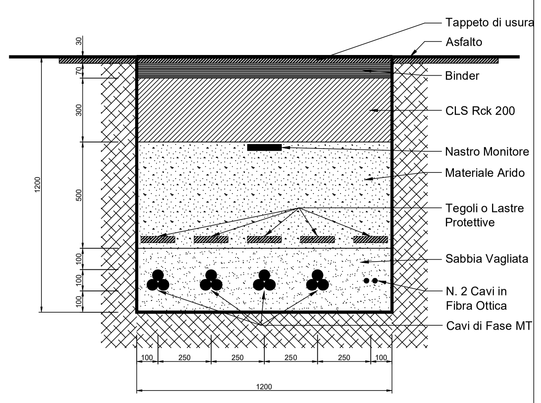


## DETTAGLIO TERRENO

### SEZIONE TIPICA DI POSA DELLA LINEA CAVO 4 TERNE

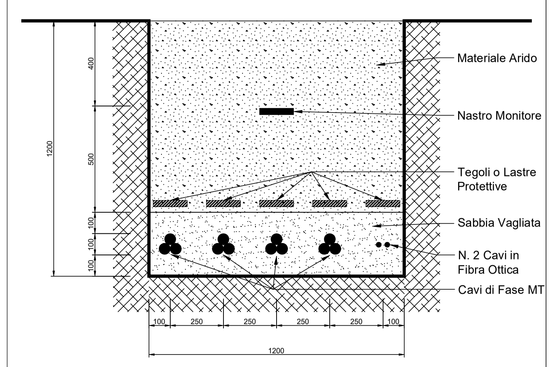


## DETTAGLIO VASCA DI RACCOLTA OLIO TR ELEVATORE

### SEZIONE TIPICA DELLA VASCA

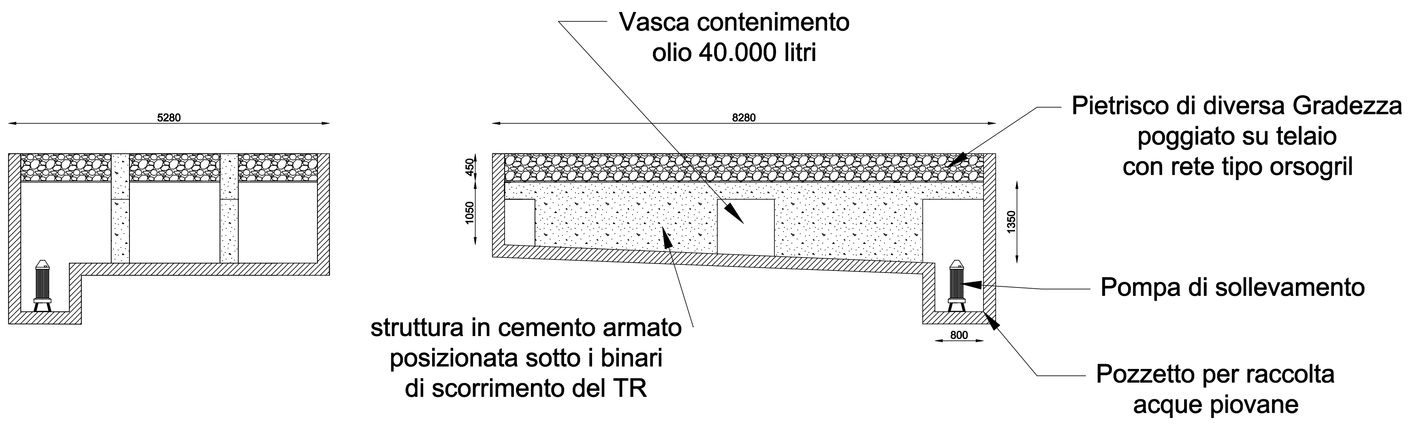


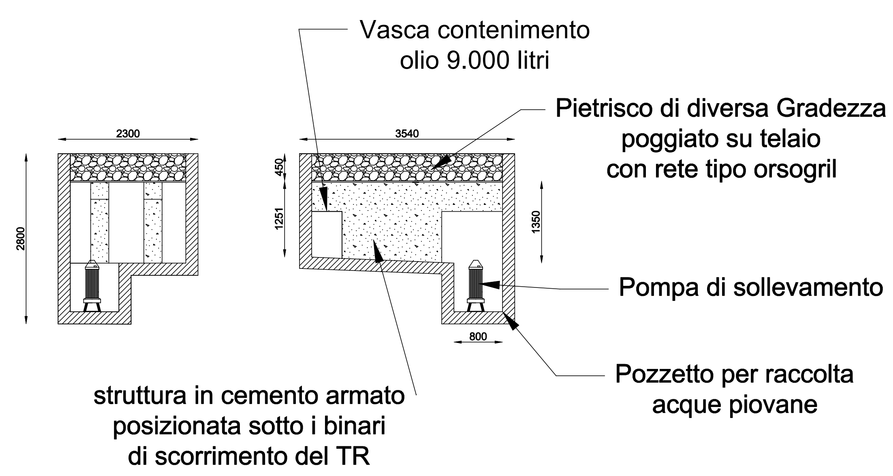


Regione Calabria — Comune di TORRE DI RUGGIERO — Comune di CHIARAVALLE CENTRALE — Comune di PETRIZZI — Provincia di Catanzaro

**PROGETTO DEFINITIVO PER LA REALIZZAZIONE DI UN IMPIANTO EOLICO COSTITUITO DA 10 AEROGENERATORI DA REALIZZARE NEI COMUNI DI TORRE DI RUGGIERO ( CZ ) E CHIARAVALLE CENTRALE ( CZ ) E RELATIVE OPERE DI CONNESSIONE ALLA R.T.N. RICADENTI NEL COMUNE DI PETRIZZI ( CZ )**

DISEGNO DI DETTAGLIO RETE DI TERRA, CAVIDOTTI E VASCA RACCOLTA OLIO

ELABORATO **A.16.b.11.1**


**PROPONENTE:**

Statkraft

**SKI W A1 s.r.l.**
via Caradosso n.9
Milano 20123
P.Iva 11412940964

**PROGETTO E SIA:**

ATECH
*Via Cadutti di Nassiriya, 55*
*70124- Bari (BA)*
*pec: atechart@legalmail.it*

*Ing.Alessandro Artezza*

ORDINE DEGLI INGEGNERI INGEGNERE Alessandro Artezza Sez. A - 10743 PROVINCIA DI BARI

*Il DIRETTORE TECNICO*
*Ing. Orazio Tricarico*

ORDINE DEGLI INGEGNERI ORAZIO TRICARICO Sez. A - 4985 PROVINCIA DI BARI

**PROGETTO ELETTRICO:**

wwwire Electro Technical Engineering Consultancy & Projects
Via Conilea, 189 - 86039 Termoli (CB) - Italy
T.: +39 0875 751452 - M. +39 3294130607 - wirestudioerte@gmail.com

COLLEGIO DEGLI INGEGNERI CONFEDERATI ITALIA CENTRALE

SOLARITES GLOBALE ENERGIA

**SOLARITES s.r.l.**
piazza V.Emanuele II n.14
Ceva (CN) 12073


| EM./REV. | DATA | REDATTO | VERIFICATO | APPROVATO | DESCRIZIONE |
|---|---|---|---|---|---|
| 0 | 13/03/2023 | L.P. | L.P. | L.P. | *Progetto Definitivo* |