ARMAURA PALI ø1500 (L=15.00m n°tot=13)

Scala 1:50

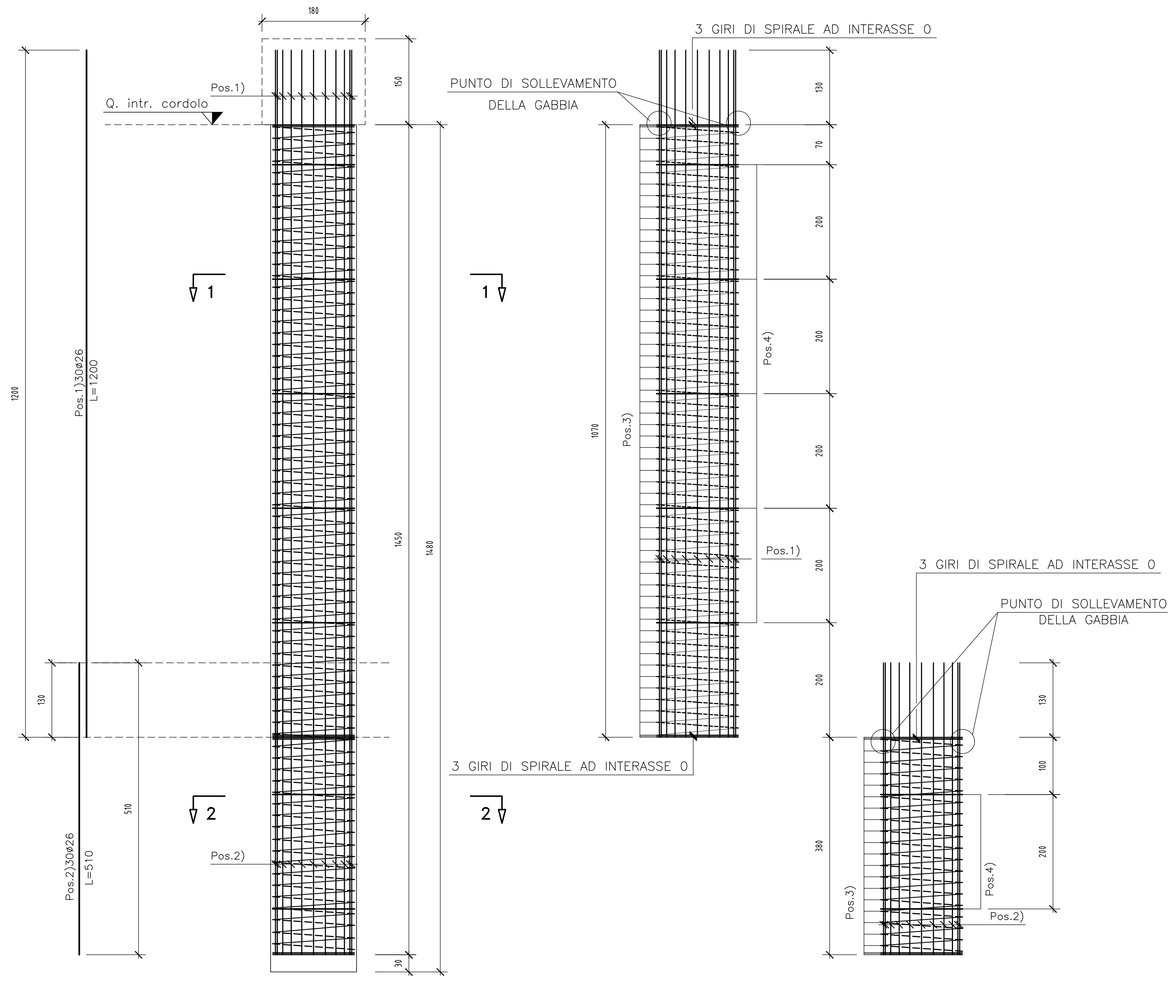

ARMATURA CORDOLO (180x130)

Scala 1:50

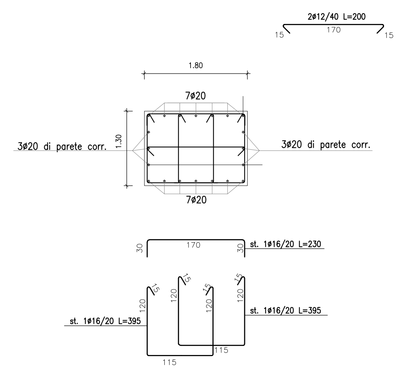

NOTA: PER LA TABELLA MATERIALI FARE RIFERIMENTO ALL'ELABORATO "L0703213E160M0000TV001"

SEZIONE 1–1

Scala 1:20

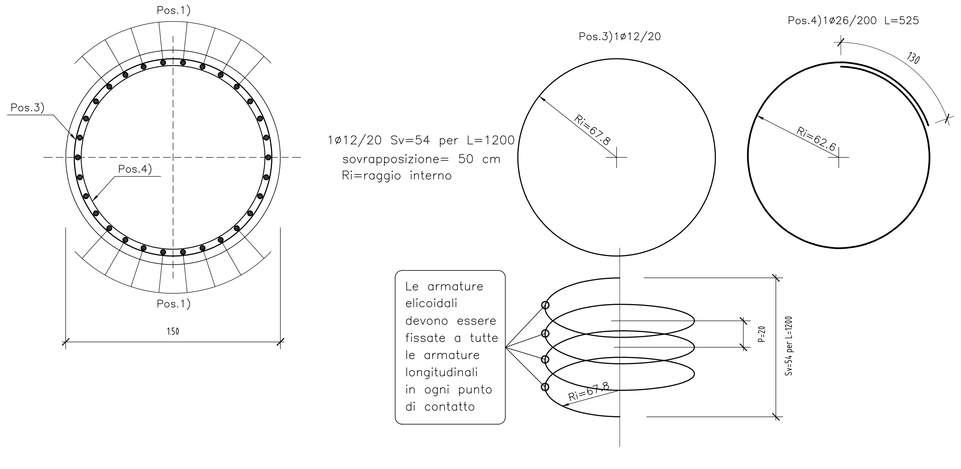

SEZIONE 2–2

Scala 1:20

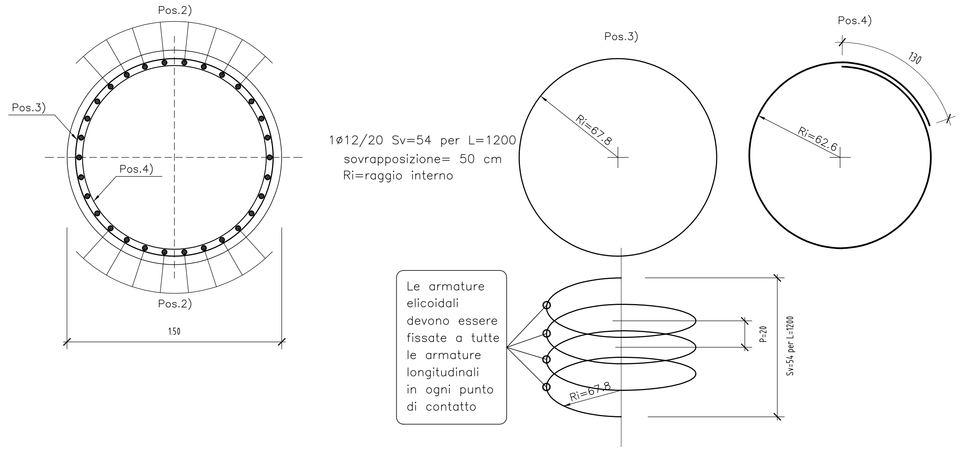

QUADRILATERO Marche Umbria S.p.A.

ASSE VIARIO MARCHE-UMBRIA
E QUADRILATERO DI PENETRAZIONE INTERNA
MAXI LOTTO 2

LAVORI DI COMPLETAMENTO DELLA DIREETTRICE PERUGIA ANCONA:
SS. 318 DI "VALFABBRICA", TRATTO PIANELLO-VALFABBRICA
SS. 76 "VAL D'ESINO", TRATTI FOSSATO VICO - CANCELLI E ALBACINA - SERRA SAN QUIRICO
"PEDEMONTANA DELLE MARCHE", TRATTO FABRIANO-MUCCIA-SFERCIA.

PERIZIA DI VARIANTE

CONTRAENTE GENERALE:
DIRPA 2 s.c.a r.l.

Il Responsabile del Contraente Generale:

PROGETTAZIONE:
Partecipazioni Italia S.p.A.

IL PROGETTISTA:
Dott. Ing. Salvatore Lieto
Ordine degli Ingegneri Prov. di Mantova n.1147

IL GEOLOGO:
Geol. Alvanzo Bambini
Ordine dei Geologi Regione Toscana n.1052

PROGETTAZIONE ALLA PROGETTAZIONE:
TECNOSTRUTTURE S.r.l.
Sede Legale:
Piazza Regina Margherita n.27 - 00198 Roma
Sede Operativa:
Via della Quercia n. 12 - 00157 Roma

VISTO
IL RESPONSABILE DEL PROCEDIMENTO
Ing. Iginio Farotti

IL PROGETTISTA
Ing. Salvatore Lieto

VISTO
UCSB
Ing. Vincenzo Pardo

Firmato digitalmente da
DIRETTORE DEI LAVORI
Ing. Vincenzo Pardo

2.1.3 - PEDEMONTANA DELLE MARCHE
1° Stralcio funzionale - Castelraimondo Nord - Castelraimondo Sud
4° Stralcio funzionale - Castelraimondo Sud - Innesto SS77 a Muccia

Opere di sostegno e dreni
MU0021 Paratia di pali
Armatura pali e cordoli di testa

SCALA: *1:50/1:20*

DATA: *22.12.2021*

Codice Unico di Progetto (CUP) F12C03000050021 (assegnato CIPE 20.04.2015)

CODICE ELABORATO:	Opera	Tratto	Settore	CEE	WBS	Id.doc	n° progr	Rev.
	L0703	213	E	16	MU0021	ARM	01	A

Rev.	Data	Descrizione	Redatto		Controllato	Approvato
A	22/12/2021	Emissione	TECNOSTRUTTURE	TECONSTRUTTURE	A. Tosiani	S. Lieto