POZZETTO DI IMBOCCO

PIANTA SPICCATO
Scala 1:20

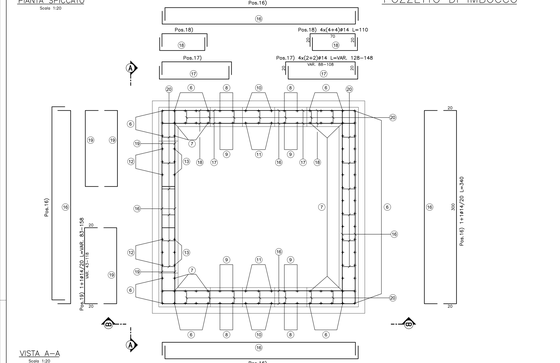

VISTA A–A
Scala 1:20

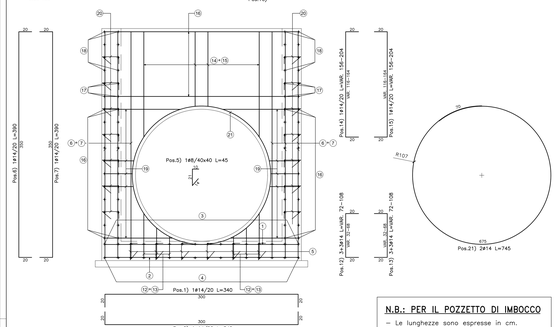

VISTA B–B
Scala 1:20

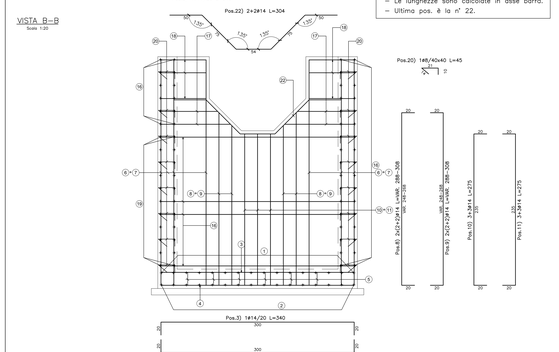

N.B.: PER IL POZZETTO DI IMBOCCO
- Le lunghezze sono espresse in cm.
- Le lunghezze sono calcolate in asse barra.
- Ultima pos. è la n° 22.

POZZETTO INTERMEDIO

PIANTA SPICCATO
Scala 1:20

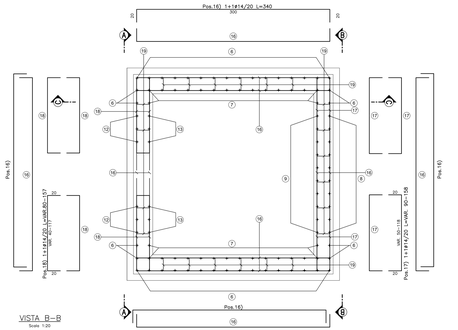

VISTA B–B
Scala 1:20

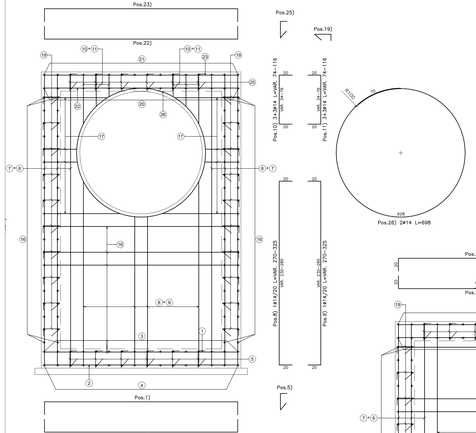

SEZIONE C–C
Scala 1:20

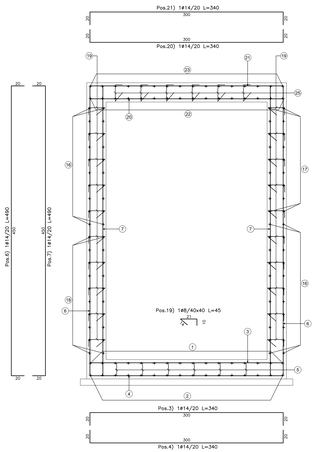

N.B.: PER IL POZZETTO INTERMEDIO
- Le lunghezze sono espresse in cm.
- Le lunghezze sono calcolate in asse barra.
- Ultima pos. è la n° 26.

VISTA A–A
Scala 1:20

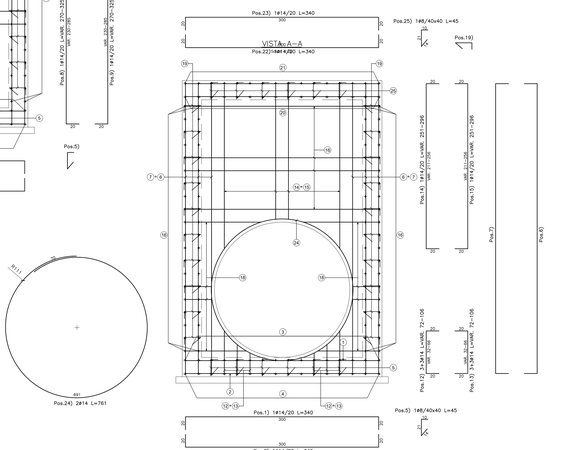

VASCA DI SBOCCO

SEZIONE A–A
Scala 1:25

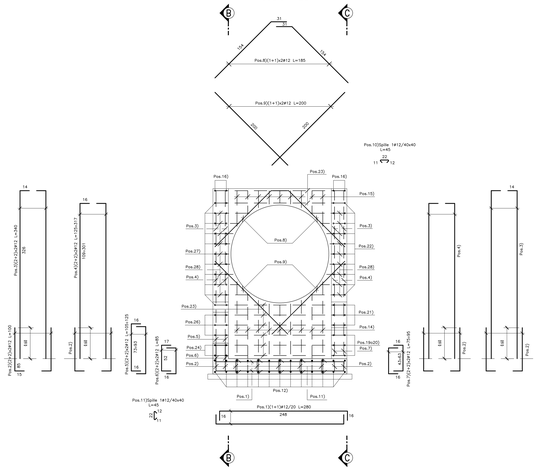

SEZIONE B–B
Scala 1:25

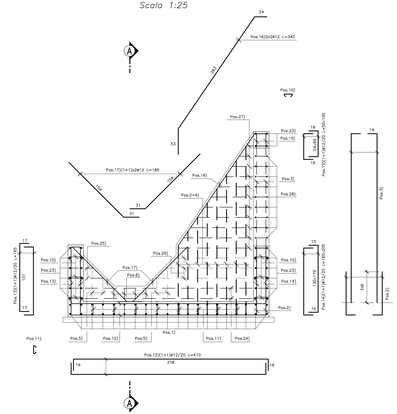

SEZIONE C–C
Scala 1:25

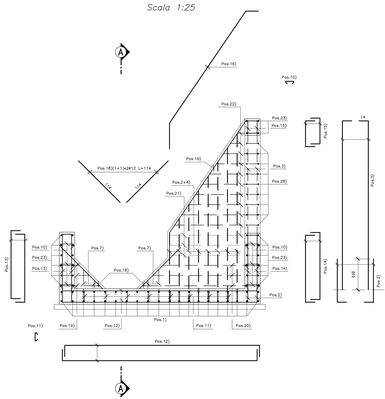

PIANTA ALLO SPICCATO
Scala 1:25

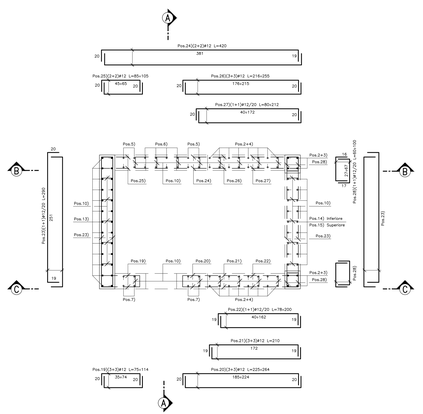

N.B.: PER LA VASCA DI SBOCCO
- Le lunghezze sono espresse in cm.
- Le lunghezze sono calcolate in asse barra.
- Ultima pos. è la n° 28.

N.B.: PER LA TABELLA MATERIALI FARE RIFERIMENTO ALL'ELABORATO: L0703213E16OM0000TN01

QUADRILATERO Marche Umbria S.p.A.

ASSE VIARIO MARCHE-UMBRIA
E QUADRILATERO DI PENETRAZIONE INTERNA
MAXI LOTTO 2

LAVORI DI COMPLETAMENTO DELL'ASSE TIRRENICO: PERUGIA ANCONA:
SS. 318 DI "VALFABBRICA-CAMPELLO-VALTOPINA-VALSCHIERA"
SS. 76 "VAL D'ESINO", TRATTI FORMATO VICO - CANCELLI E ALBACINA - SERRA SAN QUIRICO
"PEDEMONTANA DELLE MARCHE", TRATTO FABRIANO-MUCCIA-SFORZEA

PROGETTO ESECUTIVO DI DETTAGLIO

CONTRAENTE GENERALE: DIRPA 2 s.c.a r.l.

Il Responsabile del Contraente Generale:

PROGETTAZIONE: Partecipazioni Italia S.p.A.
IL PROGETTISTA: Dott. Ing. Salvatore Leto
Ordine Ingegneri Provincia di Reggio Calabria n.1147
FIRMA DIGITALE ENTE: IT-LTO-2022 CN=LETO SERIALNUMBER=IT:LETOSL80L01H224I

ASSISTENZA ALLA PROGETTAZIONE: TECNOSTRUTTURE S.r.l.
Via Ugo Bassi, 4 - 61029 Urbino (PU)
Tel. 0722 320311 - Fax 0722 328 286
IL PROGETTISTA: Dott. Ing. Antonio Tonzani

VISTO IL RESPONSABILE DEL PROCEDIMENTO: Ing. Ignio Farotti
IL COORDINATORE DELLA SICUREZZA IN FASE DI ESECUZIONE: Ing. Vincenzo Pardo
IL DIRETTORE DEI LAVORI: Ing. Peppino Mancuso

2.1.3 - PEDEMONTANA DELLE MARCHE
1° Stralcio funzionale - Casteldiamante Sud - Casteldiamante Sud
4° Stralcio funzionale - Casteldiamante Sud - Inserto SS77 a Muccia
OPERE D'ARTE MINORI
TOMBINO Ø 1500 mm al Km 1+140
Acquafatta

Ing. Ignio FAROTTI
VISTO Il Direttore dei Lavori Ing. Peppino Mancuso
Novembre 2021

Codice Unico di Progetto (CUP) F12C03000050021 (assegnato CIPE 20.04.2015)

CODICE ELABORATO: L0703213EI16OM0002ARM01B

Rev.	Data	Descrizione	Redatto		Controllato	Approvato
A	Marzo 2020	Emissione P. E.	Progettisti	M. Santi	S. Letto	A. Grecucci
B	Novem. 2021	Emissione Progetto di Dettaglio	Tecnostrutture	Tecnostrutture	A. Tonzani	S. Letto

Firmato digitalmente da Ing. Peppino Mancuso
DIRETTORE DEI LAVORI
Ing. Peppino Mancuso