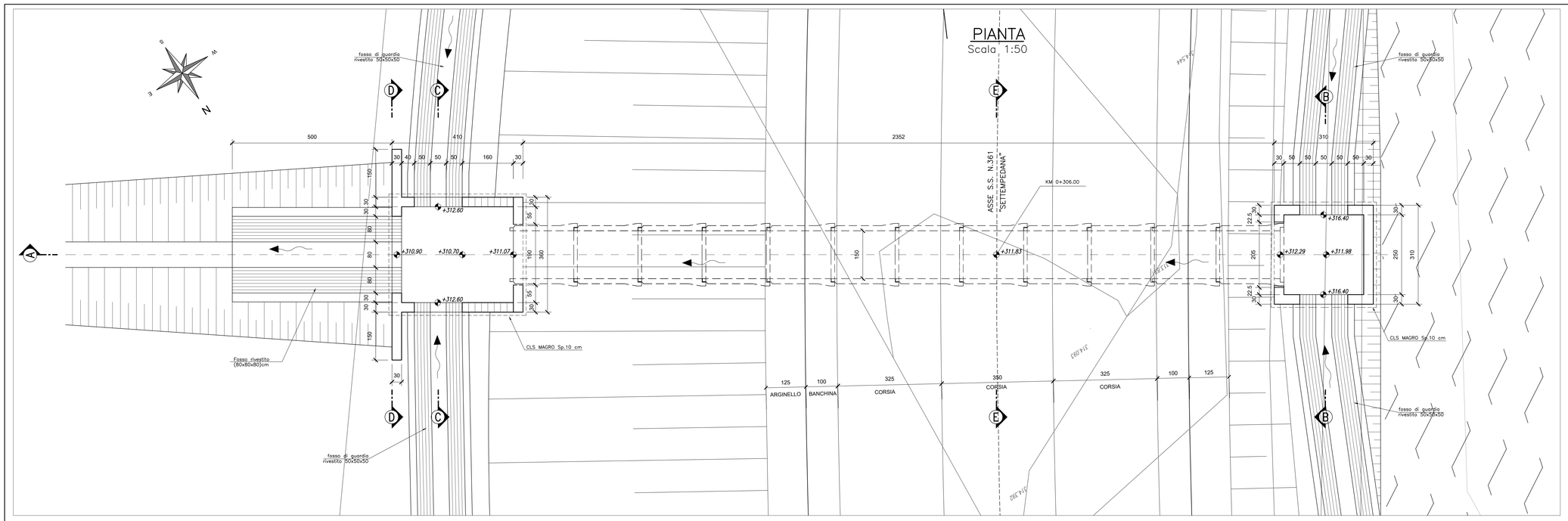

ELEMENTO PREFABB.
Scala 1:50

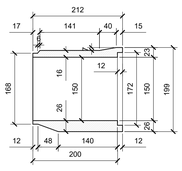

SEZIONE A–A
Scala 1:50

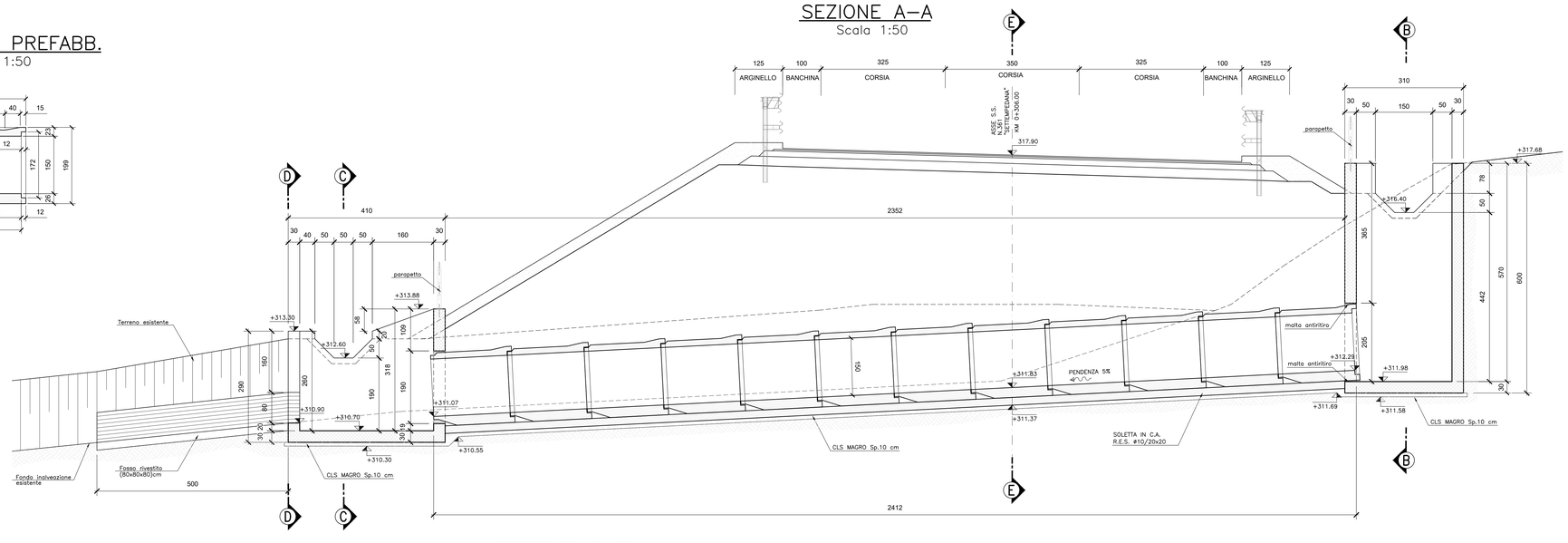

SEZIONE B–B
Scala 1:50

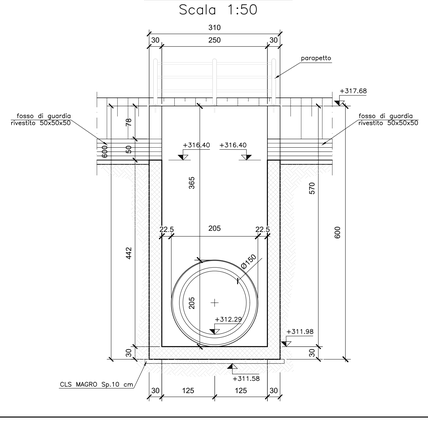

SEZIONE C–C
Scala 1:50

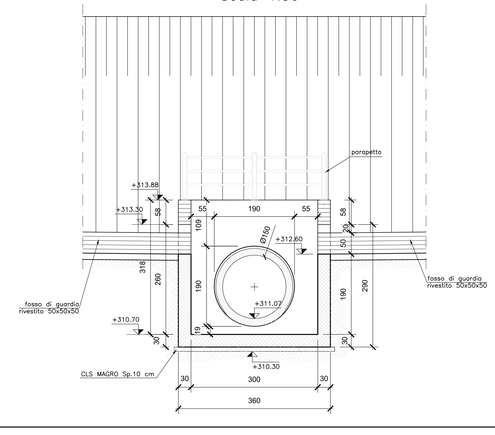

SEZIONE D–D
Scala 1:50

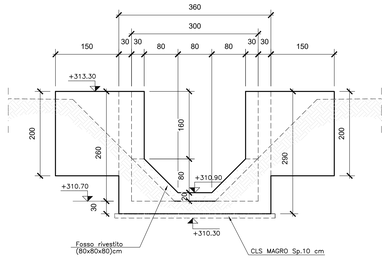

SEZIONE E–E
Scala 1:50

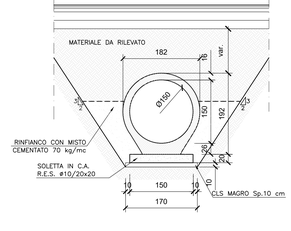

N.B.: PER LA TABELLA MATERIALI FARE RIFERIMENTO ALL'ELABORATO: L0703213E160M0000TVI01

QUADRILATERO Marche Umbria S.p.A.

ASSE VIARIO MARCHE-UMBRIA
E QUADRILATERO DI PENETRAZIONE INTERNA
MAXI LOTTO 2

LAVORI DI COMPLETAMENTO DELLA DIRETTRICE PERUGIA ANCONA:
SS. 318 DI "VALFABBRICA", TRATTO PIANELLO -VALFABBRICA
SS. 76 "VAL D'ESINO", TRATTI FOSSATO VICO - CANCELLI E ALBACINA - SERRA SAN QUIRICO
"PEDEMONTANA DELLE MARCHE", TRATTO FABRIANO-MUCCIA-SFERCIA.

PROGETTO ESECUTIVO DI DETTAGLIO

CONTRAENTE GENERALE:
DIRPA 2 s.c.a r.l.

Il Responsabile del Contraente Generale:
GIACOMO ZANCHINI 2022.12.16 12:17:50

PROGETTAZIONE:
Partecipazioni Italia S.p.A.

IL PROGETTISTA:
Dott. Ing. Salvatore Lieto
Ordine degli Ingegneri Prov. di Mantova n.1147
SALVATORE LIETO 12.12.2022 17:53:34 GMT+00:00

ASSISTENZA ALLA PROGETTAZIONE:
TECNOSTRUTTURE S.r.l.
SEDE LEGALE: Via Giacomo Matteotti n.27 – 00198 Roma
SEDE OPERATIVA: Via delle Querceto n. 13 – 00037 Segni (RM)

IL PROGETTISTA:
Dott. Ing. Antonio Tosiani

VISTO
IL RESPONSABILE DEL PROCEDIMENTO:
VISTO: IGINIO FAROTTI
Ing. Iginio Farotti

IL COORDINATORE DELLA SICUREZZA IN FASE DI ESECUZIONE:
Firmato digitalmente da: Vincenzo Pardo Data: 2025.02.14 16:44:08
Ing. Vincenzo Pardo
VISTO IL CSE Ing. Vincenzo Pardo

IL DIRETTORE DEI LAVORI:
Firmato digitalmente da: Peppino Marascio Data: 2022.12.16 12:16:36
Ing. Peppino Marascio
DIRETTORE DEI LAVORI

2.1.3 - PEDEMONTANA DELLE MARCHE
3° Stralcio funzionale - Castelraimondo Nord - Castelraimondo Sud
4° Stralcio funzionale - Castelraimondo Sud - Innesto SS77 a Muccia
OPERE D'ARTE MINORI - OPERE IDRAULICHE
VIABILITA' SETTEMPETANA -TOMBINO 01500 al Km 0+306
Stralcio planimetrico, sezioni e carpenterie

SCALA: 1:50
DATA: Febbraio 2022

Codice Unico di Progetto (CUP) F12C03000050021 (assegnato CIPE 20.04.2015)

CODICE ELABORATO:	Opera	Tratto	Settore	CEE	WBS	Id.doc.	n° progr	Rev.
	L07	03	213	E 16	OI0068	CRP	01	A

Rev.	Data	Descrizione	Redatto		Controllato	Approvato
A	Febbraio 2022	Emissione Progetto di Dettaglio	Tecnostrutture	Tecnostrutture	A. Tosiani	S. Lieto