SEZIONE A–A
Scala 1:25

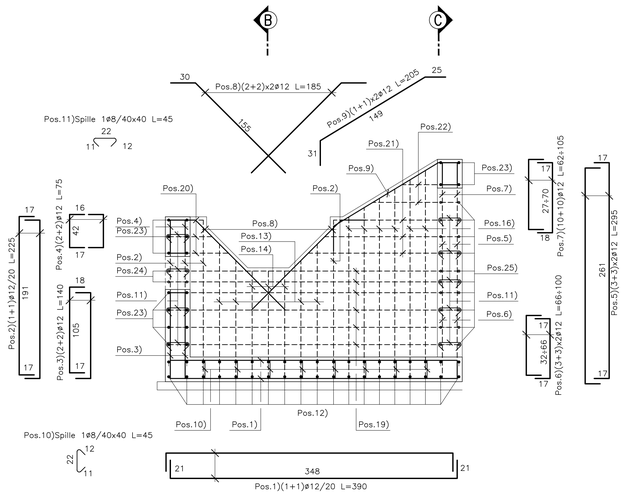

SEZIONE B–B
Scala 1:25

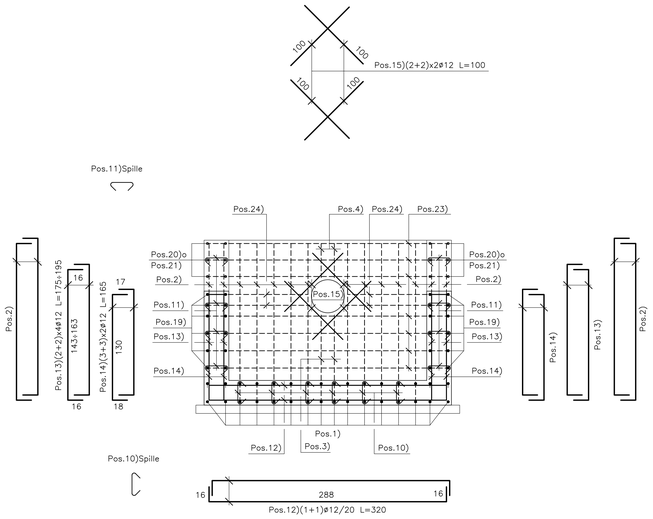

PIANTA DI RIFERIMENTO
Scala 1:100

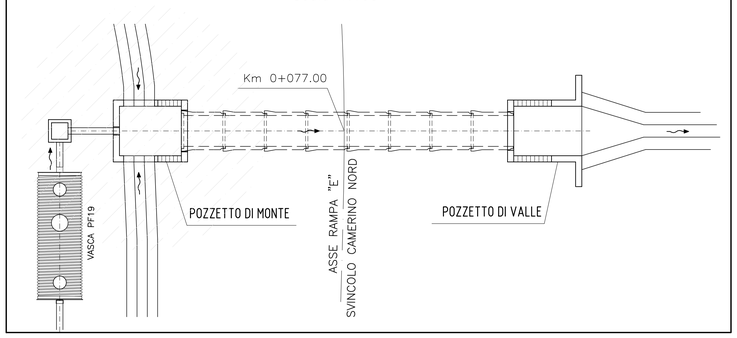

TABELLA FERRI

POS.	ϕ / passo	Lunghezza (cm)	Peso cad. (Kg m)	N°	Peso (Kg)
1	12 /20	390	0,888	32	111
2	12 /20	225	0,888	32	64
3	12	140	0,888	4	5
4	12	75	0,888	4	3
5	12	295	0,888	12	31
6	12	83 med.	0,888	12	9
7	12	84 med.	0,888	20	15
8	12	185	0,888	8	13
9	12	205	0,888	4	7
10	8 /40x40	45	0,395	45	8
11	8 /40x40	45	0,395	102	18
12	12 /20	320	0,888	38	108
13	12	185 med.	0,888	16	26
14	12	165	0,888	12	18
15	12	100	0,888	8	7
16	12	258 med.	0,888	28	64
17	12	240	0,888	4	9
18	12	195	0,888	4	7
19	12 /20	390	0,888	24	83
20	12	100 med.	0,888	12	11
21	12	210 med.	0,888	12	22
22	12	128 med.	0,888	8	9
23	12 /20	330	0,888	18	53
24	12	164 med.	0,888	8	12
25	12	103 med.	0,888	40	37
TOTALE Kg					750

N.B.: PER LA TABELLA MATERIALI FARE RIFERIMENTO ALL'ELABORATO: L0703213E160M0000TVI01

N.B.:
- Le lunghezze sono espresse in cm.
- Le lunghezze sono calcolate in asse barra.
- Ultima pos. è la n° 25.

SEZIONE C–C
Scala 1:25

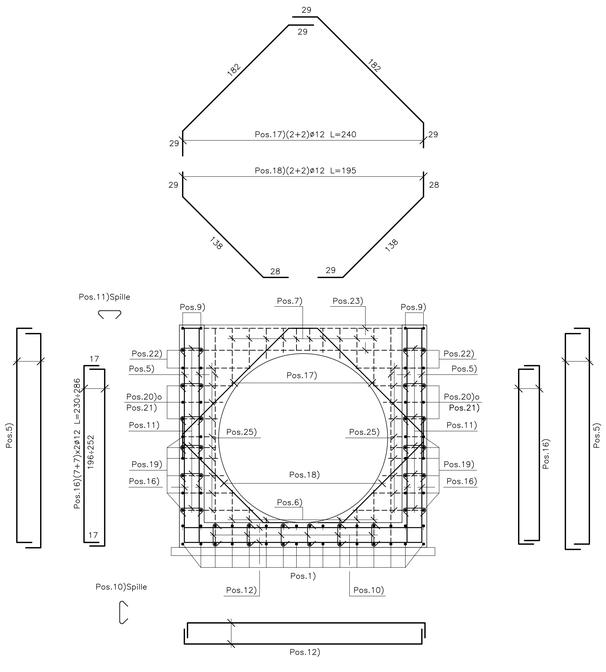

PIANTA ALLO SPICCATO
Scala 1:25

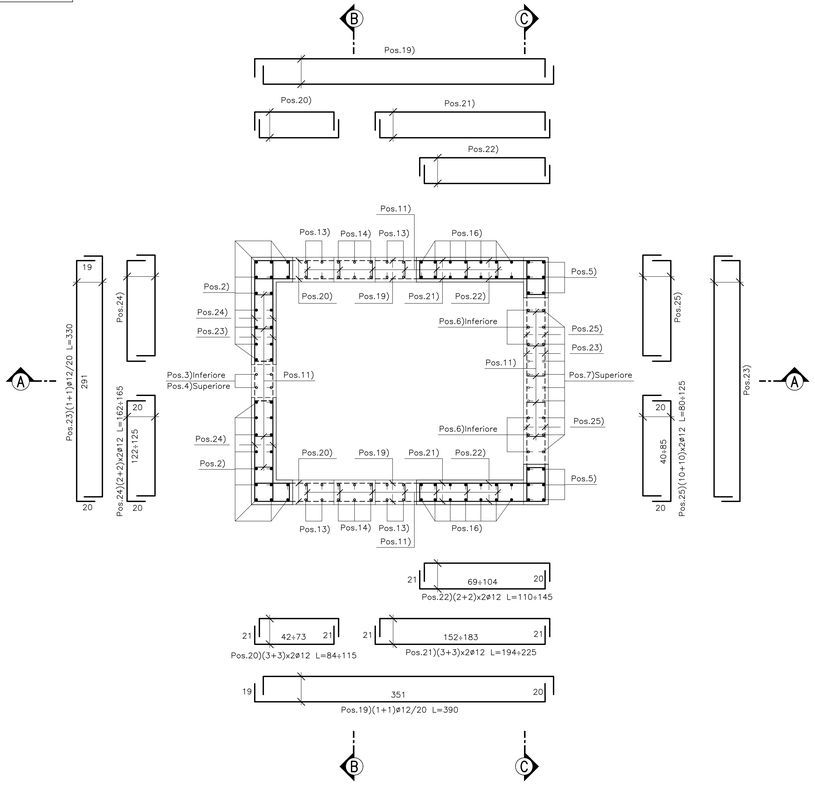

QUADRILATERO Marche Umbria S.p.A.

ASSE VIARIO MARCHE-UMBRIA
E QUADRILATERO DI PENETRAZIONE INTERNA
MAXI LOTTO 2

LAVORI DI COMPLETAMENTO DELLA DIRETTRICE PERUGIA ANCONA:
SS. 318 DI "VALFABBRICA", TRATTO PIANELLO -VALFABBRICA
SS. 76 "VAL D'ESINO", TRATTI FOSSATO VICO - CANCELLI E ALBACINA - SERRA SAN QUIRICO
"PEDEMONTANA DELLE MARCHE", TRATTO FABRIANO-MUCCIA-SFERCIA.

PERIZIA DI VARIANTE

CONTRAENTE GENERALE:
DIRPA 2 s.c.a r.l.

Il Responsabile del Contraente Generale:
GIACOMO ZANCHINI
2022.12.16 14:13:27 GMT

PROGETTAZIONE:
Partecipazioni Italia S.p.A.

IL PROGETTISTA:
Ing. Salvatore Lieto
Ordine degli Ingegneri Prov. di Mantova n.1147

IL GEOLOGO:
Geol. Amedeo Babbini
Ordine dei Geologi Regione Toscana n.1032

Il Geologo
2022.12.16 12:32:52
Babbini Amedeo

ASSISTENZA ALLA PROGETTAZIONE:
TECNOSTRUTTURE S.r.l.
SEDE LEGALE:
Via Cesare Battisti Margherita n.27 – 30100 Rimini
SEDE OPERATIVA:
Via delle Guerciete n. 13 – 00037 Segni (RM)

IL PROGETTISTA:
Dott. Ing. Antonio Tosiani

VISTO
IL RESPONSABILE DEL PROCEDIMENTO:
VISTO IGINIO FAROTTI
Ing. Iginio Farotti

Firmato digitalmente da: Antonio Tosiani
DIRETTORE DEI LAVORI
Ing. Ivoppolo Marcello
Firmato digitalmente da: Ivoppolo Marcello
Ing. Vincenzo PARDO
VISTO IL CSE Ing. Vincenzo Pardo

2.1.3 - PEDEMONTANA DELLE MARCHE
1° Stralcio funzionale - Castelraimondo Nord - Castelraimondo Sud
4° Stralcio funzionale - Castelraimondo Sud - Innesto SS77 a Muccia

OPERE IDRAULICHE
SVINCOLO DI CAMERINO NORD
Rampa "E" - Tombino Ø 1500 - Armatura vasca di imbocco

SCALA: 1:25
DATA: Maggio 2022

Codice Unico di Progetto (CUP) F12C03000050021 (assegnato CIPE 20.04.2015)

CODICE ELABORATO: (Opera / Tratto / Settore / CEE / WBS / Id.doc. / n° progr. / Rev.)
L O 7 0 3 2 1 3 E 1 6 O 1 0 1 0 0 A R M 0 1 A

Rev.	Data	Descrizione	Redatto		Controllato	Approvato
A	Maggio 2022	Emissione a seguito istruttoria ANAS	Tecnostrutture	Tecnostrutture	A. Tosiani	S. Lieto
B						
C						