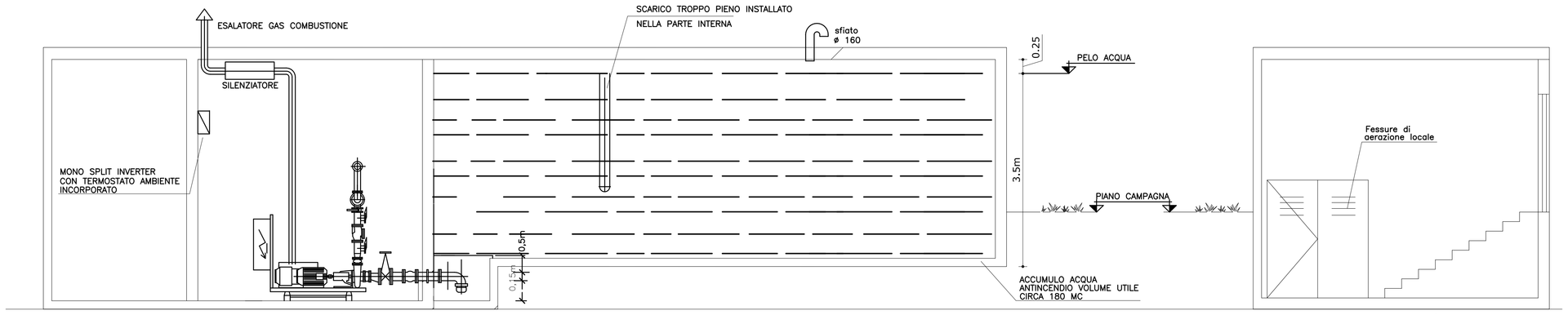

SEZIONE AA'

SEZIONE BB'

ELETTRICO CENTRALE
Scala 1:100

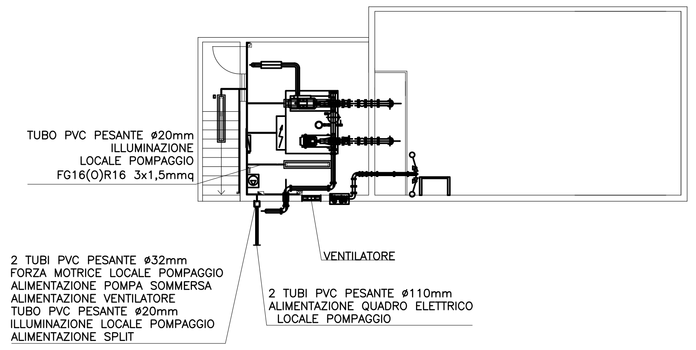

LEGENDA LOCALE TECNICO

- QUADRO ELETTRICO
- POZZETTO IN CLS – 60X60X90CM
- TUBO PVC PESANTE ø63MM PER DISTRIBUZIONE INTERRATA
- TUBO FE–ZN PER DISTRIBUZIONE A VISTA
- LUCE LED CON PLAFONIERA IN POLICARBONATO IP65 2X28W
- KIT INVERTER–BATTERIA A BORDO LAMPADA PER ILLUMINAZIONE D'EMERGENZA AUTONOMIA 1H
- CASSETTA DI DERIVAZIONE DA PARETE DIM MINIME 10x10mm CON COPERCHIO E VITI IMPERDIBILI GRADO DI PROTEZIONE IP55
- INTERRUTTORE UNIPOLARE COMANDO LUCI IN CUSTODIA IP55

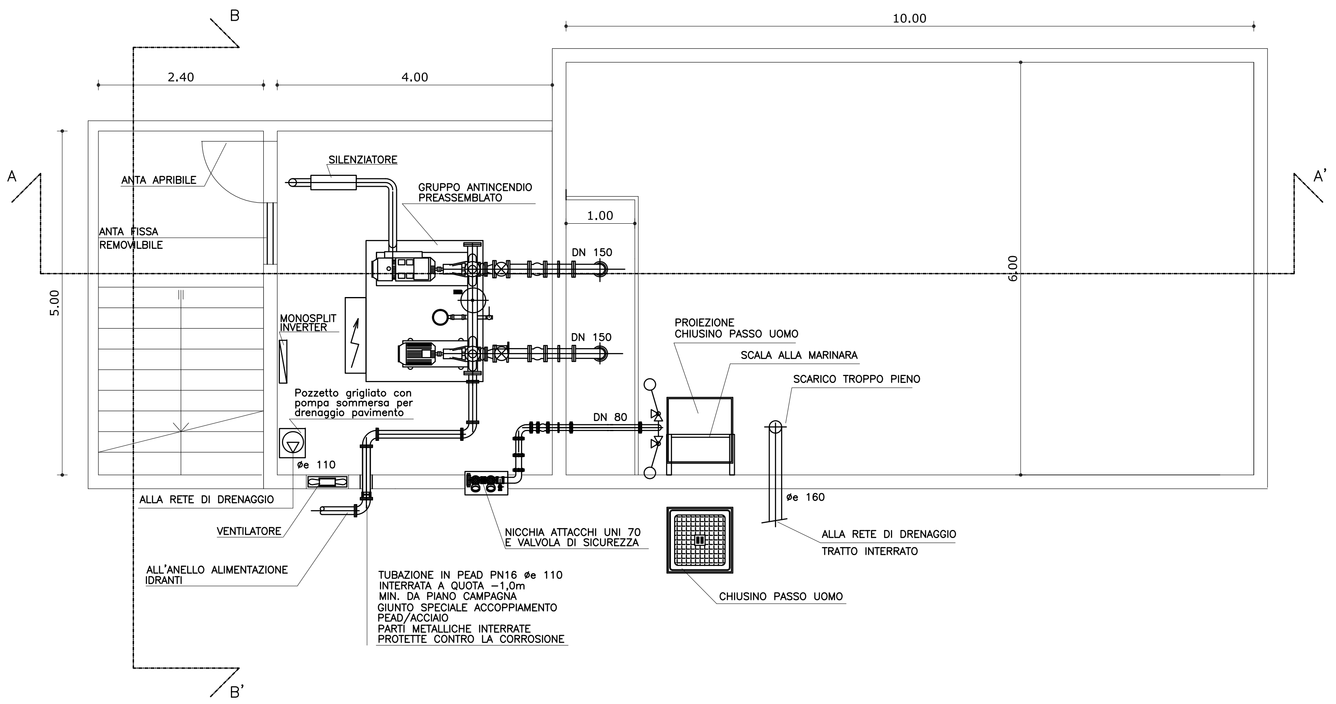

SCHEMA GRUPPO ATTACCO MOTOPOMPA VV.F

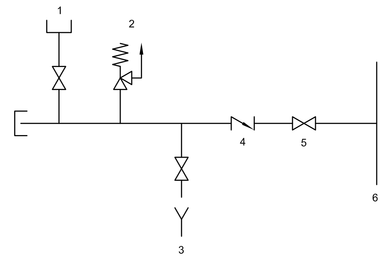

1 ATTACCO DN 70 CON GIRELLO
2 VALVOLA DI SICUREZZA
3 DISPOSITIVO DI DRENAGGIO AUTOMATICO
(NECESSARIO IN CASO DI RISCHIO DI GELO)
4 VALVOLA DI RITEGNO
5 VALVOLA D'INTERCETTAZIONE (NORMALMENTE APERTA)
6 COLLETTORE

TIPOLOGIA GRUPPO DI PRESSURIZZAZIONE ANTINCENDIO A NORMA UNI 12845

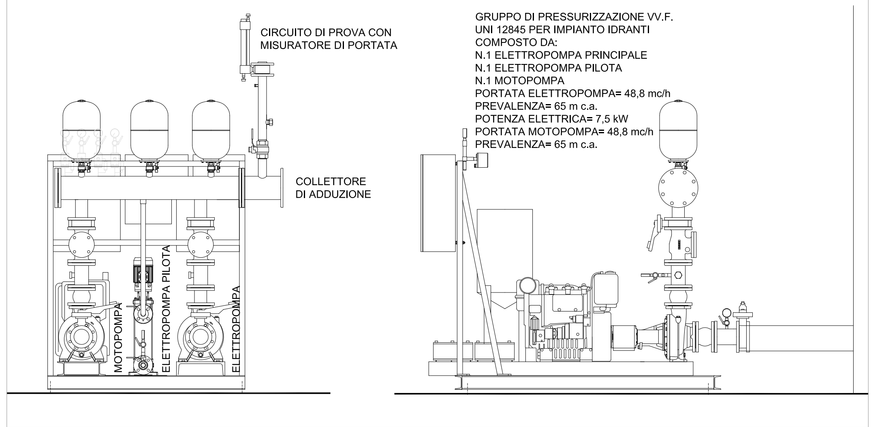

LEGENDA SCHEMA DI SISTEMA DI PRESSURIZZAZIONE

- VALVOLA DI RITEGNO
- VALVOLA DI INTERCETTAZIONE
- VALVOLA DI FONDO COMPRESA DI FILTRO MECCANICO E VALVOLA DI RITEGNO DN XX INDICA IL DIAMETRO NOMINALE DELLE VALVOLE
- VALVOLA A SFERA
- POMPA (v. tabella per caratteristiche tecniche)
- GIUNTO ANTIVIBRANTE PER GRUPPO DI PRESSURIZZAZIONE
- SCARICO ALL'ESTERNO
- MANOMETRO
- VASO DI ESPANSIONE
- PUNTO DI CONTROLLO
- SEGNALE LUMINOSO
- ALLARME SONORO
- QE — QUADRO ELETTRICO PER ALIMENTAZIONE E SISTEMA CONTROLLO POMPE

CARATTERISTICHE GRUPPO DI PRESSURIZZAZIONE

GRUPPO POMPE ANTINCENDIO A NORME UNI–EN 12845 DIESEL ED ELETTRICI.
CAMPO DI TEMPERATURA DA 0°c E 40°C.

PUNTO DI FUNZIONAMENTO: PORTATA: 780 l/min PREVALENZA: 65 m.c.a.

ELETTROPOMPA:	POT. ELETTRICA 18.5 kW – ALIMENTAZIONE 3x400 V
MOTOPOMPA ALIMENTATA DIESEL:	POTENZA 19 kW – ALIM. CARICABATTERIE 1x220 V
ELETTROPOMPA PILOTA:	POT. ELETTRICA 1.5 kW

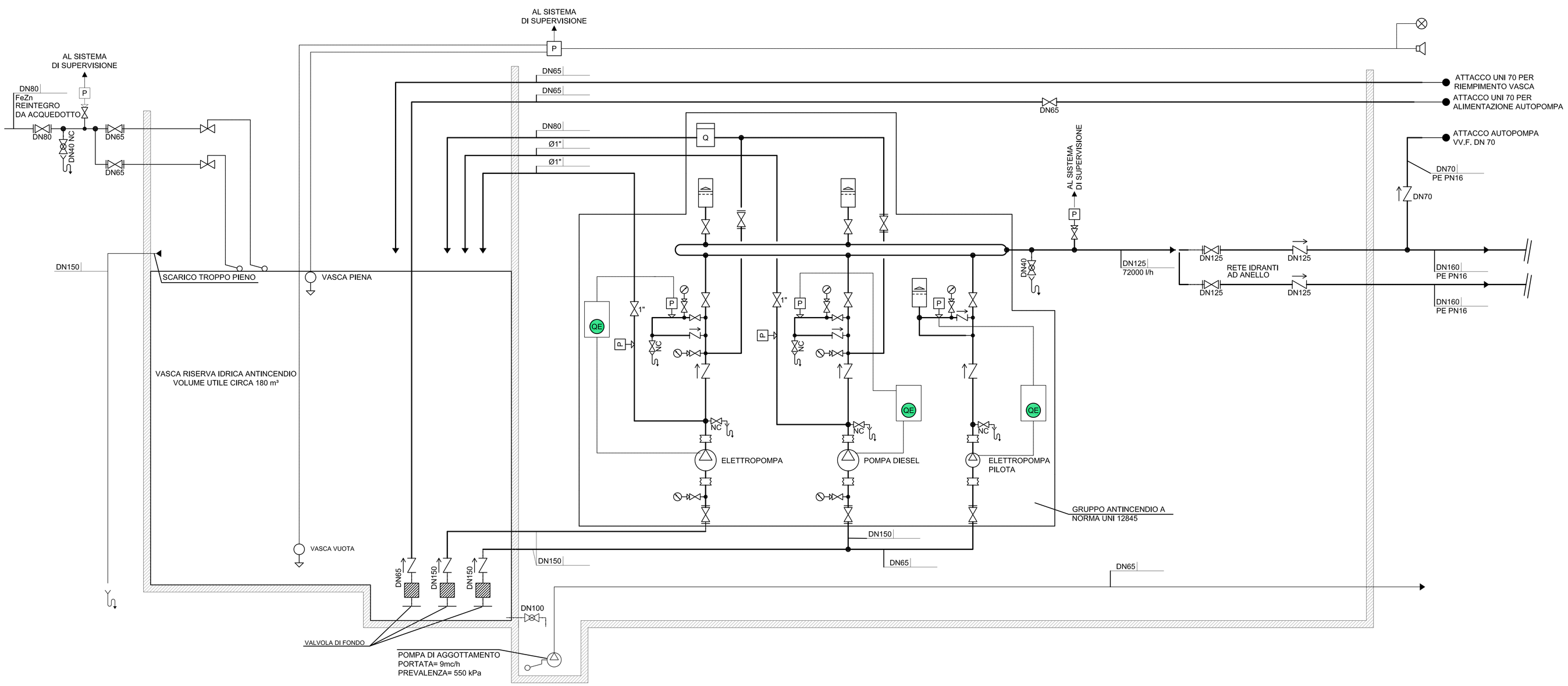

QUADRILATERO
Marche Umbria S.p.A.

ASSE VIARIO MARCHE-UMBRIA
E QUADRILATERO DI PENETRAZIONE INTERNA
MAXI LOTTO 2

LAVORI DI COMPLETAMENTO DELLA DIREITTRICE PERUGIA ANCONA:
SS. 318 DI "VALFABBRICA", TRATTO PIANELLO-VALFABBRICA
SS. 76 "VAL D'ESINO", TRATTI FOSSATO VICO - CANCELLI E ALBACINA - SERRA SAN QUIRICO
"PEDEMONTANA DELLE MARCHE", TRATTO FABRIANO-MUCCIA-SFERCIA.

PROGETTO ESECUTIVO

CONTRAENTE GENERALE:
DIRPA 2 s.c.a r.l.

Il responsabile del Contraente Generale:
Ing. Federico Cheli

Il responsabile Integrazioni delle Prestazioni Specialistiche:
Ing. Salvatore Lieto
SALVATORE LIETO
N. 1247 ORDINE
DI PERUGIA

PROGETTAZIONE: Associazione Temporanea di Imprese
Mandataria: PROGETTAZIONE PROGIN S.r.l.
Mandanti: LOMBARDI SA INGEGNERI CONSULENTI; LOMBARDI-REICO INGEGNERIA S.r.l.; SGAI s.r.l. di E.Forlani & C. Studio di Ingegneria e Geologia Applicata
Via Ancona, 60 - 62012 Civitanova Marche (MC)
Tel. 0733 / 812121 - Fax 0733 / 812182
C.F. e Iscrizione R.I. MC n. 01030720437 - C.C.I.A.A. MC n. 156
P.IVA 00156820437 - Cap. Soc. Euro 103.000,00 i.v.
www.sgai.com

RESPONSABILE DELLA PROGETTAZIONE PER L'A.T.I.:
Prof. Ing. Antonio Grimaldi
GEOLOGO
Dott. Geol. Fabrizio Pontoni
COORDINATORE DELLA SICUREZZA IN FASE DI PROGETTAZIONE
Ing. Michele Curiale
IL RESPONSABILE DEL PROCEDIMENTO
Ing. Iginio Farotti

Prof. Ing. Antonio Grimaldi — ORDINE DEGLI INGEGNERI DELLA PROVINCIA DI ROMA N. 20859
Dott. Geol. Fabrizio Pontoni — ORDINE DEI GEOLOGI DELLE MARCHE — ALBO SEZIONE A
Dott. Ing. MICHELE CURIALE — ORDINE DEGLI INGEGNERI DELLA PROVINCIA DI ASCOLI PICENO N. 1070
Ing. Iginio Farotti — IGINIO FAROTTI
VISTO IL CSE Ing. Vincenzo Fiorillo
Firmato digitalmente da: MICHELE CURIALE O: IT Data: 2020.10.30 09:53:00 CET
Firmato digitalmente da: IGINIO FAROTTI O: IT Data: 2020.10.30 09:53:00 CET

2.1.3 - PEDEMONTANA DELLE MARCHE
3° stralcio funzionale: Castelraimondo nord - Castelraimondo sud
4° stralcio funzionale: Castelraimondo sud - innesto S.S.77 a Muccia
IMPIANTI TECNOLOGICI
Impianti galleria naturale S.Barbara
Schema idrico funzionale e centrale antincendio

SCALA: varie
DATA: Ottobre 2020

Codice Unico di Progetto (CUP) **F12C03000050021**

Codice elaborato:

Opera	Tratto	Settore	CEE	WBS	Id. doc.	N. prog.	Rev.
L0703	2I3	E	21	IM7000	0PT	03	B

Nome File: L0703213E21IM7000PT03_B

REV.	DATA	DESCRIZIONE	Redatto		Controllato	Approvato
A	Marzo 2020	Emissione PE	PROGIN	M. De Iorio	S. Lieto	A. Grimaldi
B	10/2020	Emissione per istruttoria RINA	PROGIN	M. De Iorio	S. Lieto	A.Grimaldi
C						