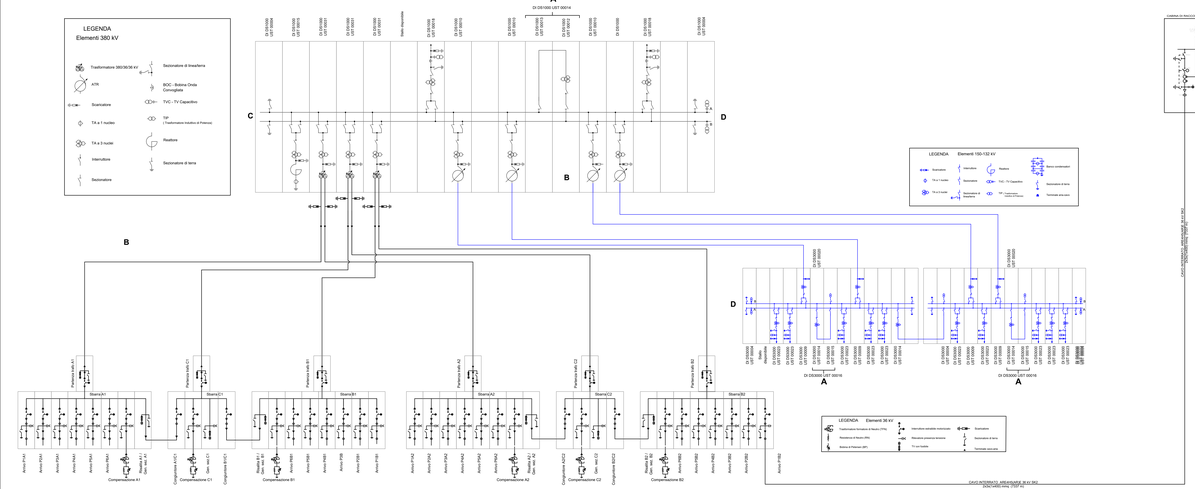

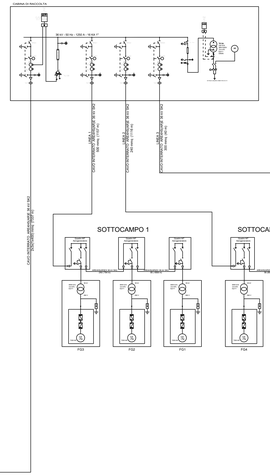

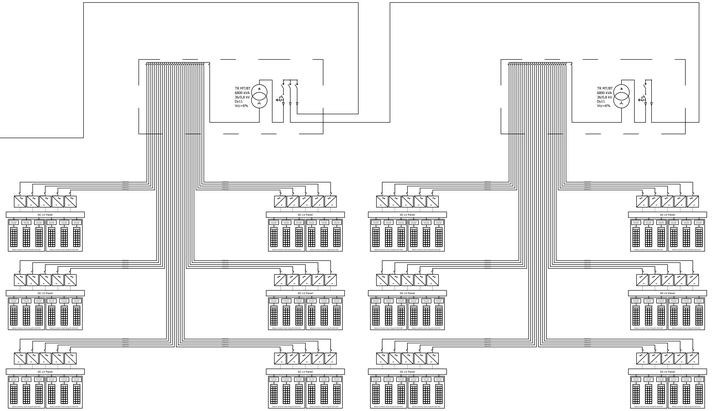
SOTTOCAMPO 1
SOTTOCAMPO 2
TR MT/BT
MOD.ATR
DCC
16 kVA
TR MT/BT
MOD.ATR
DCC
16 kVA
WTG Power
WTG Power
WTG Power