LAYOUT ACCUMULO - PLANIMETRIA CATASTALE
scala 1:1000

LAYOUT ACCUMULO - ORTOFOTO
scala 1:500

N

NOTA:

Il posizionamento e le dimensione dei trackers potrebbero subire variazioni non sostanziali durante la progettazione esecutiva.

LEGENDA

- AREA BES
- ACCESSO ALL'IMPIANTO
- AREA BESS
- CANTIERE BESS
- BESS

LAYOUT ACCUMULO - PLANIMETRIA
scala 1:250

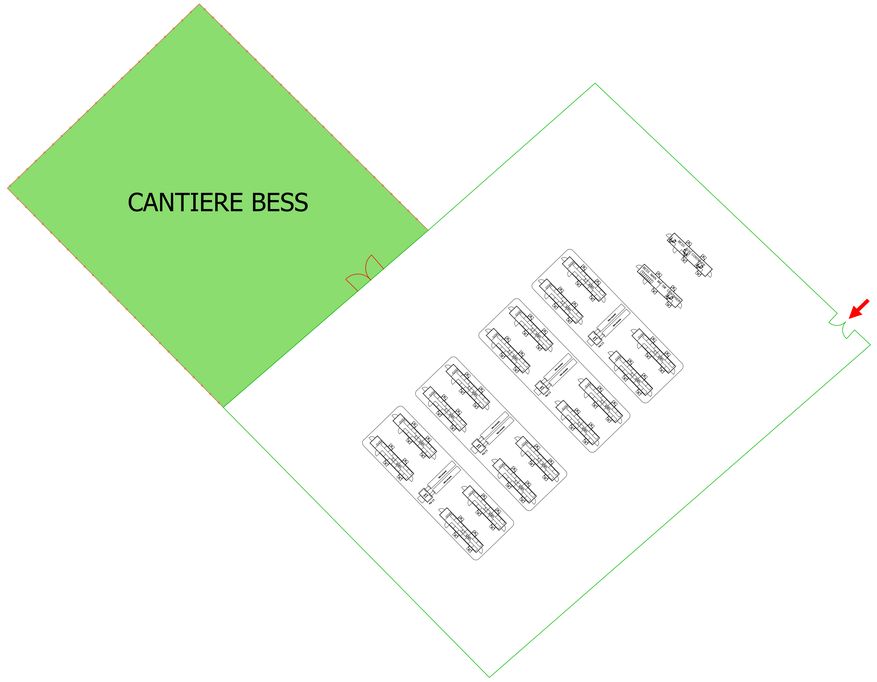

PARTICOLARE ACCUMULO
scala 1:100

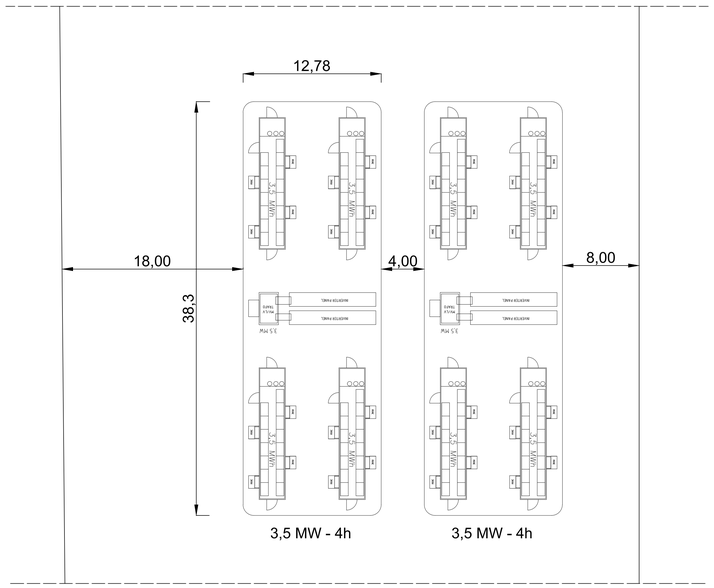

REGIONE PUGLIA
PROVINCIA DI LECCE
COMUNI DI SQUINZANO-CAMPI SALENTINA

SQUINZANO_19
PROGETTO DI UN IMPIANTO AGRIVOLTAICO PN_{AC} 40 MVA
GENERATORE FOTOVOLTAICO PN_{DC} 31,56 MW (PN_{AC} 26 MVA) + ACCUMULO PN_{AC} 14 MVA

UBICAZIONE IMPIANTO:
Location:
Squinzano
Foglio 9, particelle 4-92-93-94-95-96-97-98-99-100-104-105-106-110-111-129
Campi Salentina
Foglio 2, particelle
44-62-65-75-79-84-244-283-80-81-82-41-42-47-68-69-72-73-75-76-86-87-88-279-385-387-389-391-96-124-387

ITER AUTORIZZATIVO:
V.I.A. - Valutazione di Impatto Ambientale
D.Lgs n. 152/06 - art. 23

CERTIFICAZIONI AZIENDALI
Certifications:
Organizzazione con sistema di gestione certificato da Apave Certification Italia in conformità alla norma ISO 9001
Cert. N. SC 20-4612

ISO 14001 / 2015 Cert. N. 711294

COMMESSA:
Job:
2020_19_FV

DIS. NR.:
Dwg. Nr.:
2020_19_FV_E_30A

SCALA:
Scale:
varie

FOGLIO:
Sheet Nr.:
1 / 1

TOT. FG:
Total sheets:
1

PROGETTAZIONE:
Design:
■ ARCHITETTONICA ☐ STRUTTURALE ☐ ELETTRICA ☐ MECCANICA
☐ STUDIO DI FATTIBILITA' ☐ PRELIMINARE ■ DEFINITIVA ☐ ESECUTIVA

ELABORATO:
Drawing:
SISTEMA ACCUMULO BESS

REV.	DATA Date	DESCRIZIONE Description	DISEGNATO Drawn by	CONTROLLATO Checked by	APPROVATO Approved by
REV. 2	08/06/2023		I.PELLEGRINO	S.CIOTTA	A.COSTANTINI
REV. 1	24/04/2023		I.PELLEGRINO	S.CIOTTA	A.COSTANTINI
REV. 0	03/08/2022	PRIMA EMISSIONE	G.PARADISI	G. GROSSI	A. COSTANTINI

COMMITTENTE:
Customer :
SQUINZANO SOLARE S.R.L.
Piazza Albania,10 - 00153, Roma, Italia
tel.+ 39 06 94436011
www.ermesgroup.it
info@ermesgroup.it,
squinzanosolare@pec.it
C.F.: 16256291002
P. IVA: 16256291002

PROGETTISTA:
Designer:
alessandro costantini
27.06.2023 14:23:38
GMT+01:00

ERMES SOLAR SOLUTION
Piazza Albania,10 - 00153, Roma, Italia
Tel. +39 06 94436011
www.ermesgroup.it,
info@ermesgroup.it,
ermes@pec.ermesgroup.it
C.F. 12730811002
P. IVA: 12730811002

AI TERMINI DI LEGGE E' RIGOROSAMENTE VIETATO RIPRODURRE E/O COMUNICARE A TERZI IL CONTENUTO DEL PRESENTE DISEGNO
TO THE TERMS OF LAW RIGOROUSLY PROHIBITED TO REPRODUCE AND/OR TO COMUNICATE TO THIRD PARTY THE CONTENT OF THE PRESENT DESIGN