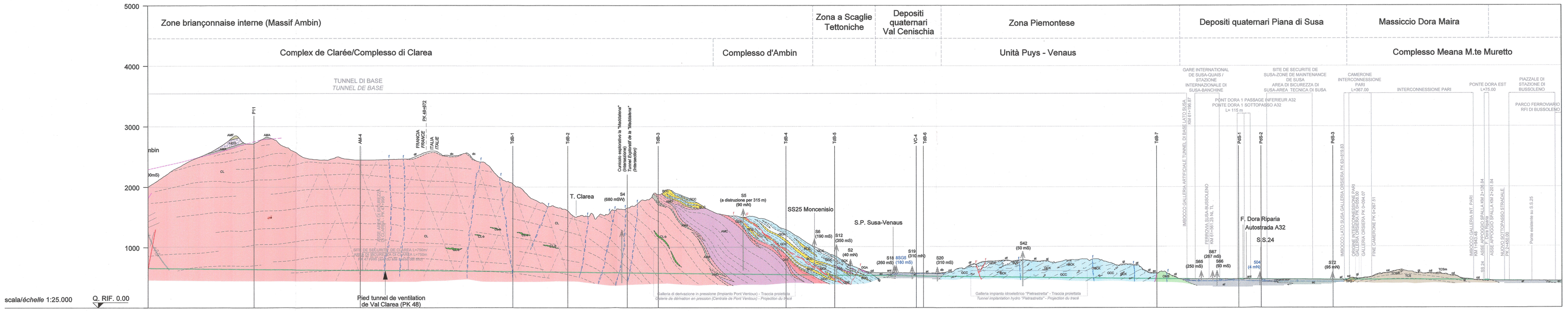

Comune / Commune	BRIANAS · GIAGLIONE · VENAUS · MONPANTERO · SUSA · MATTIE · BUSSOLENO
Quote progetto / Cotes project	
Quote terreno / Cotes terrain	

Pianta geologica quota galleria / Géologie à la cote du tunnel	Zone fratturate / Zones fracturées; Faglia / Faille	Osservazioni da rilievi nella discenderia ma senza espressione in superficie / Observations de levés dans la descenderie mais sans expression de surface
		Ingombro galleria / Diamètre du tunnel

Pk / Pk	
Geologia / Litologia / Géologie / Lithologie	
Lunghezza (m) / Longueur (m)*	
Copertura topografica sulla galleria (m) / Couverture topographique au-dessus de la galerie (m)	0-50; 50-200; 200-500; 500-1000; > 1000
Opere in superficie (viadotti e rilevati) / Ouvrages en surface (viaducs et remblais)	
PK + Imbocco (Binario pari)	
Attacchi + Lunghezza Lotto	

Indice di classificazione dell'AFTES	Resistenza, MPa		
	Durezza CERCHAR, s/cm		
	Abrasività CERCHAR		
Durezza	Frantumabilità (%)		
	Point load, MPa	Isotropo	
		//	
		⊥	
Prova Los Angeles (%)			
Petrografia	Filosilicati liberi (%)		
	Rischio Alcali Reazione, (M = Microbar, A = Autoclave, %)		
	Minerali impropri	SO₃ Solfati	
		Cloruri	
		Zolfo totale	

Quantità scavata (t) (Mvab=2.65 t/mc roccia; 2.20 t/mc depositi sciolti)	
Quantità (t) valorizzata per ciascuna classe	Classe CI1 - aggregati per calcestruzzo
	Coefficienti di valorizzazione
	Classe CI2 - materiale per rilevati
	Classe CI3a - materiale per interventi di recupero ambientale
	Classe CI3b - rifiuti speciali pericolsi
	Classe CI3b - possibile quantità di roccia contenente amiano (0,05% del quantitativo scavato)

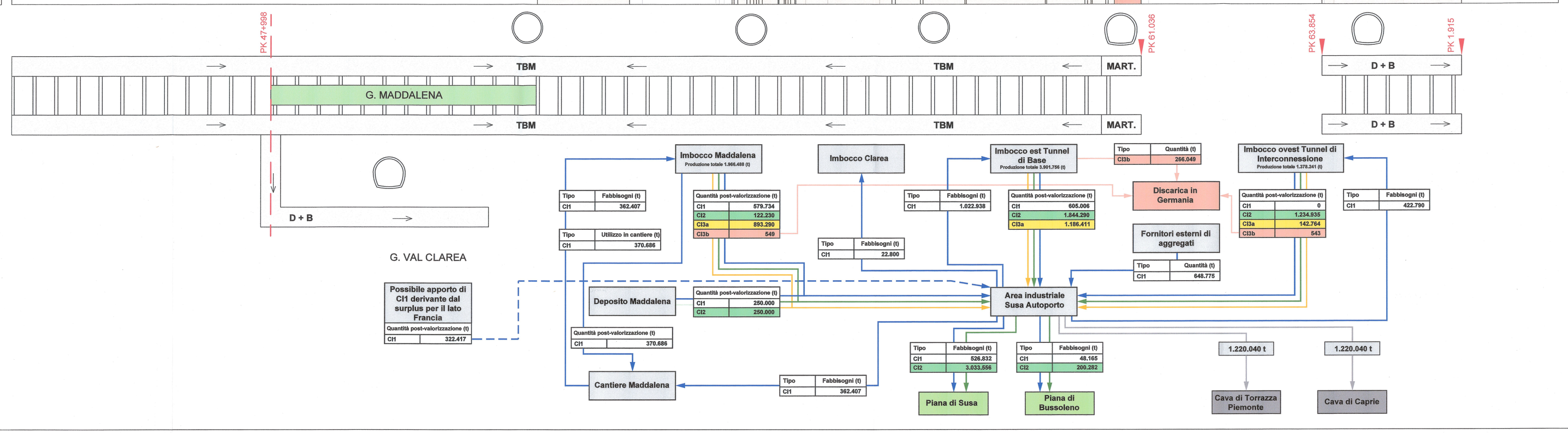

LEGENDA / LÉGENDE

Copertura quaternaria / Dépôts quaternaires

- Coltre detritico-colluviale (cd) / Couche détritique-colluviale (cd)
- Depositi alluvionali di fondovalle, recenti e antichi (af) / Dépôts alluviaux de fond de vallée, anciens et récents (af)
- Depositi di conoide alluvionale/misto (ac) / Dépôts de cônes alluviaux et cones mixtes alluvions-débris (ac)
- Detriti di falda e grossi blocchi (db) / Ébouls à gros blocs (db)
- Coni detritici (dc) / Cônes détritiques (dc)
- Detriti di falda (df) / Ébouls (df)
- Depositi glaciali di fondo (fg) / Dépôts glaciaires de fond (fg)
- Depositi glaciali indifferenziati (gi) / Dépôts glaciaires indifférenciés (gi)
- Depositi antropici (ant) / Dépôts anthropiques (ant)
- Depositi torrentizi (at) / Dépôts actuels des torrents (at)

Basamento Pretriassico / Socle Pre-Trésassique

Complesso d'Ambin (pre-triassico) / Complexe d'Ambin (pre-triassique)

- Micascisti conglomeratici a clasti di quarzo (AMA) / Micaschistes conglomératiques à éléments de quartz (AMA)
- Gneiss aplitici (AMC) / Gneiss aplitiques (AMC)

Complesso di Clarea (Proterozoico a Cambriano ?) / Complexe de Clarée (Protérozoïque à Cambrien ?)

- Micascisti e gneiss minuti a glaucofane s. sfruttizzati con locali lenti di metabasiti anfibolitiche (CL) / Micaschistes et gneiss micro-oeillés à glaucophane et s. altébiques avec des lentilles sporadiques de métabasites amphibolitiques (CL)

ove distinti / ou localisée

- Metabasiti anfibolitiche (CL-bl)* / Métabasites amphibolitiques (CL-bl)*

Orizzonti di scollamento / Écailles tectoniques de décollement

- Cariniola, cataclasiti carbonatiche (BCC/Ka9/K/Kng) / Carpnedas, cataclasites carbonatées (BCC/Ka9/K/Kng)

Zona Piemontese / Zone Piémontaise

Unità di margine continentale / Unitée de marge continentale

Unità tettonometamorfica del Gad / Unité tectonométamorphique du Gad

- Marmi dolomitici (DGA) / Marbres dolomitiques (DGA)

Unità di fossa / Unitée de fosse

Unità tettonometamorfica di Puys-Venaus (PV) / Unité tectonométamorphique de Puys-Venaus (PV)

- Scisti carbonatici filladici (GCC) / Schistes carbonatés phyllades (GCC)
- Gneiss albiti (Gneiss di Charbonnel auct.) (GCK)* / Gneiss albitiques (Gneiss de Charbonnel auct.) (GCK)*

Unità oceaniche / Unités océaniques

Unità tettonometamorfica Bassa Val di Susa - Valli di Lanzo - Monte Orsiera (SU) / Unité tectonométamorphique Basse Vallée de Susa - Vallée de Lanzo - Monte Orsiera (SU)

- Prasiniti e scisti prasinitici (OMB) / Prasinites et schistes prasinitiques (OMB)

Unità tettonostratigrafica del Dora Maira (DM) / Unité tectonostratigraphique du Dora Maira (DM)

Copertura Mesozoica / Couverture mésozoïque

Complesso di Meana - M. Muretto / Complexe de Meana - M. Muretto

- Calcemicascisti (TCS) / Calc-micaschistes (TCS)
- Calcemicascisti con intercalazioni di micascisti a cloritoide-granato (TCSm)* / Calc-micaschistes avec niveaux de micaschistes à chloritoïde et grenat (TCSm)*
- Paragneiss felsici con intercalazioni di quarziti (TPG) / Paragneiss filéo avec niveaux de quartzites (TPG)

Simboli geologico-strutturali / Symboles géologiques-structurelles

- Limiti geologici / Limites géologiques
- Presunto andamento della falda freatica in acquiferi porosi / Géométrie présumée de la nappe phréatique dans les aquifères poreux
- Scistosità / Schistosité
- Faglie principali certe / Failles principales certaines
- Faglie secondarie certe / Failles secondaires certaines
- Faglie presunte / Failles présumées
- Contatto tettonico incerto / Contact tectonique incertain

Altri simboli / Autres symboles

- Traccia delle opere / Trace des ouvrages
- scc — Codice litologia / Code lithologie
- S18 (5m5) — Codice (distanza perpendicolare del sondaggio rispetto all'asse del profilo longitudinale a sua direzione, S = sinistra, D = destra) / Code (distance perpendiculaire par rapport à l'axe du profil en long et direction, S = gauche, D = droite)
- Sondaggi / Forages
- S18 (5m5) — Codice (distanza perpendicolare del sondaggio rispetto all'asse del profilo longitudinale a sua direzione, S = sinistra, D = destra) / Code (distance perpendiculaire par rapport à l'axe du profil en long et direction, S = gauche, D = droite)
- Sondaggi LTF / Forages LTF
- Misura quota della falda freatica / Mesure de la cote de la nappe phréatique
- Traccia delle sezioni geologiche trasversali / Trace des coupes transversales

* Se non intersecate in sondaggi o gallerie già realizzate, le dimensioni e la localizzazione delle intercalazioni GCK, CL-b e TCSm hanno valenza puramente indicativa nel modello geologico rappresentato
* *Les dimensions et la localisation des intercalation GCK, CL-b et TCSm sont purement indicatives dans le modèle géologique représenté si non interceptées dans les forages ou dans les galeries déjà réalisées*

LIAISON LYON - TURIN / COLLEGAMENTO TORINO - LIONE

Partie commune franco-italienne / Sezione transfrontaliera
Section transfrontalière / Sezione transfrontaliera

NOUVELLE LIGNE LYON TURIN - NUOVA LINEA TORINO LIONE
PARTIE COMMUNE FRANCO-ITALIENNE - PARTE COMUNE ITALO-FRANCESE

REVISION DE L'AVANT-PROJET DE REFERENCE - REVISIONE DEL PROGETTO DEFINITIVO
CUP C11J05000030001

GEOLOGIE - GEOLOGIA

GENERALE - GENERALE
GESTION MATERIAUX D'EXCAVATION -
GESTIONE MATERIALI DI SCAVO
DOCUMENTS COTE ITA LIE - DOCUMENTI LATO ITALIA

Schéma des opérations de gestion et valorisation des matériaux d'excavation
Schema delle operazioni di gestione e valorizzazione del materiale di scavo

Indice / Indice	Date / Date	Modificazione / Modifiche	Eseguito per / Exécuté par	Verificato per / Vérifié par	Autorizzato da / Autorisé par
0	09/12/2012	Prevenire diffusion / Prévoir entraînement	D. MURGESE (SEA)	R. TORRI C. OGNIBENE	L. CHIAVITRON M. PANTALEO
A	31/01/2013	Révision suite aux commentaires LTF / Revisione a seguito commenti LTF	D. MURGESE (SEA)	R. TORRI C. OGNIBENE	L. CHIAVITRON M. PANTALEO
B	05/02/2013	Passage statut AV / Passaggio stato AP	D. MURGESE (SEA)	R.TORRI C. OGNIBENE	L. CHIAVITRON M. PANTALEO

Tecnimont Civil Construction
Dott. Ing. Aldo Mascarella
Ordine Ingegneri Torino n. 6241 R

DOTT. ING. RUSSO MARCO ISCRITTO ALL'ALBO PROFESSIONALE COLLEGIO DI TORINO N. 6241

Code Doc	P	D	2	C	3	B	T	S	3	0	0	8	7	B	A	P	P	L	A
	Phase / Fase		Sigle studio / Sigle				Sezione / Section			Numero				Indice	Sezioni / Sèles			Type / Type	

INDIRIZZO GED / ADRESSE GED: C100 | # | # | 00 | 04 | 03 | 30 | 01

ÉCHELLE / SCALA: 1:25.000

LTF LYON TURIN FERROVIAIRE
LTF sas - 1051 Avenue de la Boisse BP 80601 - F-73009 CHAMBERY CEDEX (France)
Tél. +33 (0) 4.79.68.58.55 - Fax: +33 (0) 4.79.68.58.75
SCS Chambéry 439 556 953 - TVA FR 00439556953

Propriété LTF Tous droits réservés / Proprietà LTF Tutti i diritti riservati

Co-funded by the European Union
Cofinanziato dall'Unione europea
Ceiniedhaw gan an Ewrop
Cofinancé par l'Union européenne