POZZETTO D? ?SPEZ?ONE PER TUBAZ?ON? FOGNATURA NERA

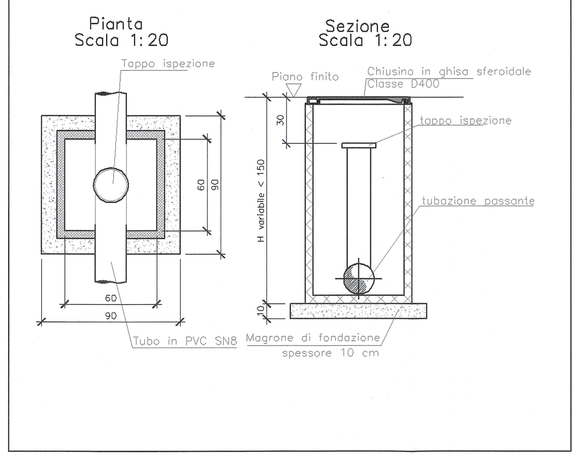

SEZ?ONE D? POSA TUB? ?N PVC FOGNATURA

Scala 1:20

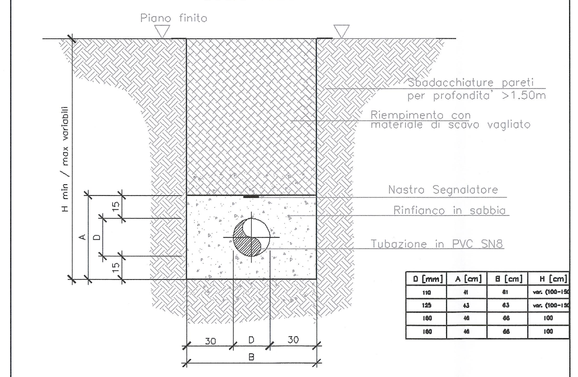

D [mm]	A [cm]	B [cm]	H [cm]
160	41	61	min. D160+30
125	62	83	min. D160+30
180	46	66	>90
160	46	66	>90

SEZ?ONE D? POSA TUB? ?N PEad ACQUEDOTTO

Scala 1:20

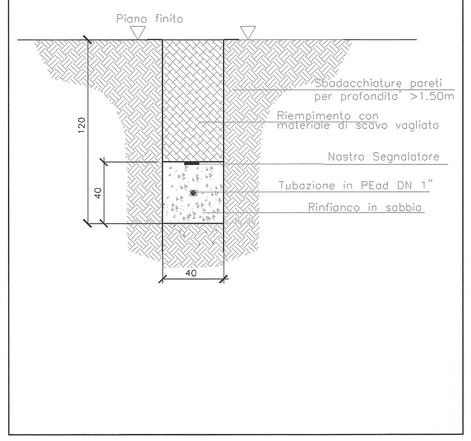

CADITOIA SIFONATA

scala 1:10

SEZIONE D–D

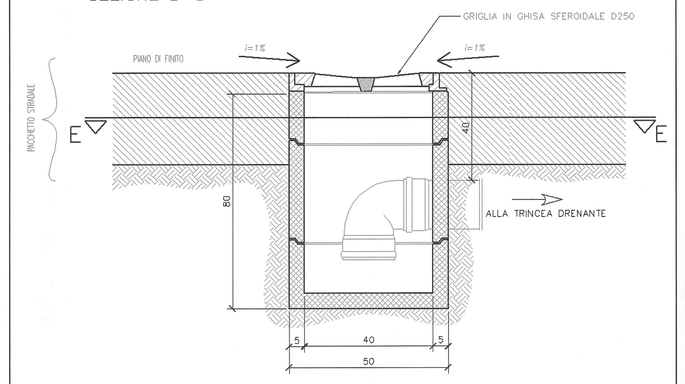

TRINCEA DISPERDENTE CASCINALE

scala 1:20

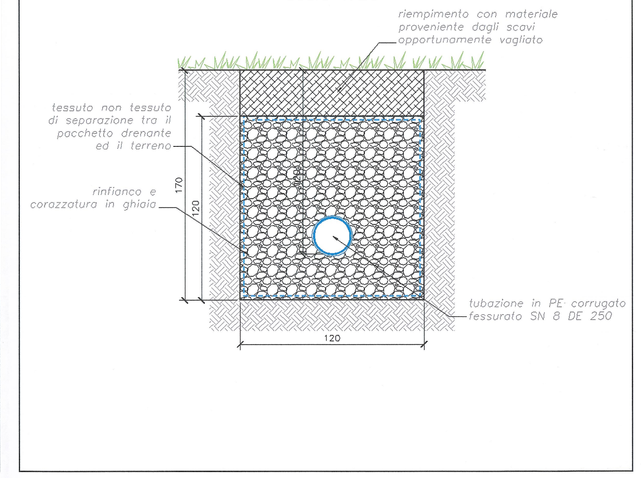

PARTICOLARE ALLACCIO ALLA TRINCEA DISPERDENTE

PIANTA

scala 1:20

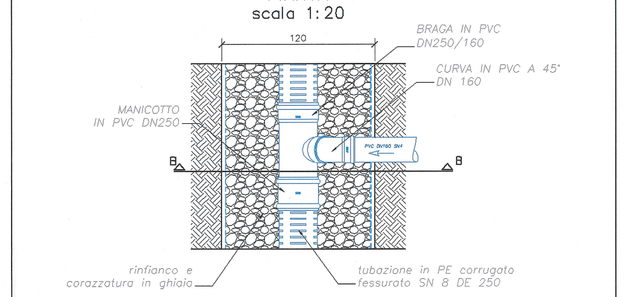

SEZIONE B–B

scala 1:20

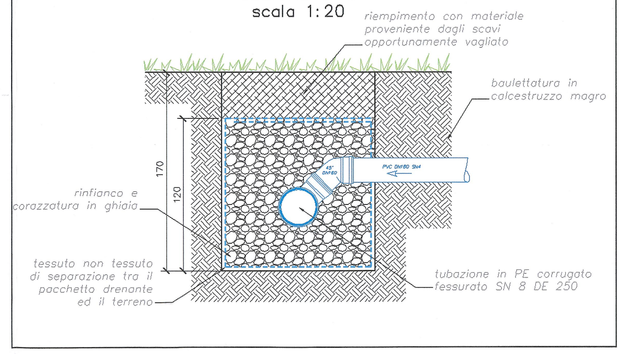

SEZ?ONE D? POSA TUB? LATO PASSAGGIO VEICOLARE PER RETE IMPIANTO POMPA DI CALORE–ACQUEDOTTO–FOGNATURA NERA

Scala 1:20

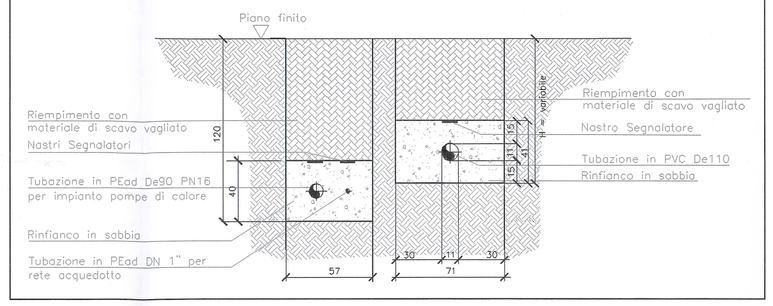

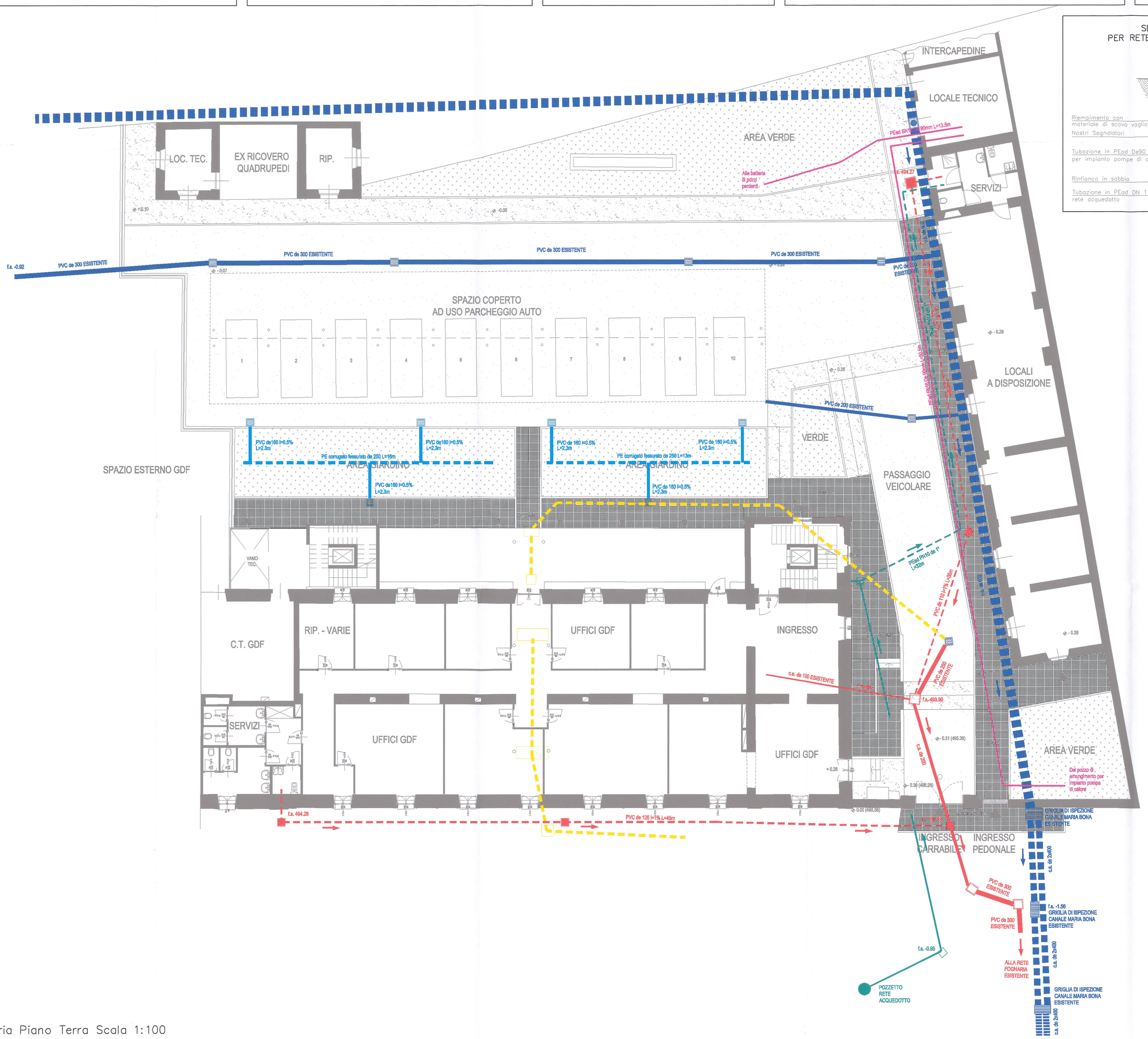

Planimetria Piano Terra Scala 1:100

LEGENDA

- TUBAZIONE IN PROGETTO IN PE CORRUGATO FESSURATO SN8 De250 PER TRINCEA DRENANTE
- TUBAZIONE PVC IN PROGETTO PER SMALTIMENTO ACQUE METEORICHE
- CADITOIA IN PROGETTO SIFONATA
- TUBAZIONE PVC ESISTENTE PER SMALTIMENTO ACQUE METEORICHE
- CADITOIA ESISTENTE PER RACCOLTA ACQUE METEORICHE
- CANALE MARIA BONA INTUBATO
- TUBAZIONE PVC / C.A. ESISTENTE PER SMALTIMENTO ACQUE REFLUE
- POZZETTO DI ISPEZIONE ESISTENTE
- TUBAZIONE PVC IN PROGETTO PER SMALTIMENTO ACQUE REFLUE
- POZZETTO DI ISPEZIONE IN PROGETTO 0.60mX0.60m
- TUBAZIONE ESISTENTE NON RIUTILIZZATA
- RETE ACQUEDOTTO ESISTENTE
- RETE ACQUEDOTTO IN PROGETTO
- TUBAZIONI MANDATA E RESTITUZIONE PER IMPIANTO POMPA DI CALORE (VEDI ELABORATO IIPRIII01.98.06.30.03 PLANIMETRIA UBICAZIONE POZZI)

LIAISON LYON - TURIN / COLLEGAMENTO TORINO - LIONE

Partie commune franco-italienne — Parte comune italo-francese
Section transfrontalière — Sezione transfrontaliera

NOUVELLE LIGNE LYON TURIN - NUOVA LINEA TORINO LIONE
PARTIE COMMUNE FRANCO - ITALIENNE - PARTE COMUNE ITALO - FRANCESE

REVISION DE L'AVANT PROJET DE REFERENCE - REVISIONE DEL PROGETTO DEFINITIVO
CUP J11J05000030001

OTTEMPERANZA ALLE PRESCRIZIONI DELLA DELIBERA CIPE 57/2011

Prescrizione n. 196
Infopoint Caserma Clemente Henry - Susa

PROGETTO DEFINITIVO
Idraulica

Fase 2 - Planimetria e particolari reti idriche fognarie

Indice	Data	Modifiche	Concepito da	Controllato da	Validato da
0	Dicembre 2012	Emissione	Vincenzo Danco	Piercarlo Mottadio	Adriano Vanfuttri
A	Febbraio 2013	Emissione allo stato AP	Vincenzo Danco	Piercarlo Mottadio	Adriano Vanfuttri
B	Marzo 2013	Emissione fase 2 - AP	Vincenzo Danco	Piercarlo Mottadio	Adriano Vanfuttri
					Dott. Ing. ADRIANO VANFUTTRI AOSTA N. 167

N° Doc	P	D	2	H	E	N	G	I	A	0	6	0	2	B	A	P	P	L	A
	Fase			Sigle			Emittente			Numero				Indice	Stato		Tipo		

INDIRIZZO GED / ADRESSE GED: 6PR // // 01 98 06 30 01

SCALA: varie

LTF LYON TURIN FERROVIAIRE
LTF sas - 1091 Avenue de la Boisse F-73026 CHAMBERY CEDEX (France)
Tél. : +33 (0) 4.79.68.56.72 - Fax : +33 (0) 4.79.68.56.69
RCS Chambéry 439 556 882 - TVA FR 05439556882

Propriété LTF Tous droits réservés - Proprietà LTF Tutti i diritti riservati

Co-financé par l'union européenne
Cofinanziato dall'unione europea
Quadro progetto
Quadro ambientale
Quadro economico
Lotto 1