Firmato digitalmente da:
RICCIARDINI PIETRO
Firmato il 14/07/2023 14:31
Seriale Certificato: 709896
Valido dal 08/06/2023 al 08/06/2026
InfoCamere Qualified Electronic Signature CA

FONDAZIONE PER CHIOSCO

SEZIONE A-A

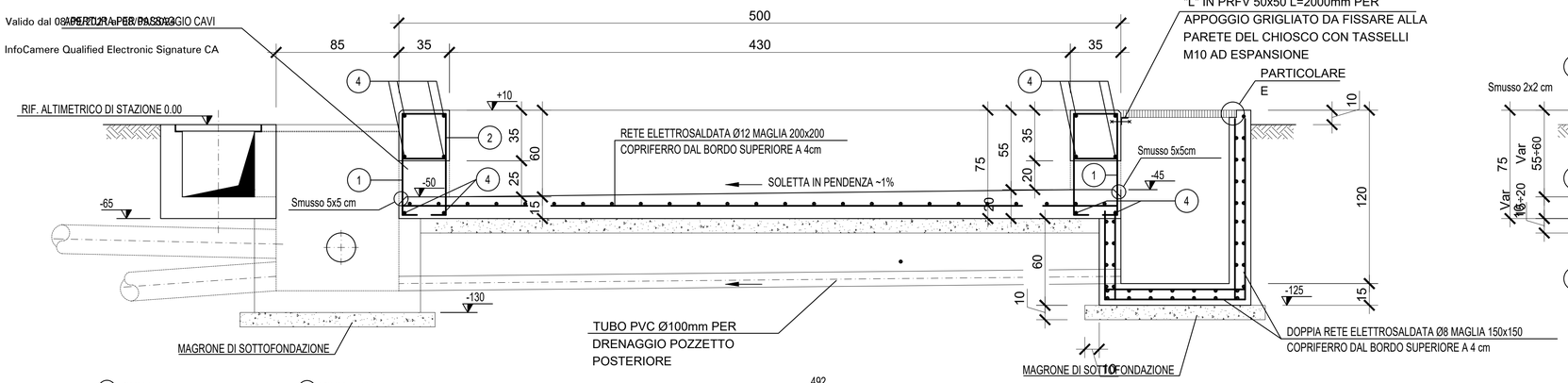

SEZIONE B-B
(SEZIONE B'-B' simmetrica)

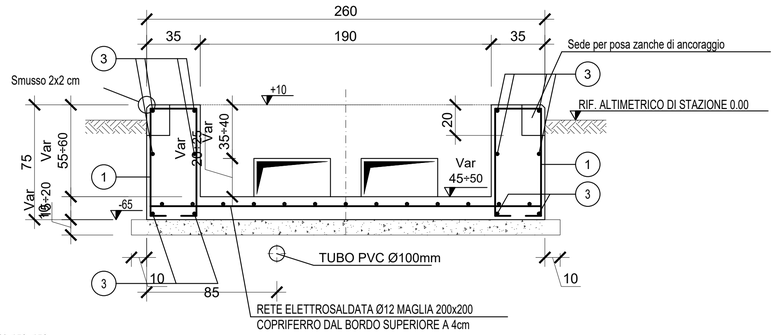

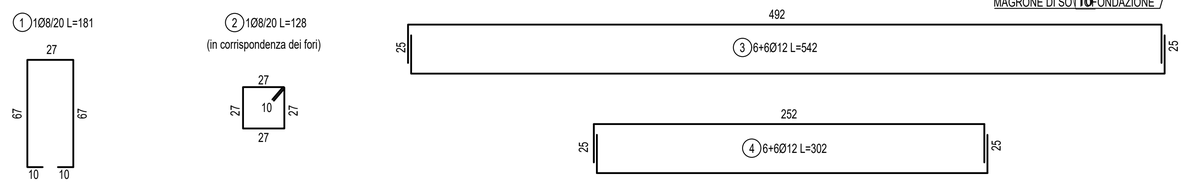

PARTICOLARE E
VALIDO PER TUTTI I BORDI PER APPOGGIO PRFV

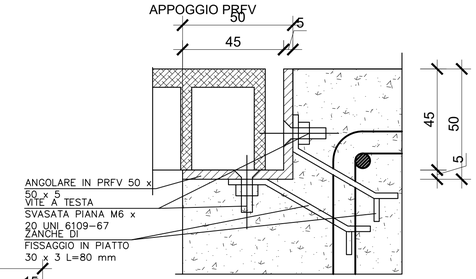

PIANTA

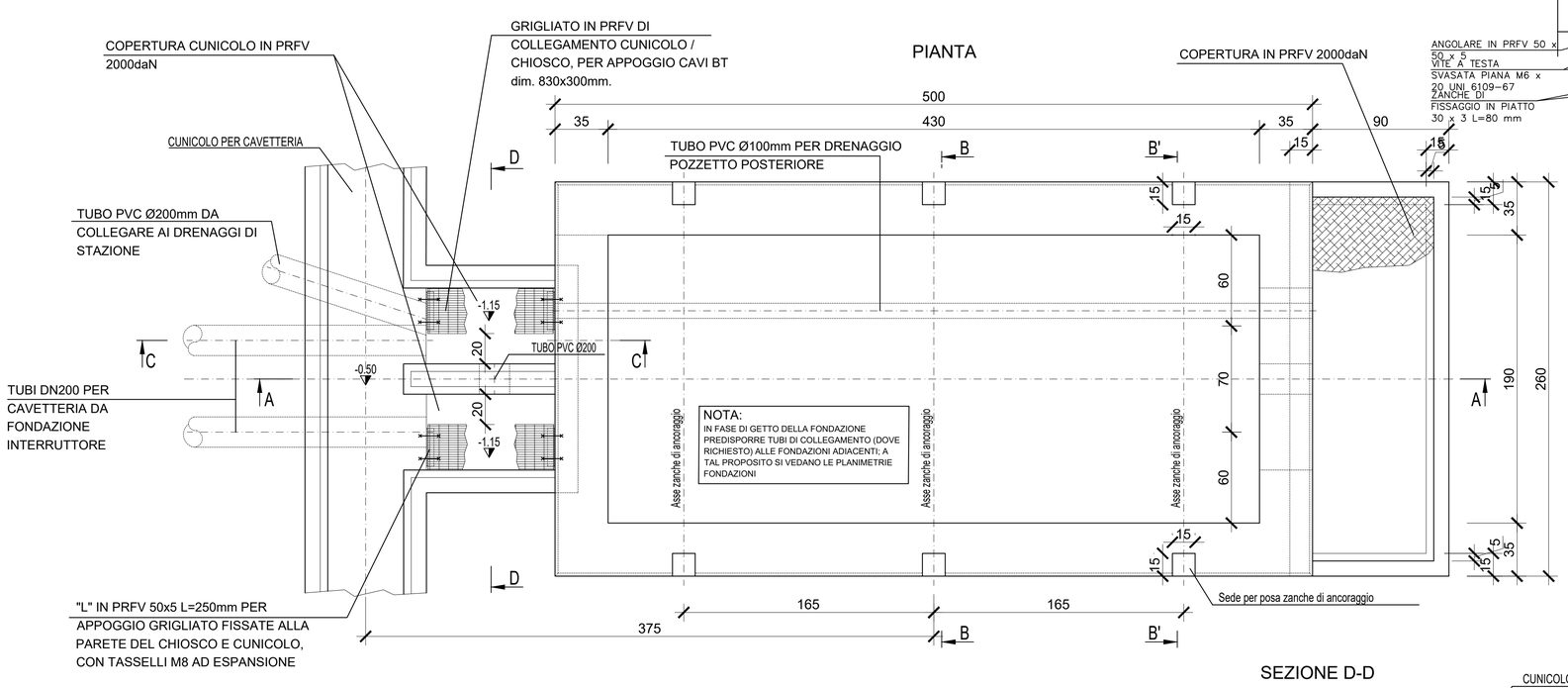

SEZIONE C-C

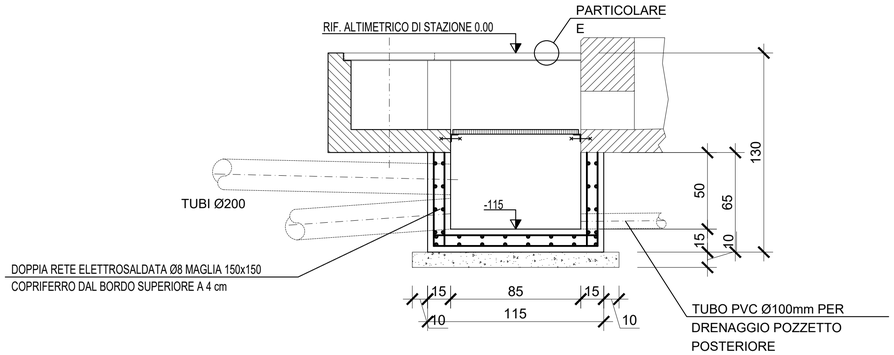

SEZIONE D-D

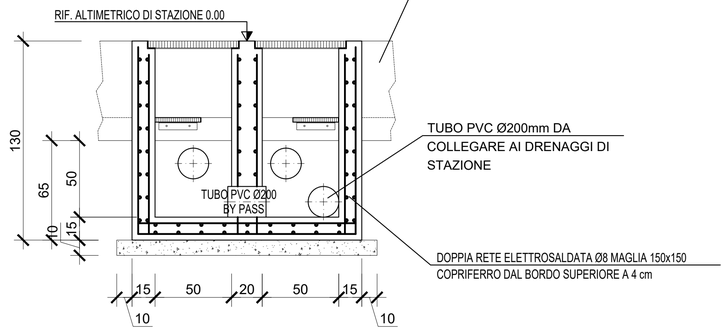

NOTE GENERALI:
- QUOTE DIMENSIONALI IN cm, QUOTE IN ELEVAZIONE IN cm
- PER IL NUMERO E IL DIAMETRO DEI TUBI VEDERE LA PIANTA FONDAZIONI
- IL FISSAGGIO DEGLI ARMADI AVVERRA' A MEZZO DI TASSELLI AD ESPANSIONE A CURA DEL FORNITORE DEL QUADRO

MAGRONE:
SPESSORE MINIMO E SPORGENZA MINIMA DALLE FONDAZIONI 100 mm (SE NON DIVERSAMENTE INDICATO)
CLASSE DI RESISTENZA A COMPRESSIONE C12/15 (ex Rck150) (UNI EN 206-1 UNI 11104)

CALCESTRUZZO PER FONDAZIONI UNIPOLARI E TRIPOLARI:
CLASSE DI RESISTENZA A COMPRESSIONE C32/40 (ex Rck400) (UNI EN 206-1 UNI 11104)
CEMENTO: POZZOLANICO TIPO IV/A (UNI EN 197-1)
CLASSE DI ESPOSIZIONE ALLA CARBONATAZIONE: XC4(I) (UNI EN 206-1 UNI 11104)
CONTENUTO MAX. DI CLORURI: Cl 0,2
DIMENSIONE MAX. NOMINALE DEGLI INERTI 22 mm (UNI 9858:91)
CLASSE DI CONSISTENZA IN FASE DI GETTO: S4 (UNI 11104)
MASSIMO RAPPORTO A/C: 0,6 (UNI 11104)
CONTENUTO MINIMO DI CEMENTO 300 kg/mc (UNI 11104)
ASSICURARE CONTROLLO DELLA QUALITA' ESEGUENDO IL CONTROLLO DEI COPRIFERRI IN OPERA (UNI EN 1992-1-1 2005)
COPRIFERRO NOMINALE 40 mm (UNI EN 1992-1-1 2005)
LA MISURA DELLE STAFFE E' CALCOLATA SUL FILO ESTERNO DEL TONDINO PIEGATO

LA FINITURA SUPERFICIALE DELLE FONDAZIONI (limitatamente alla superficie non interrata) DEVE ESSERE LISCIA

ACCIAI PER C.A.:
ACCIAIO ORDINARIO PER ARMATURE B450C (ex FeB44k) CONTROLLATI IN STABILIMENTO
SOVRAPPOSIZIONI FERRI: MINIMO 40 Ø SE NON DIVERSAMENTE INDICATO

"VILLAROSA"
Progetto di impianto di accumulo idroelettrico
Opere di connessione alla RTN
Piano Tecnico delle Opere RTN

COMMITTENTE: EDISON EDF GROUP

PROGETTAZIONE: GEOTECH S.r.l.
SOCIETA' DI INGEGNERIA
Via T.Nani, 7 Morbegno (SO)
Tel. +39 0342610774
E-mail: info@geotech-srl.it
Sito: www.geotech-srl.it

TITOLO ELABORATO: Opere civili - chiosco

SCALA	1:20
COMMESSA	G970
CODIFICA DOCUMENTO	G970_DEF_T_022_RTN_op_civili_11-12_REV01

REV.	DESCRIZIONE	DATA	REDATTO	VERIFICATO	APPROVATO
4					
3					
2					
1	EMISSIONE PER INTEGRAZIONI MASE	Luglio 2023	Geotech S.r.l.	Geotech S.r.l.	Edison S.p.A.
0	PRIMA EMISSIONE	Luglio 2022	Geotech S.r.l.	Geotech S.r.l.	Edison S.p.A.

Questo disegno non può essere riprodotto, nè utilizzato altrove, nè ceduto a terzi in tutto o in parte senza il consenso scritto degli autori