LEGENDA TECNICA	
CODICE SIMBOLO	DESCRIZIONE
Kod-101--Kod-601	Ko-drum separatori
BC-101, BC102	Bracci di carico GNL-BOG
S-201 ÷ S218	Serbatoi criogenici
P-201 A/B ÷ P-209A/B	Pompe di rilancio GNL
V-301 ÷ V-340	Vaporizzatori AAV
BC-401 , BC404	Baie di carico autocisterne
Mc-501 ÷ Mc-504	Motori a combustione BOG
C-601 A/B	Compressori per rilancio BOG alla rete
D-101	Desuriscaldatore
G-601 A/B	Gruppi di riduzione finale (Grf)
O-601 A/B	Gruppi di odorizzazione
M-601 A/B	Misura fiscale metano
F-601 A/B	Gruppi di filtrazione
A-601 A/B	Analizzatore metano
T-701	Torcia
	Condotta Gestione BOG
	Condotte di invio BOG a Torcia
	Condotta di scarico GNL a serbatoi
	Condotte di rilancio GNL da serbatoi
	Condotte GN in uscita dai Vaporizzatori
	Cavi di segnale
TC	Misuratore temperatura
PC	Misuratore di portata
PC	Misuratore di pressione
LC	Misuratore di livello
	Gruppo di misura fiscale
	Shut Down Valve - Valvola On/Off
	Pressure Control Valve - Valvola di regolazione pressione
	Flow Control Valve - Valvola di regolazione portata
	Temperature Control Valve - Valvola di regolazione temperatura
	Valvola di sicurezza
	Valvola di non ritorno

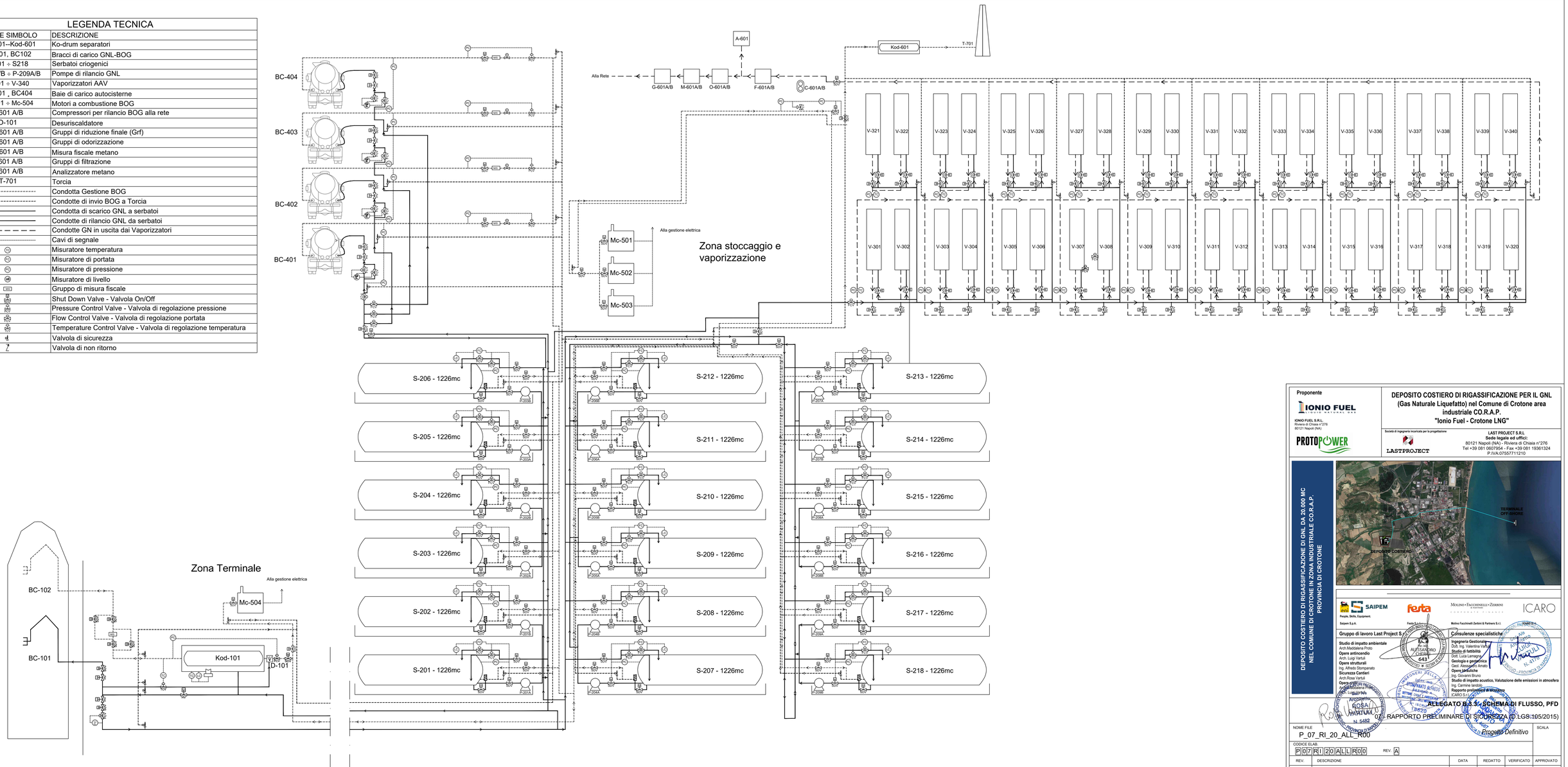

Proponente

IONIO FUEL
NATURAL GAS

IONIO FUEL S.R.L.
Riviera di Chiaia n°276
80121 Napoli (NA)

PROTOPOWER

DEPOSITO COSTIERO DI RIGASSIFICAZIONE PER IL GNL (Gas Naturale Liquefatto) nel Comune di Crotone area industriale CO.R.A.P. "Ionio Fuel - Crotone LNG"

Società di ingegneria incaricata per la progettazione

LASTPROJECT

LAST PROJECT S.R.L
Sede legale ed uffici:
80121 Napoli (NA) - Riviera di Chiaia n°276
Tel +39 081 0607954 - Fax +39 081 19361324
P.IVA:07557711210

DEPOSITO COSTIERO DI RIGASSIFICAZIONE DI GNL DA 20.000 MC NEL COMUNE DI CROTONE IN ZONA INDUSTRIALE CO.R.A.P. PROVINCIA DI CROTONE

SAIPEM
People, Skills, Equipment.
Saipem S.p.A.

Festa S.r.l.

MOLINO • FACCHINELLI • ZERBINI & PARTNERS
CORPORATE FINANCE
Molino Facchinelli Zerbini & Partners S.r.l.

ICARO S.r.l.

Gruppo di lavoro Last Project S.r.l.

Studio di impatto ambientale
Arch.Maddalena Proto
Opere antincendio
Arch. Luigi Vartuli
Opere strutturali
Ing. Alfredo Stompanato
Sicurezza Cantieri
Arch.Rosa Vartuli
Opere grafiche
Arch.Maddalena Proto
Arch. Luigi Vartuli
Consulenze specialistiche
Ingegneria Gestionale
Dott. Ing. Valentina Vartuli
Studio di fattibilità
Dott. Luca Lamagna
Geologia e geotecnica
Geol. Alessandro Amato
Opere idrauliche
Ing. Giovanni Bruno
Studio di impatto acustico, Valutazione delle emissioni in atmosfera
Ing. Carmine Iandolo
Rapporto preliminare di sicurezza
ICARO S.r.l.

ALESSANDRO CASTELLI 643

ROSA VARTULI N. 5482

ALLEGATO B.8.3 - SCHEMA DI FLUSSO, PFD
07 - RAPPORTO PRELIMINARE DI SICUREZZA (D.LGS.105/2015)

NOME FILE: P_07_RI_20_ALL_R00

Progetto Definitivo

SCALA

CODICE ELAB.: P07RI20ALLR00 REV. A

REV.	DESCRIZIONE	DATA	REDATTO	VERIFICATO	APPROVATO
A	PRIMA EMISSIONE	Maggio 2019			