Giunto alla fondazione - Scala: 1:10

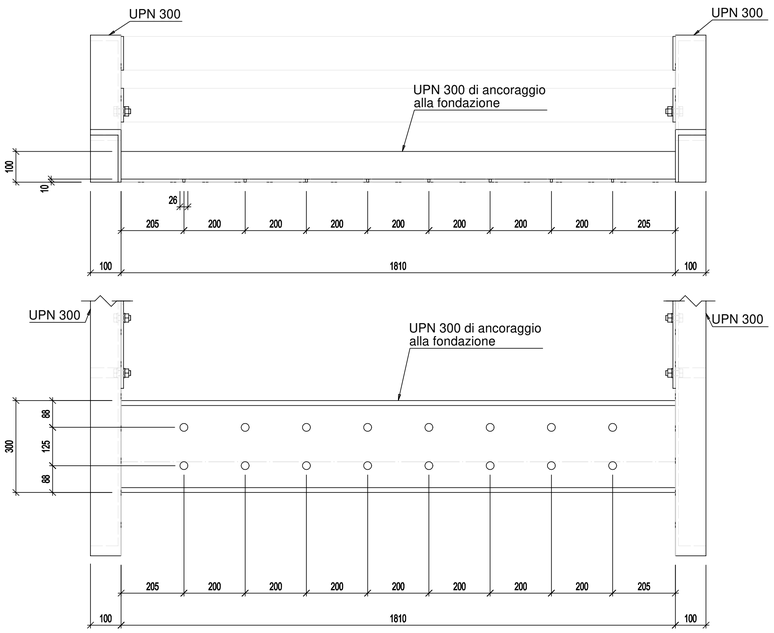

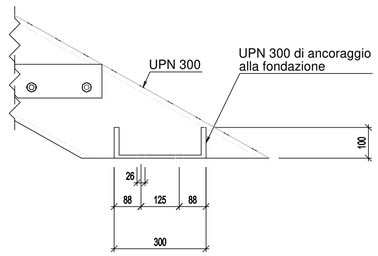

Nodo pedata - Scala: 1:10

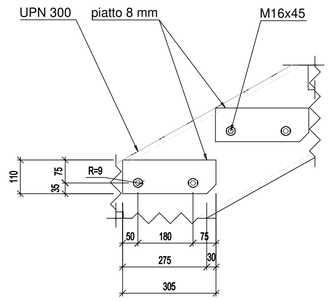

CALCESTRUZZO (UNI EN 206-1)	PLINTI ANTI PUNZONAMENTO sp. 85 cm	PLATEA sp. 100 cm	PILASTRI E SETTI	SOLAI IN C.A. E CAPPA COLLAB.	FONDAZIONE VOL. COMM. E MAGAZZINI	TRAVE COLLEG. PLINTI PASS.	PLINTO PASSERELLA
Classe (MPa)	C32/40	C32/40	C35/45	C35/45	C32/40	C32/40	C32/40
Classe esposizione ambientale	XS3	XS3	XC3	XC3	XS3	XS3	XS3
Cemento tipo CEM III	32.5	32.5	32.5	32.5	32.5	32.5	32.5
Rapporto max acqua/cemento	0.45	0.45	0.50	0.50	0.45	0.50	0.45
Contenuto min. cemento (kg/mc)	**360**	**360**	**340**	**340**	**360**	**340**	**360**
Ø max inerti (mm)	**32**	**22**	**22**	**22**	**20**	**20**	**22**
Classe di consistenza	**S4**	**S4**	**S4**	**S4**	**S4**	**S4**	**S4**
Copriferro netto inferiore (mm)	**75**	**75**	**45**	**40**	**55**	**75**	**75**

ACCIAIO per calcestruzzo	
Acciaio per barre di armatura	B450C
Acciaio per reti elettrosaldate	fbk > 440 N/mm²
Sovrapposizioni e ancoraggi ove non indicato	**70 Ø**

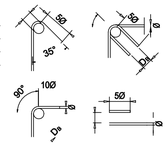

DB > 4Ø per Ø <= 16 mm.
DB > 7Ø per Ø > 16 mm.

ACCIAIO per carpenteria metallica	
Classe di resistenza: profili a sezione aperta	S355 JR
Classe di resistenza: profili a sezione cava	S355H JR
Bulloni (EN 14399)	**10.9 (**)**
Tirafondi (DIN 975)	**10.9**
Connessioni a taglio (EN 1993:1-8)	Cat. B
Coefficiente di attrito per bulloni AR	**^{1} = 0.4 (***)**
Classe di esecuzione (EN 1090-2)	EXC3
Trattamenti di protezione: cat. corrosione (ISO 9223)	**C4**
Strutture interne, Aviobridge, scale, strutture secondarie interne, soppalchi BHS:	Trattamento antiruggine e intumescente (R60)
Scale esterne, grigliati metallici, baraccature esterne, strutture secondarie esterne:	Zincatura a caldo
Connettori a taglio: pioli tipo Nelson (dove indicato)	S235 J2 + C450
Malta per ancoraggi	tipo Basf® Masterflow® 928 o equiv.

Se non diversamente specificato le saldature dovranno garantire il completo ripristino della sezione risultando a completa penerazione

Per le saldature a cordone d'angolo le stesse dovranno essere realizzate sempre a doppio cordone con a=0.5 t

(**): Utilizzare bulloni tipo HR per collegamenti a flangia.
(***): Superfici preparate meccanicamente o a graniglia e verniciate, dove indicato nei particolari costruttivi.
Verniciatura a spruzzo con prodotti a base di alluminio o di zinco oppure verniciatura con silicato di zinco alcalino applicando uno spessore dello strato **di 50-80 ^{1}m.**

Giunto portale scala-passerella - Scala: 1:10

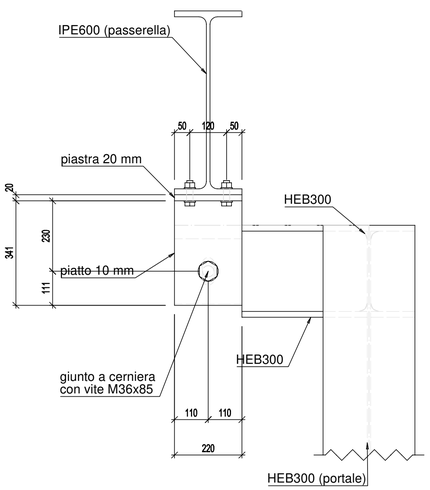

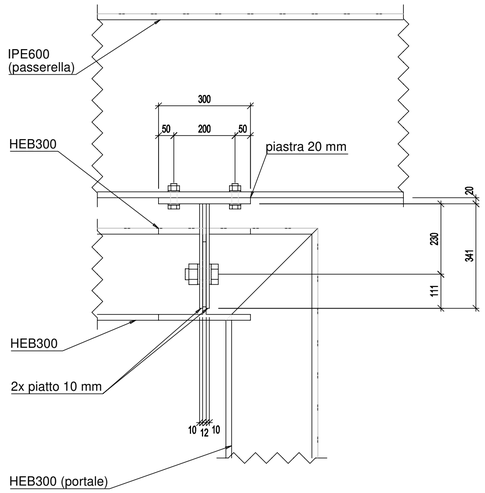

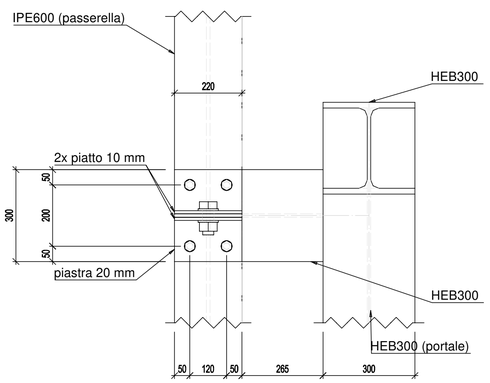

Autorità di Sistema Portuale del Mare Adriatico centro settentrionale

PORTO DI RAVENNA

COMUNE DI RAVENNA

«CONCESSIONE MEDIANTE PROJECT FINANCING DEL SERVIZIO DI ASSISTENZA PASSEGGERI E DI STAZIONE MARITTIMA NEL PORTO DI RAVENNA, NONCHÉ DELLE AREE PER LA REALIZZAZIONE E GESTIONE DELLA NUOVA STAZIONE MARITTIMA E DEGLI ALTRI BENI STRUMENTALI E/O COMPLEMENTARI ALLA PRESTAZIONE DEL SUDDETTO SERVIZIO DA REALIZZARE SULLA BANCHINA CROCIERE DI PORTO CORSINI (RA) E AREE DEMANIALI ADIACENTI»

PROGETTO ESECUTIVO

Committente

RCCP

Team Progettisti

Atelier(s) Alfonso Femia s.r.l.
via interiano 3/11, 16124 Genova tel. 010.540095 fax 010.5703094
via cadolini 32/38, 20137 Milano tel. 02.54019701 fax 010.54115512
55 rue des petites écuries, 75010 Paris tel +331.42462894
genova@atelierfemi.com www.atelierfemia.com

Professionista Responsabile progettazione Architettonica:
Arch Alfonso Femia

© Alfonso Femia 2018 © AF517 2018 all rights reserved

AF517 ALFONSO FEMIA ATELIER(S)

RINA CONSULTING SPA
via cecchi 6- 16129 Genova - Italia
tel +39 010 31941
info@rina.org www.rina.org

Professionista Responsabile progettazione Impiantistica Strutturale:
Ing.Alessandro Odasso
Geologo:
Geol.Roberto Pedone
Responsabile Coordinamento Sicurezza
Ing.Federico Barabino

RINA

ORDINE DEGLI ARCHITETTI, PIANIFICATORI, PAESAGGISTI E CONSERVATORI DELLA PROVINCIA DI GENOVA
ARCHITETTO ALFONSO FEMIA N° 2117

ORDINE DEGLI INGEGNERI DELLA PROVINCIA DI GENOVA
Dott. Ing. ALESSANDRO ODASSO N° 9476

Responsabile progettazione prevenzione incendi

AFC Srl
Ing. Antonio Corbo
Via Leon Battista Alberti, 6- 20149 Milano
Tel./Fax +39 02 45479688
antonio.corbo@afcsrl.it
www.afcsrl.it

cod. tavola	RAV PE-H22-Strutture Passerella Scala Dettagli
scala	1:10
oggetto	Strutture Passerella Scala Dettagli
data	17 ottobre 2022
nome file	RAV PE-H22-Strutture Passerella Scala Dettagli
commessa	**P032413**

rev.	data	redatto	verificato	approvato	oggetto revisione
0	221017	area	alafa	RINA/ao	primo rilascio

L'UTILIZZAZIONE E LA RIPRODUZIONE DEL PRESENTE DOCUMENTO SONO RISERVATE A NORMA DI LEGGE