## Piastra di base - Scala: 1:10

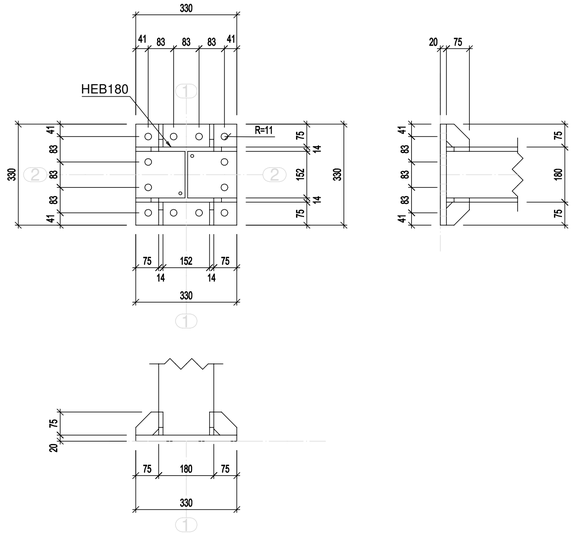


## Giunto a taglio TR240-TR240 - Scala: 1:10

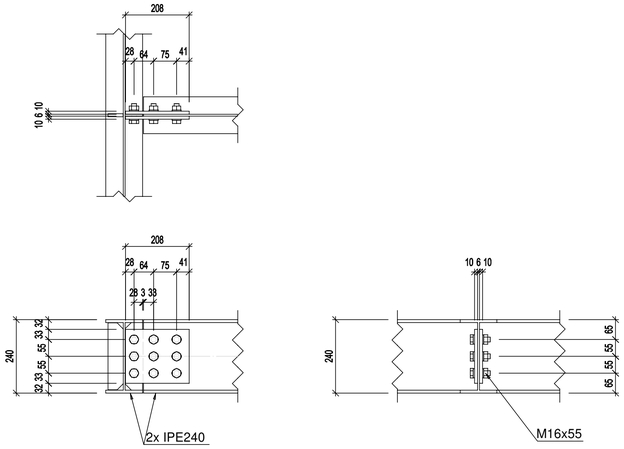


## Giunto TR240-PIL180 - Scala: 1:10

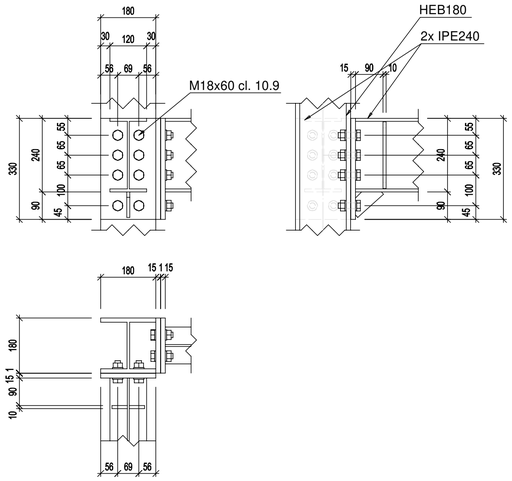


## Giunto IPE220-PIL180 - Scala: 1:10

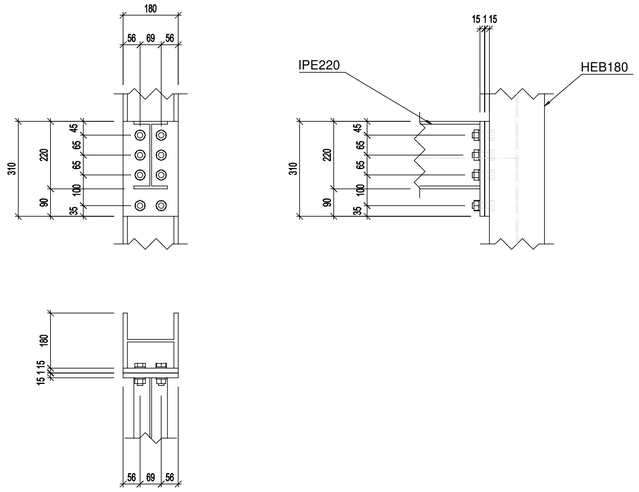


## Coprigiunto HEB180 - Scala: 1:10

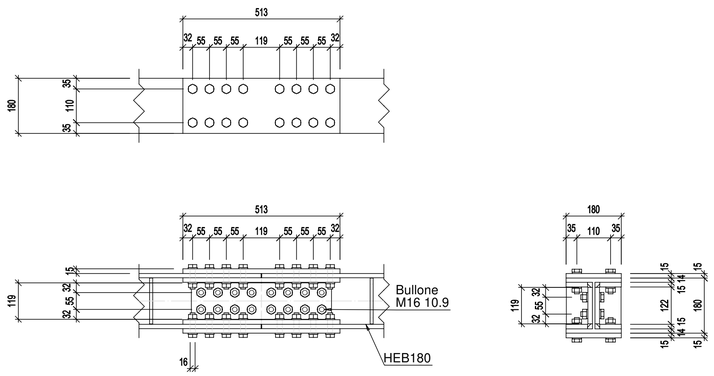


| CALCESTRUZZO (UNI EN 206-1) | PLINTI ANTI PUNZONAMENTO sp. 85 cm | PLATEA sp. 100 cm | PILASTRI E SETTI | SOLAI IN C.A. E CAPPA COLLAB. | FONDAZIONE VOL. COMM. E MAGAZZINI | TRAVE COLLEG. PLINTI PASS. | PLINTO PASSERELLA |
|---|---|---|---|---|---|---|---|
| Classe (MPa) | C32/40 | C32/40 | C35/45 | C35/45 | C32/40 | C32/40 | C32/40 |
| Classe esposizione ambientale | XS3 | XS3 | XC3 | XC3 | XS3 | XS3 | XS3 |
| Cemento tipo CEM III | 32.5 | 32.5 | 32.5 | 32.5 | 32.5 | 32.5 | 32.5 |
| Rapporto max acqua/cemento | 0.45 | 0.45 | 0.50 | 0.50 | 0.45 | 0.50 | 0.45 |
| Contenuto min. cemento (kg/mc) | **360** | **360** | **340** | **340** | **360** | **340** | **360** |
| **Ø max inerti (mm)** | **32** | **22** | **22** | **22** | **20** | **20** | **22** |
| Classe di consistenza | **S4** | **S4** | **S4** | **S4** | **S4** | **S4** | **S4** |
| Copriferro netto inferiore (mm) | **75** | **75** | **45** | **40** | **55** | **75** | **75** |

| ACCIAIO per calcestruzzo | |
|---|---|
| Acciaio per barre di armatura | B450C |
| Acciaio per reti elettrosaldate | fbk > 440 N/mm² |
| Sovrapposizioni e ancoraggi ove non indicato | **70 Ø** |

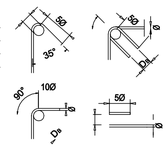


**DB > 4Ø per Ø <= 16 mm.**
**DB > 7Ø per Ø > 16 mm.**

| ACCIAIO per carpenteria metallica | |
|---|---|
| Classe di resistenza: profili a sezione aperta | S355 JR |
| Classe di resistenza: profili a sezione cava | S355H JR |
| **Bulloni (EN 14399)** | **10.9 (**)** |
| Tirafondi (DIN 975) | **10.9** |
| **Connessioni a taglio (EN 1993:1-8)** | Cat. B |
| Coefficiente di attrito per bulloni AR | **¹ = 0.4 (***)** |
| Classe di esecuzione (EN 1090-2) | EXC3 |
| Trattamenti di protezione: cat. corrosione (ISO 9223) | **C4** |
| Strutture interne, Aviobridge, scale, strutture secondarie interne, soppalchi BHS: | Trattamento antiruggine e intumescente (R60) |
| Scale esterne, grigliati metallici, baraccature esterne, strutture secondarie esterne: | Zincatura a caldo |
| Connettori a taglio: pioli tipo Nelson (dove indicato) | S235 J2 + C450 |
| Malta per ancoraggi | tipo Basf® Masterflow® 928 o equiv. |

Se non diversamente specificato le saldature dovranno garantire il completo ripristino della sezione risultando a completa penerazione

Per le saldature a cordone d'angolo le stesse dovranno essere realizzate sempre a doppio cordone con a=0.5 t

(**): Utilizzare bulloni tipo HR per collegamenti a flangia.
(***): Superfici preparate meccanicamente o a graniglia e verniciate, dove indicato nei particolari costruttivi.
Verniciatura a spruzzo con prodotti a base di alluminio o di zinco oppure verniciatura con silicato di zinco alcalino applicando uno spessore dello strato **di 50-80 ¹m.**

Autorità di Sistema Portuale del Mare Adriatico centro settentrionale

PORTO DI RAVENNA

# COMUNE DI RAVENNA

**«CONCESSIONE MEDIANTE PROJECT FINANCING DEL SERVIZIO DI ASSISTENZA PASSEGGERI E DI STAZIONE MARITTIMA NEL PORTO DI RAVENNA, NONCHÉ DELLE AREE PER LA REALIZZAZIONE E GESTIONE DELLA NUOVA STAZIONE MARITTIMA E DEGLI ALTRI BENI STRUMENTALI E/O COMPLEMENTARI ALLA PRESTAZIONE DEL SUDDETTO SERVIZIO DA REALIZZARE SULLA BANCHINA CROCIERE DI PORTO CORSINI (RA) E AREE DEMANIALI ADIACENTI»**

## PROGETTO ESECUTIVO

*Committente*

RCCP

*Team Progettisti*


**Atelier(s) Alfonso Femia s.r.l.**
**via interiano 3/11, 16124 Genova tel. 010.540095 fax 010.5703094**
via cadolini 32/38, 20137 Milano tel. 02.54019701 fax 010.54115512
55 rue des petites écuries, 75010 Paris tel +331.42462894
genova@atelierfemi.com www.atelierfemia.com

**Professionista Responsabile progettazione Architettonica:**
Arch Alfonso Femia


© Alfonso Femia 2018 © AF517 2018 all rights reserved


AF517 ALFONSO FEMIA ATELIER(S)


**RINA CONSULTING SPA**
via cecchi 6- 16129 Genova - Italia
tel +39 010 31941
info@rina.org www.rina.org

**Professionista Responsabile progettazione Impiantistica Strutturale:**
Ing.Alessandro Odasso
**Geologo:**
Geol.Roberto Pedone
**Responsabile Coordinamento Sicurezza**
Ing.Federico Barabino


RINA

ORDINE DEGLI ARCHITETTI, PIANIFICATORI, PAESAGGISTI E CONSERVATORI DELLA PROVINCIA DI GENOVA — ARCHITETTO ALFONSO FEMIA N° 2117

ORDINE DEGLI INGEGNERI DELLA PROVINCIA DI GENOVA — Dott. Ing. ALESSANDRO ODASSO N° 3476

*Responsabile progettazione prevenzione incendi*


**AFC Srl**
**Ing. Antonio Corbo**
Via Leon Battista Alberti, 6- 20149 Milano
Tel./Fax +39 02 45479688
antonio.corbo@afcsrl.it
www.afcsrl.it

| | |
|---|---|
| **cod. tavola** | RAV PE-H22-Strutture Volumi Commerciali Dettagli Costruttivi |
| **scala** | 1:10 |
| **oggetto** | Strutture Volumi Commerciali Dettagli Costruttivi |
| **data** | 17 ottobre 2022 |
| **nome file** | RAV PE-H22-Strutture Volumi Commerciali Dettagli Costruttivi |
| **commessa** | P032413 |

| rev. | data | redatto | verificato | approvato | oggetto revisione |
|---|---|---|---|---|---|
| 0 | 221017 | area | alafa | RINA/ao | primo rilascio |
| | | | | | |
| | | | | | |


L'UTILIZZAZIONE E LA RIPRODUZIONE DEL PRESENTE DOCUMENTO SONO RISERVATE A NORMA DI LEGGE