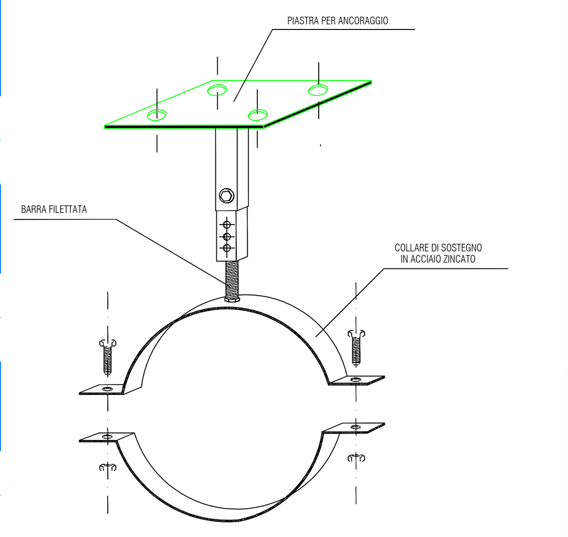

SPESSORI DELLE LAMIERE E TIPO DI COSTRUZIONE DEI CANALI CIRCOLARI				
DIAMETRO DEL CANALE	SPESSORE DELLA LAMIERA: CANALE CON CHIUSURA A SPIRALE	CANALE CON CHIUSURA LONGITUD.	RACCORDIspacePER CONDOTTIspaceCIRCOLARI	CONGIUNZIONI PERIMETRALI
FINO A 200	6/10	6/10	10/10	GIUNTO A NIPPLO LUNGHEZZA = 50 mm
DA 250 FINO A 350	6/10	6/10	12/10	GIUNTO A NIPPLO LUNGHEZZA = 50 mm
DA 400 FINO A 650	8/10	8/10	12/10	GIUNTO A NIPPLO LUNGHEZZA = 50 mm
DA 700 FINO A 900	10/10	10/10	12/10	GIUNTO A NIPPLO LUNGHEZZA = 60 mm
DA 950 FINO A 1250	12/10	14/10	14/10	GIUNTO A FLANGIA ANGOLARE 40 x 40 x 3
DA 1300 FINO A 1500	14/10	14/10	14/10	GIUNTO A FLANGIA ANGOLARE 40 x 40 x 3
DA 1550 FINO A 2150	/	16/10	16/10	GIUNTO A FLANGIA ANGOLARE 40 x 40 x 3

DIMENSIONI CONSIGLIATE PER LE STAFFE DI CANALI CIRCOLARI				
MASSIMA DIMENSIONE DEL CANALE	STAFFA A TONDINO	STAFFA A NASTRO	MASSIMA DISTANZA TRA LE STAFFE	NUMERO DI STAFFE
FINO A 450	24/10 (FILO)	25 x 3	3000	1
DA 500 FINO A 900	-	25 x 3	3000	1
DA 950 FINO A 1250	-	45 x 3	3000	1
DA 1300 FINO A 2150	-	45 x 3	3000	2

PARTICOLARI D'INSTALLAZIONE CONDOTTI CIRCOLARI METALLICI

P = n° PIANO | P | XX | N° IDENTIFICATIVO DEL LOCALE

LEGENDA ETICHETTA LOCALI

TIPOLOGIA BOCCHETTA / GRIGLIE | X 0X | 600 x 150 320 m3/h | DIMENSIONI PORTATA

LEGENDA ETICHETTA BOCCHETTE E GRIGLIE

DIFFUSORE ELICOIDALE marca TROX mod. VDW o equivalente

GRIGLIA DI RIPRESA marca TROX mod X-GRILLE o similare

DOCUMENTAZIONE DI RIFERIMENTO

- RAV PE-H2-Relazione-clima-acustico_REV1
- RAV PE-H2-Relazione-impatto-acustico-REV1
- RAV PE-H2-Relazione requisiti acustici passivi_rumore interno_REV1
- RAV PE-H2-Relazione comfort interno ambienti_REV1

LEGENDA GENERALE

	CONDOTTO ARIA DI MANDATA (RETTANGOLARE - CIRCOLARE)		VARIAZIONE DI SEZIONE CONCENTRICA (in larghezza)
	CONDOTTO ARIA DI ESTRAZIONE/RIPRESA (RETTANGOLARE - CIRCOLARE)		VARIAZIONE DI SEZIONE (in altezza)
	TUBO FLESSIBILE ISOLATO CON LANA DI VETRO SPESSORE 25mm, DENSITÀ 16 KG/M3 marca FCR tipo SONODEC o equivalente	FLUSSO ARIA	CAMBIO DI QUOTA A SALIRE
	SILENZIATORE DA CANALE A SETTI AFONIZZANTI (caratteristiche tecniche indicate nel progetto di Acustica Torino - vedere rif. doc.)		
MOTORIZZATA / MANUALE	SERRANDA DI TARATURA IN ACCIAIO ZINCATOCON AZIONAMENTO MANUALE O MOTORIZZATO. PASSO ALETTE 150 mm	FLUSSO ARIA	CAMBIO DI QUOTA A SCENDERE
	SERRANDA DI TARATURA AD IRIDE IN LAMIERA D'ACCIAIO ZINCATA, COMPLETA DI PRESE MANOMETRICHE PER REGOLAZIONE PORTATA		

LEGENDA DIFFUSORI E GRIGLIE DI RIPRESA

DIFFUSORI		GRIGLIE DI RIPRESA	
M.01	DIFFUSORI LINEARI CON PLENUM A UN RACCORDO Ø 198 - DUE Ø 158 E SERRANDA DI REGOLAZIONE marca TROX mod. PL 35-4-S o equivalente	R.01	DIFFUSORI LINEARI CON PLENUM A UN RACCORDO Ø 198 - DUE Ø 158 E SERRANDA DI REGOLAZIONE marca TROX mod. PL 35-4-S o equivalente
M.02	DIFFUSORI AD EFFETTO ELICOIDALE FACCIA QUADRATA COMPLETO DI PLENUM SENZA SERRANDA marca TROX mod. VDW-Q-Z-H o equivalente	R.02	DIFFUSORI AD EFFETTO ELICOIDALE FACCIA QUADRATA COMPLETO DI PLENUM SENZA SERRANDA marca TROX mod. VDW-Q-A-H o equivalente
M.03	DIFFUSORI AD EFFETTO ELICOIDALE FACCIA CIRCOLARE SENZA PLENUM marca TROX mod. VDW-R-Z-V o equivalente	R.03	GRIGLIA DI RIPRESA COMPLETO DI SERRANDA marca TROX mod. X-GRILLE o equivalente
M.04	DIFFUSORI AD EFFETTO ELICOIDALE FACCIA CIRCOLARE SENZA PLENUM marca TROX mod. VDL-F-MANUALE o equivalente	R.04	DIFFUSORI LINEARI marca TROX mod. PL 35 CON PLENUM A UN RACCORDO (DN tubazione) E SERRANDA DI REGOLAZIONE o equivalente
M.05	DIFFUSORI AD EFFETTO ELICOIDALE FACCIA QUADRATA CON PLENUM E SERRANDA marca TROX mod. VDW-R-Z-H-MN o equivalente		
M.06	DIFFUSORI AD EFFETTO ELICOIDALE FACCIA QUADRATA CON ATTUATORE PLENUM E SERRANDA marca TROX mod. VDL-H-D-E2 o equivalente		
M.07	DIFFUSORI AD EFFETTO ELICOIDALE FACCIA CIRCOLARE CON PLENUM E SERRANDA marca TROX mod. VDL-H-D-E2 o equivalente		

SPECIFICA MATERIALI

IMPIANTO AERAULICO

CANALI:	CANALE METALLICO IN LAMIERA DI ACCIAIO ZINCATA CON GIUNTI FLANGIATI (SPESSORI COME DA TABELLA)
ISOLAMENTO CANALI METALLICI:	LANA DI VETRO RIFINITA CON CARTA D'ALLUMINIO E RETE METALLICA ZINCATA (VEDERE TABELLA)
SUPPORTI CANALI:	SISTEMA DI STAFFAGGIO CON MENSOLE IN PROFILATI DI ACCIAIO ZINCATO PREFORATE E/O CARPENTERIA METALLICA APPOSITAMENTE REALIZZATA E PROTETTA DA DOPPIA MANO DI VERNICE ANTIRUGGINE FISSATE ALLE STRUTTURE MEDIANTE BARRE FILETTATE
	SISTEMA DI STAFFAGGIO COSTITUITO DA COLLARE IN ACCIAIO ZINCATO PROTETTO DA GUARNIZIONE IN GOMMA, DADO E BARRA FILETTATA
NOTE:	1) LA LUNGHEZZA DEI CANALI FLESSIBILI NON DEVE SUPERARE IL VALORE MASSIMO DI 6 DIAMETRI (A MENO DI IMPEDIMENTI E DIFFERENTI INDICAZIONI RIPORTATE NEGLI ELABORATI GRAFICI PROGETTUALI) 2) OGNI CONDOTTA AERAULICA DI DIMENSIONI MAGGIORI DI 30X30 cm DOVRÀ PREVEDERE OGNI 7,5 M E IN PRESENZA DI CAMBI DI DIMENSIONE DELLE BOTOLE DI ISPEZIONE

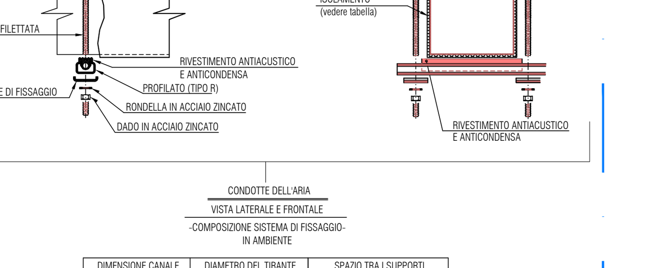

CONDOTTE DELL'ARIA
VISTA LATERALE E FRONTALE
-COMPOSIZIONE SISTEMA DI FISSAGGIO-
IN AMBIENTE

DIMENSIONE CANALE (mm)	DIAMETRO DEL TIRANTE (mm)	SPAZIO TRA I SUPPORTI (mm)
FINO A 450	6	2400
475 A 760	8	2000
785 A 1060	8	1800

SCHEDA DEI SUPPORTI PER LA CANALIZZAZIONE RETTANGOLARE

PARTICOLARE SISTEMA DI STAFFAGGIO CANALI
(non in scala)

COSTRUZIONE DEI CANALI RETTANGOLARI

DIMENSIONI mm	LAMIERA ZINCATA SPESSORE mm	PESO Kg/mq	TIPO DI GIUNZIONE E DISTANZA
0-450	0,8	5,1	Baionette o flange distanti 2 metri
500-750	0,8	6,7	Baionette o flange distanti 2 metri con rinforzi

NOTA: TUTTI I CANALI CON UNO O DUE LATI DI DIMENSIONE SUPERIORE A 450 mm, DEBBONO ESSERE DIAMANTATI (CROCI TRASVERSALI) O RINFORZATI A MENO CHE NON ABBIANO COLLARI PER BOCCHETTE O RACCORDI PER DIRAMAZIONI, NELLE AGGRAFFATURE TIPO PITTSBURG OCCORRE CONTEGGIARE 40 mm IN PIÙ DI LAMIERA PER REALIZZARE L'AGGRAFFATURA STESSA

SPESSORI ISOLAMENTO CANALI ARIA VRV

COIBENTAZIONE CONDOTTE AERAULICHE: LANA DI VETRO RIFINITA CON CARTA D'ALLUMINIO KRAFT RETINATA DI SP.50 MM, SPESSORI SECONDO DPR 412/93 O ASHRAE 90.1 -2010 (LA PIÙ RESTRITTIVA). CONDUCIBILITÀ TERMICA DICHIARATA 0.039 W/(m*K)
INTERNO: MANDATA SP. 50 mm - RIPRESA SP. 50 mm

SPECIFICA CANALI METALLICI
(in alternativa ai canali in poliuretano)

Autorità di Sistema Portuale del Mare Adriatico centro settentrionale — PORTO DI RAVENNA

COMUNE DI RAVENNA

«CONCESSIONE MEDIANTE PROJECT FINANCING DEL SERVIZIO DI ASSISTENZA PASSEGGERI E DI STAZIONE MARITTIMA NEL PORTO DI RAVENNA, NONCHÉ DELLE AREE PER LA REALIZZAZIONE E GESTIONE DELLA NUOVA STAZIONE MARITTIMA E DEGLI ALTRI BENI STRUMENTALI E/O COMPLEMENTARI ALLA PRESTAZIONE DEL SUDDETTO SERVIZIO DA REALIZZARE SULLA BANCHINA CROCIERE DI PORTO CORSINI (RA) E AREE DEMANIALI ADIACENTI»

PROGETTO ESECUTIVO

Committente

RCCP

Team Progettisti

Atelier(s) Alfonso Femia s.r.l.
via interiano 3/11, 16124 Genova tel. 010.540095 fax 010.5702094
via cadolini 32/38, 20137 Milano tel. 02.54019701 fax 010.54115512
55 rue des petites écuries, 75010 Paris tel +331.42462894
genova@atelierfemia.com www.atelierfemia.com

Professionista Responsabile progettazione Architettonica:
Arch Alfonso Femia

AF517 ALFONSO FEMIA ATELIER(S)

RINA CONSULTING SPA
via cecchi 6- 16129 Genova - Italia
tel +39 010 31941
info@rina.org www.rina.org

Professionista Responsabile progettazione Impiantistica Strutturale:
Ing.Alessandro Odasso
Geologo:
Geol.Roberto Pedone
Responsabile Coordinamento Sicurezza
Ing.Federico Barabino

Responsabile progettazione prevenzione incendi
AFC Srl
Ing. Antonio Corbo
Via Leon Battista Alberti, 6- 20149 Milano
Tel./Fax +39 02 45479688
antonio.corbo@afcsrl.it
www.afcsrl.it

© Alfonso Femia 2018 © AF517 2018 all rights reserved

cod. tavola	RAV PE.H23- Impianto HVAC. RTU 3 - Distribuzione canali, diffusori e griglie - Piano 1°
scala	1:50
oggetto	IMPIANTO HVAC - RTU 3
data	17 ottobre 2022
nome file	RAV PE.H23- Impianto HVAC. RTU 3 - Distribuzione canali, diffusori e griglie - Piano 1°
commessa	P0020304

rev.	data	redatto	verificato	approvato	oggetto revisione
0	17/10/2022	AG	AD	RINA / AO	Progetto esecutivo

L'UTILIZZAZIONE E LA RIPRODUZIONE DEL PRESENTE DOCUMENTO SONO RISERVATE A NORMA DI LEGGE