PIANTA CHIAVE
PRIMO PIANO

N. Locale	Destinazione d'uso	Outdoor Airflow rate (l/s)	Outdoor Airflow rate (mc/h)	Exaust rate (l/s)	Exaust rate (mc/h)	Recuperatore
P1_01	H Toilet			28	**100**	marca FRANCE AIR mod. RECIPTO 200 EC o equivalente
P1_02	WC uffici			25	**90**	marca FRANCE AIR mod. RECIPTO 200 EC o equivalente
P1_04	WC uffici			25	**90**	marca FRANCE AIR mod. RECIPTO 200 EC o equivalente
P1_05	WC uffici			25	**90**	marca FRANCE AIR mod. RECIPTO 200 EC o equivalente
P1_06	WC uffici			25	**90**	marca FRANCE AIR mod. RECIPTO 200 EC o equivalente
P1_07	Corridor	19	**70**			marca FRANCE AIR mod. RECIPTO 200 EC o equivalente
P1_08	Office	58	**210**	39	**140**	marca FRANCE AIR mod. RECIPTO 200 EC o equivalente
P1_09	Office	44	**160**	28	**100**	marca FRANCE AIR mod. RECIPTO 200 EC o equivalente
P1_10	Meeting room	161	**580**	139	**500**	marca FRANCE AIR mod. RECIPTO 200 EC o equivalente
P1_11	Office	17	**60**			marca FRANCE AIR mod. RECIPTO 200 EC o equivalente
P1_12	Office	17	**60**			marca FRANCE AIR mod. RECIPTO 200 EC o equivalente
P1_13	Office	17	**60**			marca FRANCE AIR mod. RECIPTO 200 EC o equivalente
P1_14	Relax Area uffici	33	**120**	33	**120**	marca FRANCE AIR mod. RECIPTO 200 EC o equivalente

TABELLA PORTATE ARIA

COSTRUZIONE DEI CANALI RETTANGOLARI

DIMENSIONI LAMIERA ZINCATA			TIPO DI GIUNZIONE E DISTANZA
mm	SPESSORE mm	PESO Kg/mq	
0-450	0,8	5,1	Baionette o flange distanti 2 metri
500-750	0,8	6,7	Baionette o flange distanti 2 metri (con rinforzi)

NOTA: TUTTI I CANALI CON LINO O DUE LATI DI DIMENSIONE SUPERIORE A 450 mm DEBBONO ESSERE DIAMANTATI LONGO TRASVERSALI O RINFORZATI A MENO CHE NON ABBIANO COLLARI PER BOCCHETTE O RACCORDI PER DIRAMAZIONI, NELLE AGGRAFFATURE TIPO PITTSBURG OCCORRE CONTEGGIARE 40 mm IN PIÙ DI LAMIERA PER REALIZZARE L'AGGRAFFATURA STESSA

SPESSORI ISOLAMENTO CANALI ARIA VRV

COIBENTAZIONE CONDOTTE AERAULICHE: LANA DI VETRO RIFINITA CON CARTA D'ALLUMINIO KRAFT RETINATA DI ZIP DI MM. SPESSORE SECONDO DPR 412/93 D.ASHRAE 90.1 -2010 (LA PIÙ RESTRITTIVA) CONDUCIBILITÀ TERMICA DICHIARATA 0.030 W/(m °K)
INTERNO: BANDAGETA DI ZIP. 50 mm - RIPRESA DI ZIP. 50 mm

SPECIFICA CANALI METALLICI
(in alternativa ai canali in poliuretano)

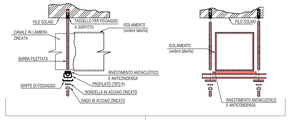

DIMENSIONE CANALE mm	DIAMETRO DEL TIRANTE mm	SPAZIO TRA I SUPPORTI mm
FINO A 400	8	2400
415 & 760	8	2000
765 & 1500	8	1800

SCHEDA DEI SUPPORTI PER LA CANALIZZAZIONE RETTANGOLARE

PARTICOLARE SISTEMA DI STAFFAGGIO CANALI
(non in scala)

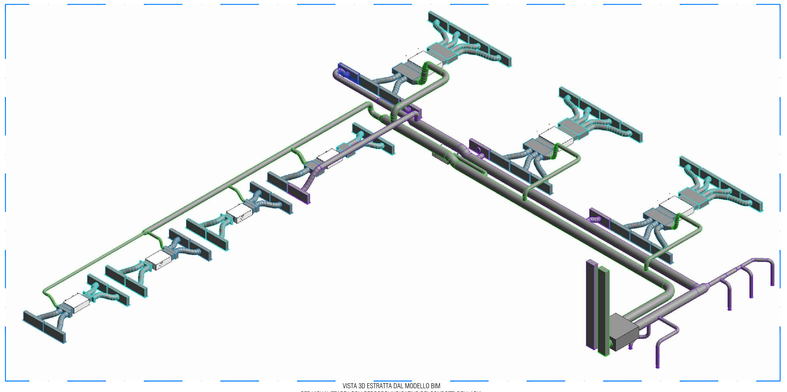

VISTA 3D ESTRATTA DAL MODELLO BIM
PER VISUALIZZARE I SOLI PERCORSI INDICATIVI DEI CONDOTTI DELL'ARIA
I TERMINALI DI DIFFUSIONE, I TERMINALI DI RIPRESA E GLI ACCESSORI SONO PURAMENTE INDICATIVI
(non in scala)

P = n° PIANO | P XX | N° IDENTIFICATIVO DEL LOCALE

LEGENDA ETICHETTA LOCALI

P T L N

T = TIPOLOGIA TERMINALE — RC = RECUPERATORE DI CALORE
P = PIANO INSTALLAZIONE — VC = VENTILOCONVETTORE
L = ID. LOCALE — SS = CASSETTA SELETTRICE
N = N. PROGRESSIVO

LEGENDA ETICHETTATURA COMPONENTI

TIPOLOGIA BOCCHETTA / GRIGLIE		DIMENSIONI	
	X	600 x 150	PORTATA
	OX	320 m3/h	

LEGENDA ETICHETTA BOCCHETTE E GRIGLIE

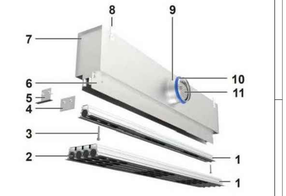

1 Diffuser face with 1, 2, 3 or 4 slots Optional
2 Adjustable air control element:
3 Screw fixing
6 Neck
7 Plenum box
8 Suspension lug
9 Spigot
4 End plate
5 End angle
10 Lip seal
11 Damper blade for volume flow rate balancing

PARTICOLARE COSTRUTTIVO DIFFUSORE LINEARE
marca TROX mod. FLS5 o equivalente
(non in scala)

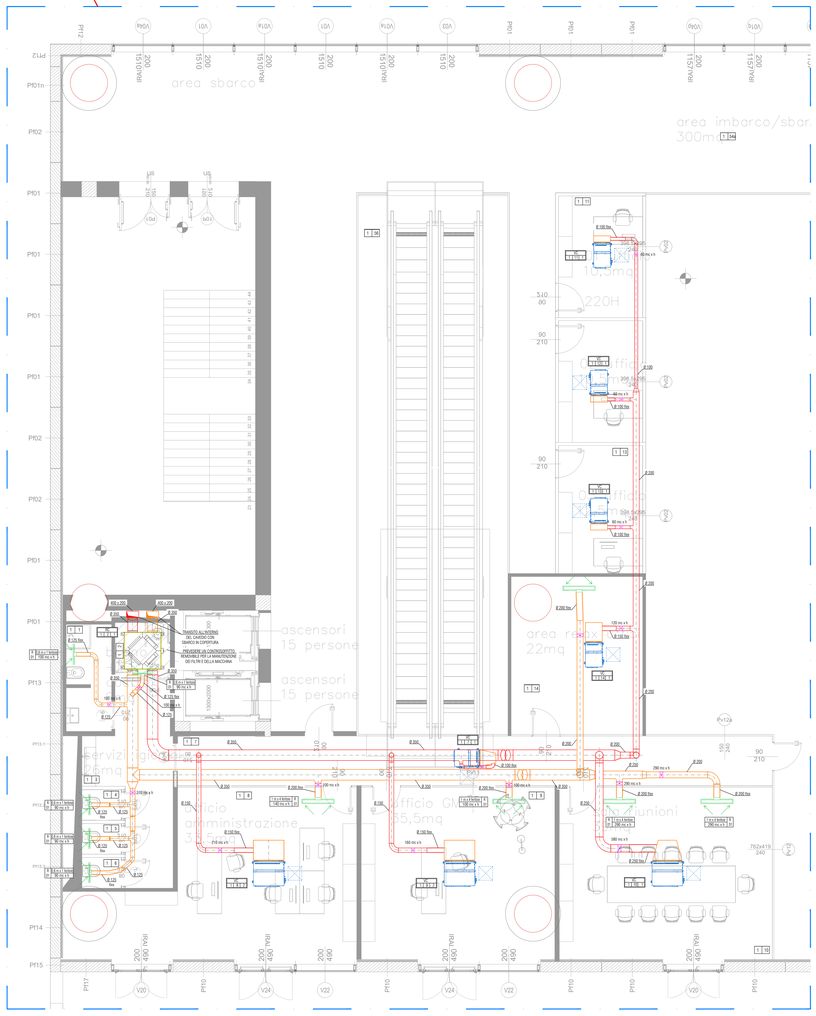

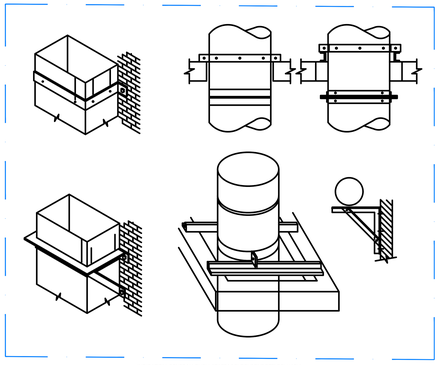

INDICAZIONI GENERALI SUGLI STAFFAGGI DEI CONDOTTI DELL'ARIA
(non in scala)

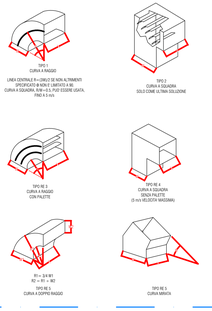

TIPOLOGICO DELLE CURVE CANALI ARIA
(non in scala)

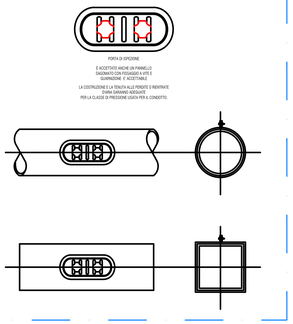

TIPOLOGICO PORTELLE DI ISPEZIONE
(non in scala)

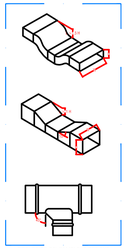

TIPOLOGICO DEI CAMBI DI DIREZIONE
E DELLE DERIVAZIONI CON INVITO
(non in scala)

LEGENDA GENERALE			
CONDOTTO ARIA DI MANDATA (RETTANGOLARE - CIRCOLARE)			VARIAZIONE DI SEZIONE CONCENTRICA (si larghezza)
CONDOTTO ARIA DI ESTRAZIONE/RIPRESA (RETTANGOLARE - CIRCOLARE)			VARIAZIONE DI SEZIONE (in altezza)
CONDOTTO ARIA DI MANDATA/RIPRESA marca FOR tipo SONODEC o equivalente		FLUSSO ARIA	
VENTILOCONVETTORE CANALIZZABILE marca DAIKIN modello FXCQ A o equivalente			CAMBIO DI QUOTA A SALIRE
VENTILOCONVETTORE NICHIOSO A VIE marca DAIKIN modello FXCG A o equivalente		FLUSSO ARIA	CAMBIO DI QUOTA A SCENDERE

LEGENDA DIFFUSORI E GRIGLIE DI RIPRESA			
DIFFUSORI		GRIGLIE DI RIPRESA	
		R.01	DIFFUSORI LINEARI marca TROX mod. FL 30 CON PLENUM A 3N RACCORDO CON relazione E TERMINALE DI REGOLAZIONE o equivalente

SPECIFICA MATERIALI	
IMPIANTO AERAULICO	
CANALI	CANALE METALLICO IN LAMIERA DI ACCIAIO ZINCATA CON GIUNTI FLANGIATI (SPESSORI COME DA TABELLA)
ISOLAMENTO CANALI METALLICI	LANA DI VETRO RIFINITA CON CARTA D'ALLUMINIO E RETE METALLICA ZINCATA (VEDERE TABELLA)
SUPPORTI CANALI	SISTEMA DI STAFFAGGIO CON PIASTELLE DI PROFILATI DI ACCIAIO ZINCATO PRETRATATE EVO CARPENTERIA METALLICA APPOSITAMENTE REALIZZATA E PROTETTA DA SCOPPIO MANO DI VERNICE INTERGRANTE RISPETTO ALLE STRUTTURE MEDIANTE BARRE FILETTATE
	SISTEMA DI STAFFAGGIO COSTITUITO DA COLLARE IN ACCIAIO ZINCATO PROTETTO DA GUARNIZIONE IN GOMMA, DADO E BARRA FILETTATA
NOTE	1) LA LUNGHEZZA DEI CANALI FLESSIBILI NON DEVE SUPERARE IL VALORE INDICATO DI 3 DIAMETRI (A GRADO DI IMPEDIMENTI E DIFFERENTI INDICAZIONI RIPORTATE NEGLI ELABORATI GRAFICI PROGETTUALI) 2) CON CONDOTTA AERAULICA DI DIMENSIONI MAGGIORI DI 300X0 sin DOVRÀ PREVEDERE DOM 1.5 M E IN PRESENZA DI CAMBI DI DIMENSIONE DELLE BOTTOLE DI ESPENSIONE

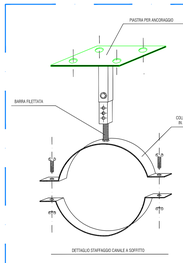

SPESSORI DELLE LAMIERE E TIPO DI COSTRUZIONE DEI CANALI CIRCOLARI				
SPESSORI DELLA LAMIERA				
DIAMETRO DEL CANALE	CANALE CON CHIUSURA A SPIRALE	CANALE CON CHIUSURA LONGITUD.	RACCORDI(raccordi CONDOTTI)(raccordi CIRCOLARI)	CONGIUNZIONI PERIMETRALI
FINO A 350	6/10	6/10	10/10	GIUNTO A MIPO-D LUNGHEZZA = 50 mm
DA 250 FINO A 500	8/10	6/10	12/10	GIUNTO A MIPO-D LUNGHEZZA = 50 mm
DA 400 FINO A 600	8/10	8/10	12/10	GIUNTO A MIPO-D LUNGHEZZA = 50 mm
DA 700 FINO A 900	10/10	10/10	12/10	GIUNTO A MIPO-D LUNGHEZZA = 80 mm
DA 900 FINO A 1250	12/10	14/10	14/10	GIUNTO A FLANGIA ANGOLARE 40 x 40 x 3
DA 1300 FINO A 1500	14/10	14/10	14/10	GIUNTO A FLANGIA ANGOLARE 40 x 40 x 3
DA 1550 FINO A 2150	/	16/10	16/10	GIUNTO A FLANGIA ANGOLARE 40 x 40 x 3

DIMENSIONI CONSIGLIATE PER LE STAFFE DI CANALI CIRCOLARI				
MASSIMA DIMENSIONE DEL CANALE	STAFFA A TONDINO	STAFFA A NASTRO	MASSIMA DISTANZA TRA LE STAFFE	NUMERO DI STAFFE
FINO A 400	24/10 (FILO)	25 x 3	3000	1
DA 500 FINO A 900	-	25 x 3	3000	1
DA 950 FINO A 1250	-	40 x 3	3000	1
DA 1300 FINO A 2150	-	40 x 3	3000	2

PARTICOLARI D'INSTALLAZIONE CONDOTTI CIRCOLARI METALLICI

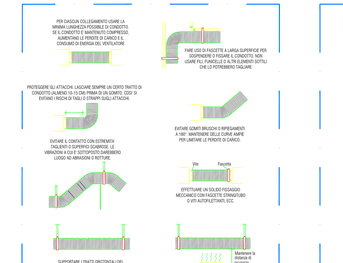

PARTICOLARI D'INSTALLAZIONE CONDOTTI FLESSIBILI marca FOR mod. SONODEC o equivalenti

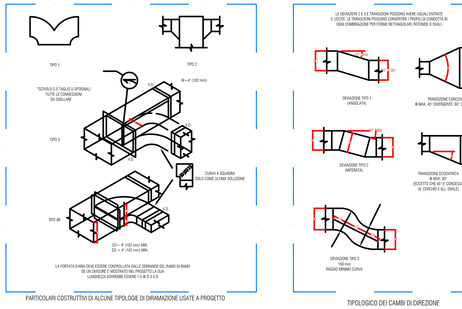

PARTICOLARI COSTRUTTIVI DI ALCUNE TIPOLOGIE DI DIRAMAZIONE USATE A PROGETTO

TIPOLOGICO DEI CAMBI DI DIREZIONE
(non in scala)

COMUNE DI RAVENNA

«CONCESSIONE MEDIANTE PROJECT FINANCING DEL SERVIZIO DI ASSISTENZA PASSEGGERI E DI STAZIONE MARITTIMA NEL PORTO DI RAVENNA, NONCHÉ DELLE AREE PER LA REALIZZAZIONE E GESTIONE DELLA NUOVA STAZIONE MARITTIMA E DEGLI ALTRI BENI STRUMENTALI ED COMPLEMENTARI ALLA PRESTAZIONE DEL SUDDETTO SERVIZIO DA REALIZZARE SULLA BANCHINA CROCIERE DI PORTO CORSINI (RA) E AREE DEMANIALI ADIACENTI»

PROGETTO ESECUTIVO

Committente

RCCP

Team Progettisti

Aleph(s) Alfonso Femia s.r.l.
via Cesare Correnti 14 Milano tel. 0172 0000000 fax 0172 0000xxx
via cadolini 32/16, 20137 Milano tel. 02 54107071 fax 0172 0411012
Professionista Responsabile Architettura: Alfonso Femia
www.aleph-femia.com

AFF ALFONSO FEMIA ARCHITECTS

Professionista Responsabile progettazione Architettonica:
Arch. Alfonso Femia
P.IVA 01611170418 - ORDINE DI ROMA 4444

RINA CONSULTING SPA
via cecchi 6, 16129 Genova - Italy
tel +39 010 5385 1 fax +39 010 5385 2000 www.rina.org

RINA

Professionista Responsabile progettazione Impiantistica Strutturale:
Ing Alessandro Ciasca
Ordine Genova
Responsabile Architettonica:
Responsabile Coordinamento Sicurezza
Ing Fabrizio Bucarelli

Responsabile progettazione prevenzione incendi

ARTEC
Ing. Antonio Crea
via Ludovico Ariosto 8, 20145 Milano
Tel./Fax +39 02 34979000
antonio.crea@artec-ill.it
www.artec-ill.it

cod. tavola	RAV PE.H03. Impianto di ventilazione Terminal. Sistema A - Distribuzione canali, diffusori e grigle - Piano 1°
scala	1 :50
oggetto	IMPIANTO DI VENTILAZIONE - SISTEMA A
data	17 ottobre 2022
nome file	RAV PE.H03. Impianto di ventilazione Terminal. Sistema A - Distribuzione canali, diffusori e grigle - Piano 1°
commessa	P0202304

rev.n	data	redatto	verificato	approvato	oggetto revisione
0	17/10/2022	AG	AD	RINA / AO	Progetto esecutivo

LA PUBBLICAZIONE E LA RIPRODUZIONE DEL PRESENTE DOCUMENTO SONO PROIBITE AI SENSI DI LEGGE