SEZIONE 2 E SFIORATORE

SCALA 1:100 / 1:200

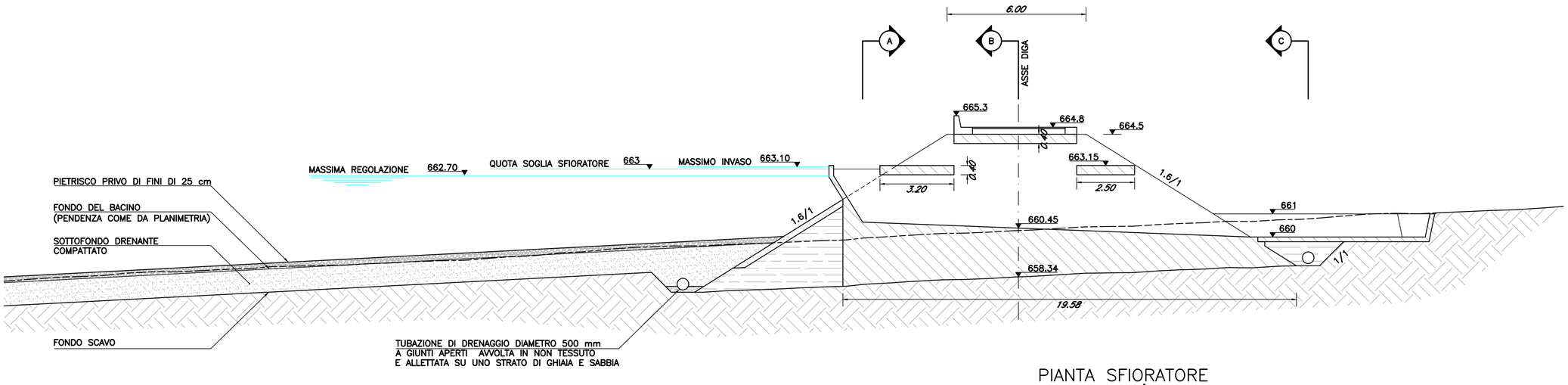

PIANTA SFIORATORE
vista dall'alto

SCALA 1:100 / 1:200

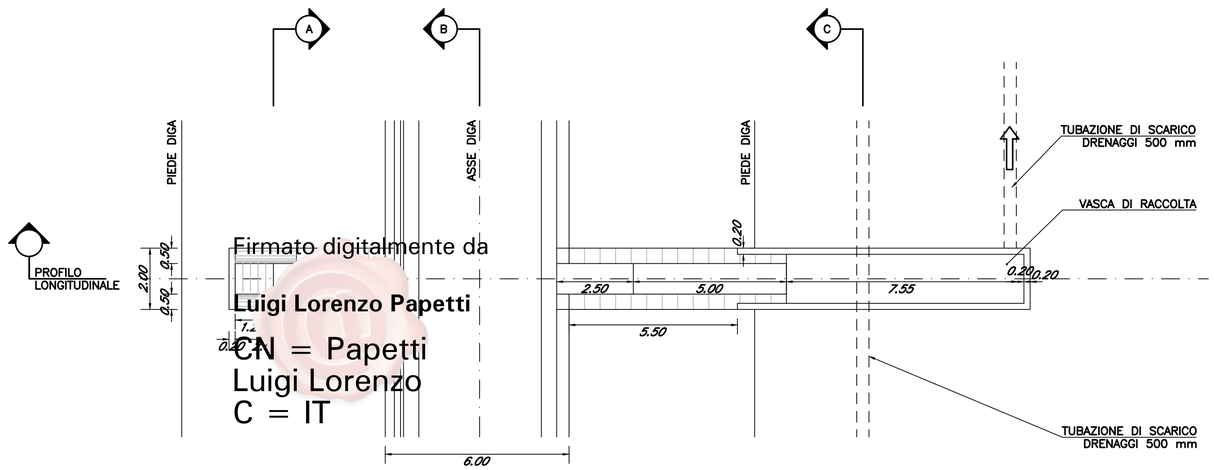

Firmato digitalmente da
Luigi Lorenzo Papetti
CN = Papetti
Luigi Lorenzo
C = IT

SEZIONE DEL CANALE DI SCARICO

SCALA 1:50 / 1:100

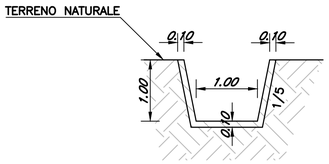

SEZIONE A

SCALA 1:100 / 1:200

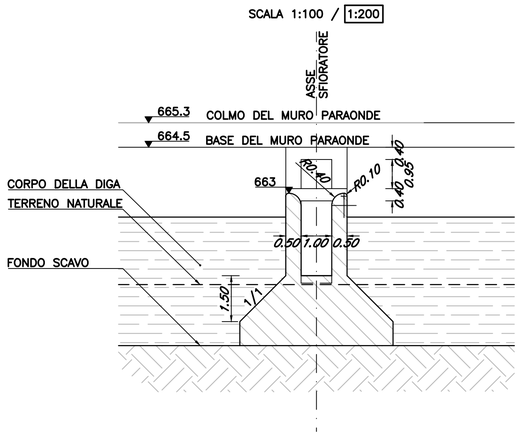

SEZIONE B

SCALA 1:100 / 1:200

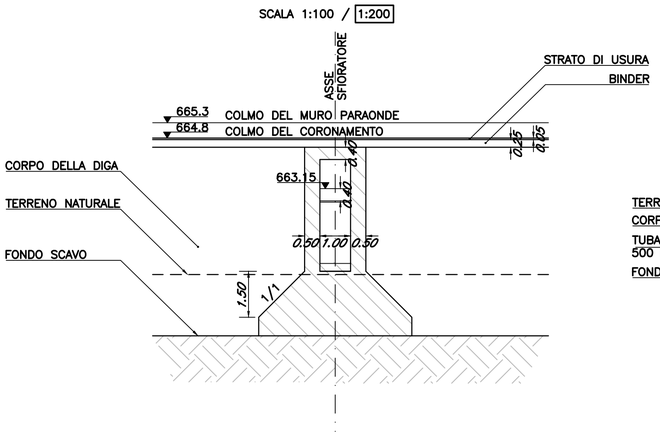

SEZIONE C

SCALA 1:100 / 1:200

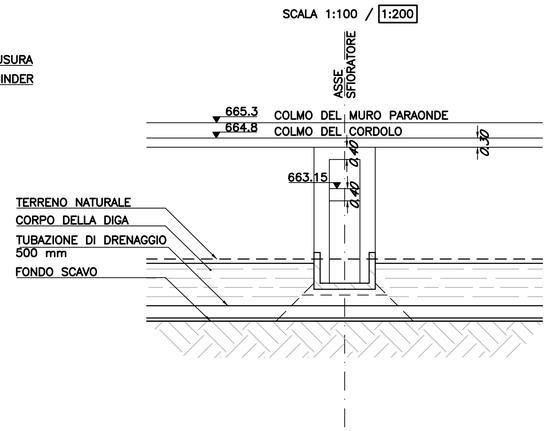

"TACCU SA PRUNA"

Impianto di accumulo idroelettrico mediante pompaggio ad alta flessibilità

Comune di Esterzili (SU)

COMMITTENTE	PROGETTAZIONE
EDISON EDF GROUP	STRATEGIES FOR WATER FROSIO next

TITOLO ELABORATO		
Sezione 2 - Sfioratore	SCALA	1:100 - 1:200
	COMMESSA	1351
	CODIFICA DOCUMENTO	1351-J-FN-D-11-1

REV.	DESCRIZIONE	DATA	REDATTO	VERIFICATO	APPROVATO
4					
3					
2					
1	REVISIONE 1 - INTEGRAZIONI	26/05/2023	M.Bracchitta	P.Macchi	L.Papetti
0	PRIMA EMISSIONE	29/04/2022	M.Bracchitta	C.Pasqua	L.Papetti

1 2 3 4 5 6 7 8 9 10 11 12 13 14 15 16 17

Questo disegno non può essere riprodotto, nè utilizzato altrove, nè ceduto a terzi in tutto o in parte senza il consenso scritto degli autori