CABINA AT

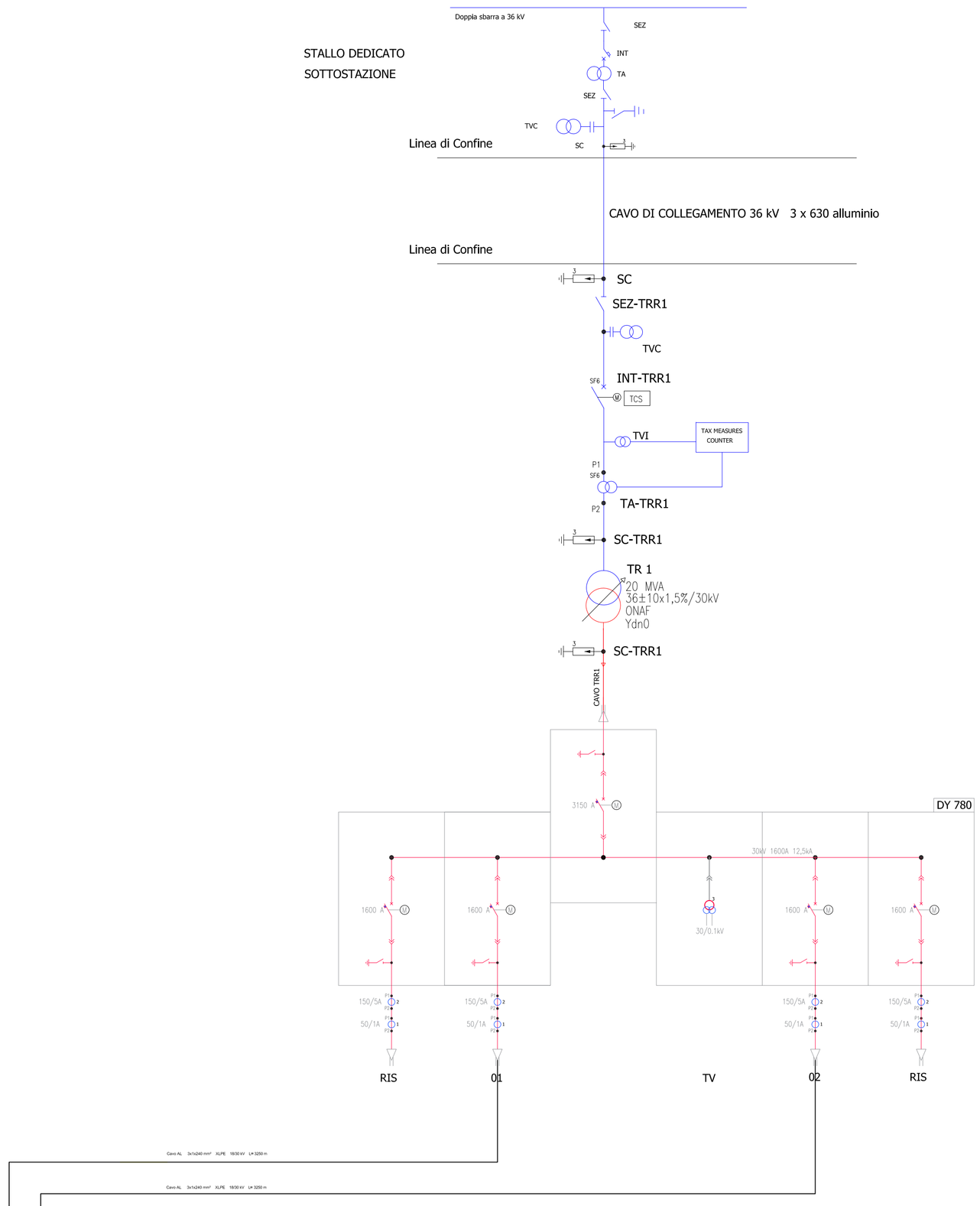

IMPIANTO

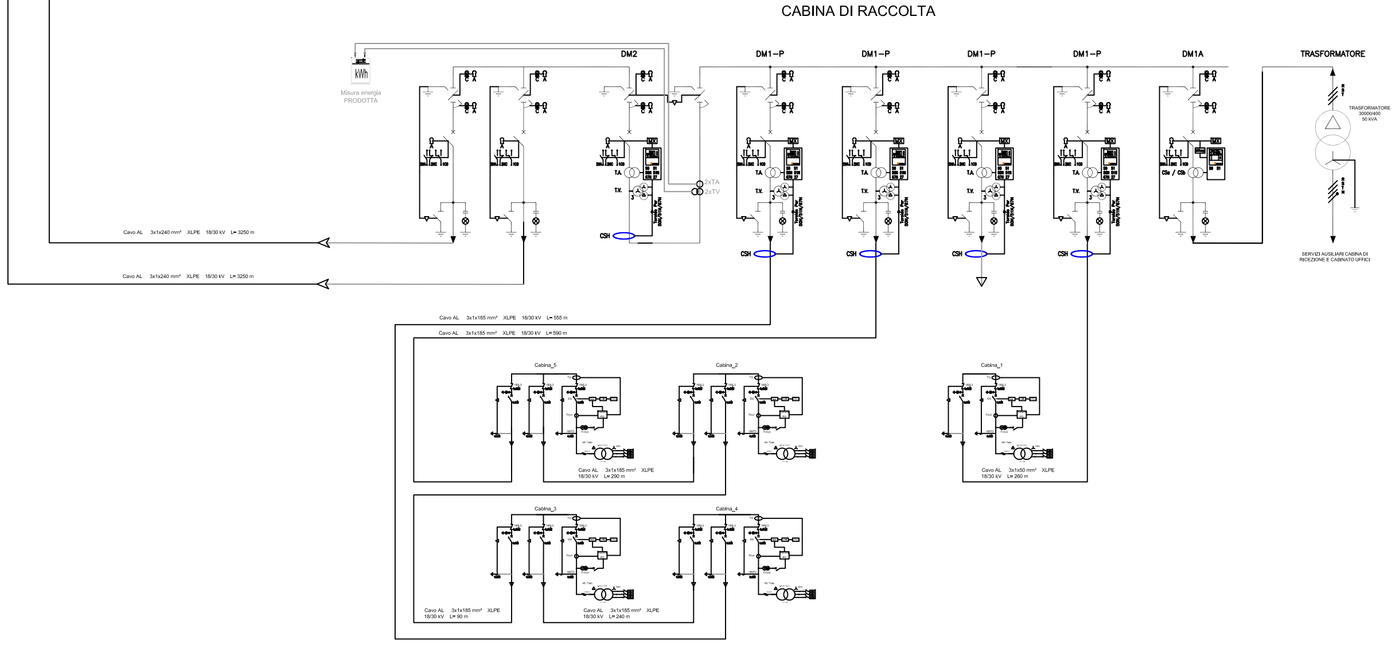

REGIONE BASILICATA

PROVINCIA di POTENZA

COMUNE DI VENOSA

Progetto per la costruzione e l'esercizio di un impianto agrovoltaico e delle relative opere connesse, di potenza pari a 19,49115 MW DC e 18,00 MW AC

In Località Boreano

nel Comune di Venosa (PZ)

Committenza

METKA EGN RENEWABLES DEVELOPMENT ITALY S.r.l.
Piazza Fontana 6, 20122
Milano (MI) - P. Iva 11737990967

Progettazione

Simec S.r.l.
Società di Ingegneria
Via S. Pertini 35, 71020
Rocchetta Sant' Antonio (FG)

Elaborato redatto da:

Ing. Spagone Francesco Paolo
Ordine degli Ingegneri prov. di Foggia, n. iscrizione 2192

Collaborazione:
Ing. Giovanni Montanarella

ORDINE INGEGNERI DELLA PROVINCIA DI FOGGIA
DOTT. ING. FRANCESCO PAOLO SPAGONE
N° 2192

PROGETTO DEFINITIVO

Titolo

Schema di collegamento alla rete elettrica
di distribuzione e Trasmissione UNIFILARE

Numero documento				Scala	Formato Stampa
Fase: D	Tipo doc.: D	Progr. doc.: A.12.b.5.a	Rev.: 01	1:VAR	A1
				Nome_file / Identificatore: METKA_VENOSA01_A12b5_a_Sch_Coll_Rete_Distr_Trasm_Unifilare_REV01	

Sul presente elaborato sussiste il DIRITTO di PROPRIETA'. Qualsiasi utilizzo non preventivamente autorizzato sarà perseguito ai sensi della normativa vigente.

Rev.	Data	Descrizione revisione	Redatto	Controllato	Approvato	
00	20/10/2021	Redazione				
01	10/05/2023	Aggiornamento per passaggio a 36 kV				