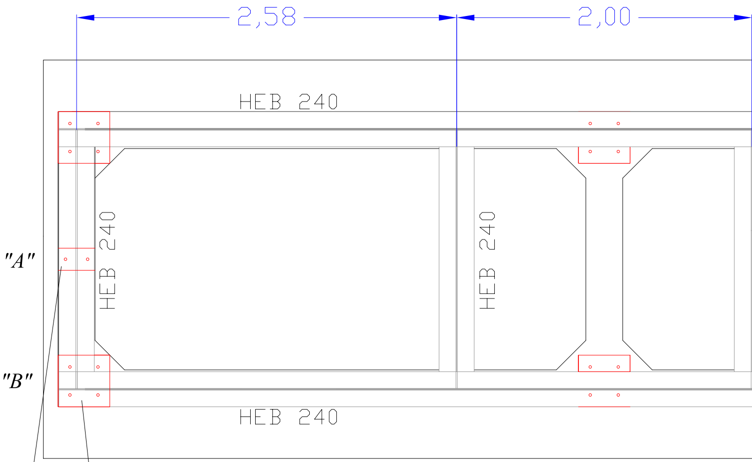
2,58
2,00
HEB 240
HEB 240
HEB 240
HEB 240
"A"
"B"

Vedi particolare "B"
n°6 piastre zancate (acciaio Fe 360C) nel getto
del muro per 55mm
dim.; 350 x 350 x 20mm

Vedi particolare "A"
n°1 piastre zancate (acciaio Fe 360C) nel getto
del muro per 55mm
dim.; 250 x 150 x 20mm
Lato manichetta

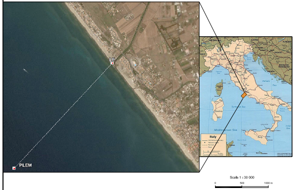
PLEM
Italy
Scala 1 : 30 000
0
500
1000 m

AS BUILT

Rev.	Data	Descrizione	Emesso	Contr.	Approv.
5	07-06-07	Ultima emissione	D.C.	G.G.	S.B.
4	22-08-06	PLEM & BASAMENTO (aggiornamento)	F.C.	P.O.	S.B.
3	01-08-06	PLEM & BASAMENTO (Interrato)	JMV.	P.O.	S.B.
2	30-01-06	Eliminato By-Pass 8'	JMV.	P.O.	S.B.
1	24-01-06	Seconda emissione	JMV.	P.O.	S.B.
0	19-12-05	Prima emissione	JMV.	P.O.	S.B.

I.GAS.COM. S.c.p.a.
Via Baylle, 80
09124 - Cagliari

RESEARCH S.p.A.
Via Miseno,20 - 80070 Bacoli (NA)
ENGINEERING

Commessa	FIAMMA 2000 - ARDEA
Cod. n. 05 - 073	Titolo dis. STRUTTURA METALLICA PLEM
Disegno n. 06 - 2 di 2	
Data 07-06-07	Scala 1:10 & 1:2.5
Formato di stampa	h=560 l=4475

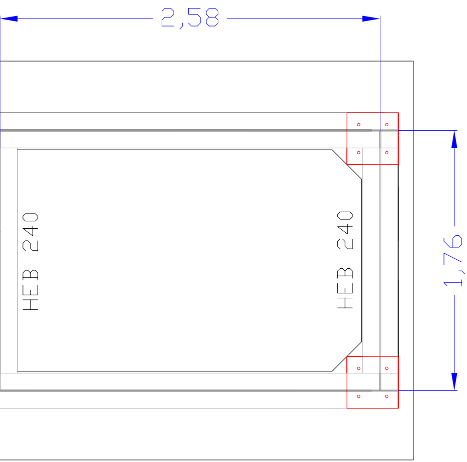
2,58
1,76
HEB 240
HEB 240

Pianta a quota testa muro

particolare "A"

n°1 piastra ancoraggio lato manichetta

Pianta

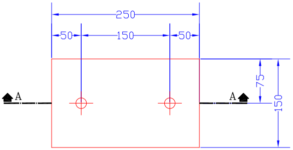
250
50
150
50
75
150
A
A

sezione A-A

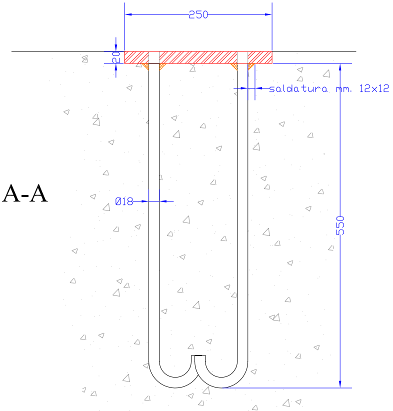
250
20
saldatura mm. 12x12
Ø18
550

n°2 zanche acciaio Fe 360C, Ø18mm

Pianta

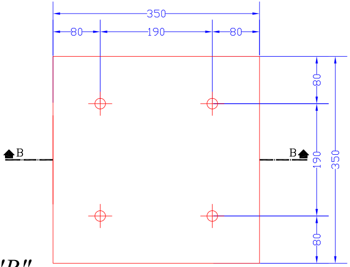
350
80
190
80
B
B
80
190
80
350

particolare "B"

n°6 piastre ancoraggio

sezione B-B

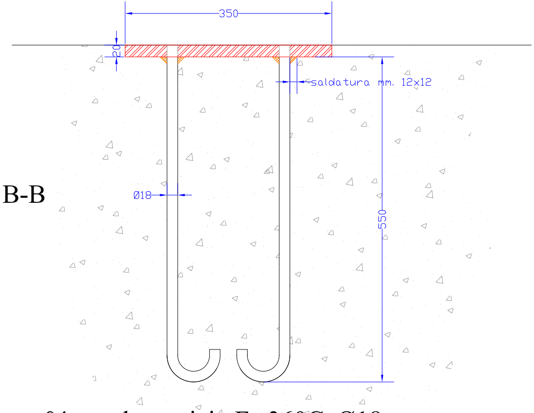
350
20
saldatura mm. 12x12
Ø18
550

n°4 zanche acciaio Fe 360C, Ø18mm

"C"

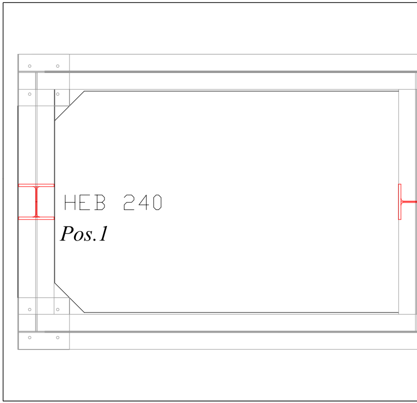
HEB 240
Pos.1

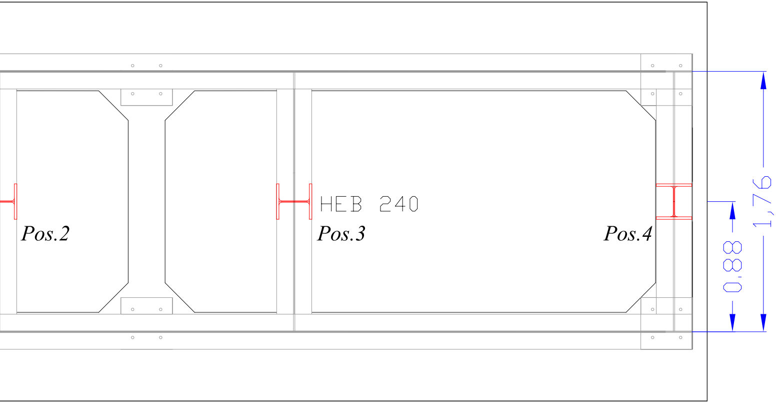
HEB 240
Pos.2
Pos.3
Pos.4
0,88
1,76

Pianta a quota telaio

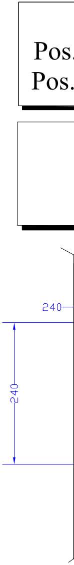
Pos.
Pos.
240
240

Bulloni

.1 cannottati, M36 - cl 10.9

2, 3, 4 liberi, M18 - 8.8

Nota Bene

I Pilastrini Pos.2 e Pos.3
sono ruotati di 90°

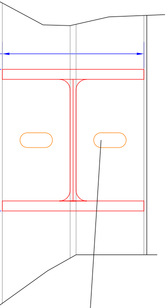

asole riempite di saldatura
55 x 25mm

particolare "C"
pilastrino

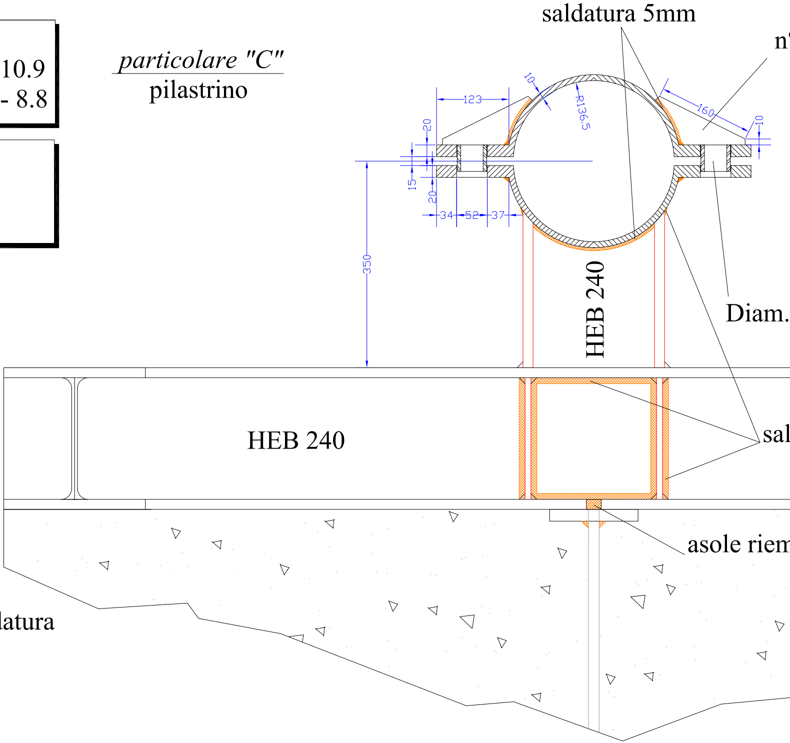
saldatura 5mm
n°
123
10
R136.5
160
10
20
15
20
34
52
37
350
HEB 240
Diam.
HEB 240
sal
asole riem

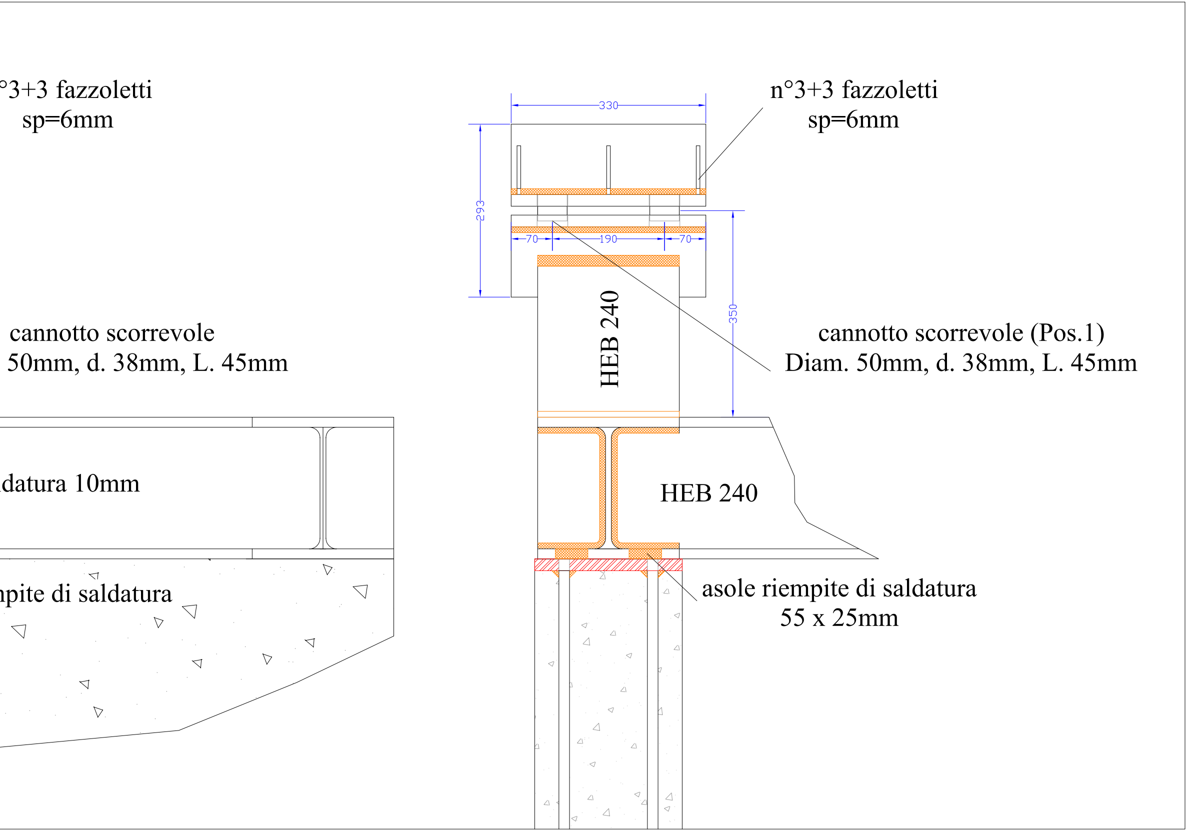
°3+3 fazzoletti
sp=6mm
cannotto scorrevole
50mm, d. 38mm, L. 45mm
datura 10mm
npite di saldatura
330
n°3+3 fazzoletti
sp=6mm
293
70
190
70
350
HEB 240
cannotto scorrevole (Pos.1)
Diam. 50mm, d. 38mm, L. 45mm
HEB 240
asole riempite di saldatura
55 x 25mm