Profilo Longitudinale

(1:5'000)

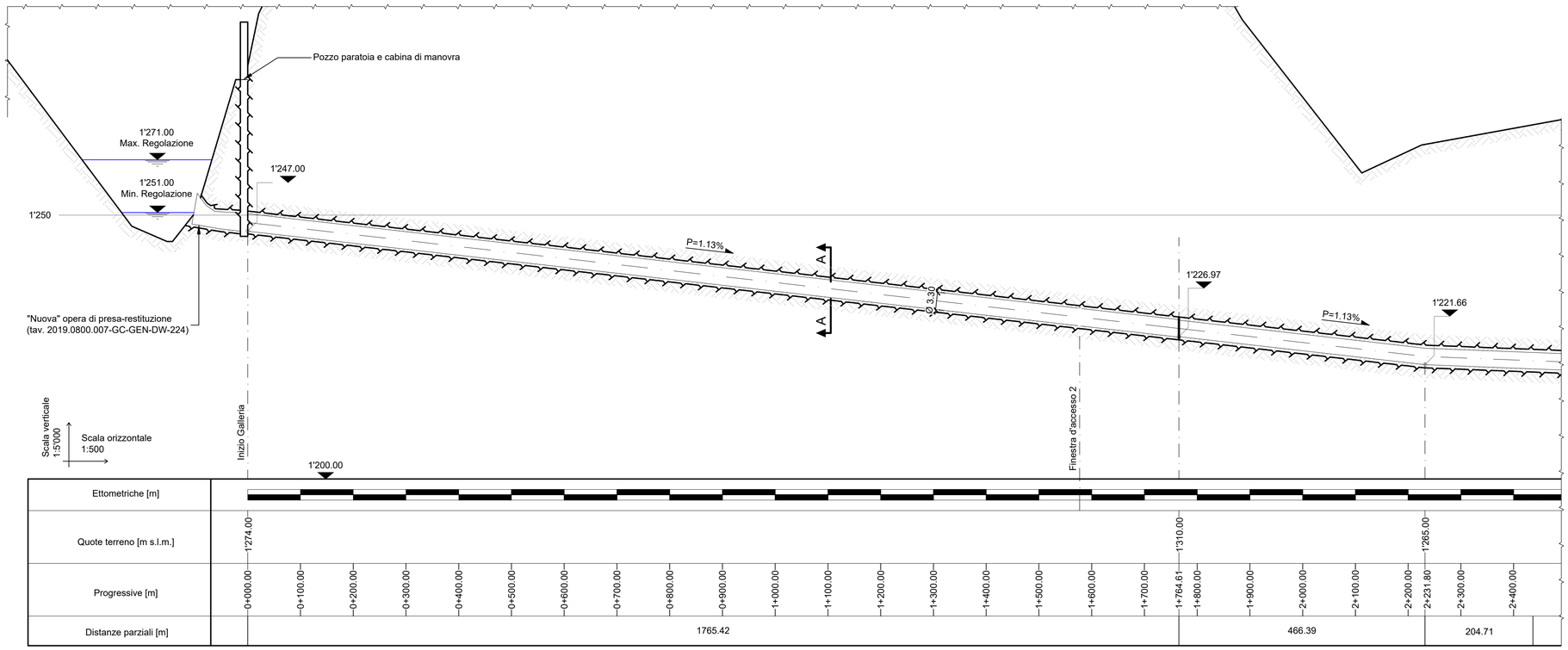

Pianta di riferimento

(N/S)

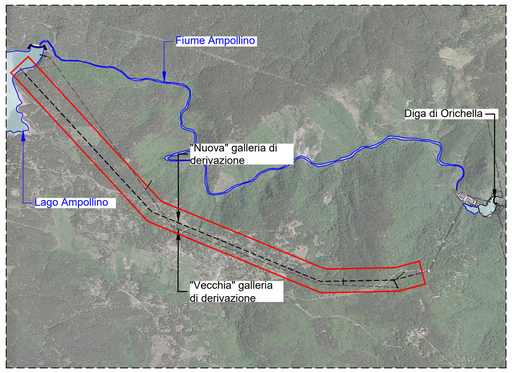

Legenda:

- Calcestruzzo esistente in sezione
- Profilo del terreno naturale in posto
- Profilo di scavo in roccia

Note:

- Tutte le misure e le quote sono espresse in metri e metri sopra il livello del mare, se non diversamente indicato.
- La scala di rappresentazione grafica è 1:5'000 per le lunghezza e 1:500 per le altezze, in conformità alla tavola del progetto originale.
- Relativamente alle opere civili esistenti si indicano come "vecchie" quelle risalenti agli anni 1922-1923 (periodo di realizzazione degli impianti di Migliarite e Orichella) e come "nuove" quelle risalenti ai primi anni '80 (anni in cui vennero ampliati gli impianti di Migliarite e Orichella).
- La "nuova" e la "vecchia" galleria di derivazione sono entrambe in esercizio.

Riferimenti:

- 2019.0800.007-GC-GEN-DW-201
- 2019.0800.007-GC-GEN-DW-225

1:50 (A1): 0 – 0.5 – 2.5 – 5 m

1:500 (A1): 0 – 5 – 25 – 50 m

1:5'000 (A1): 0 – 50 – 250 – 500 m

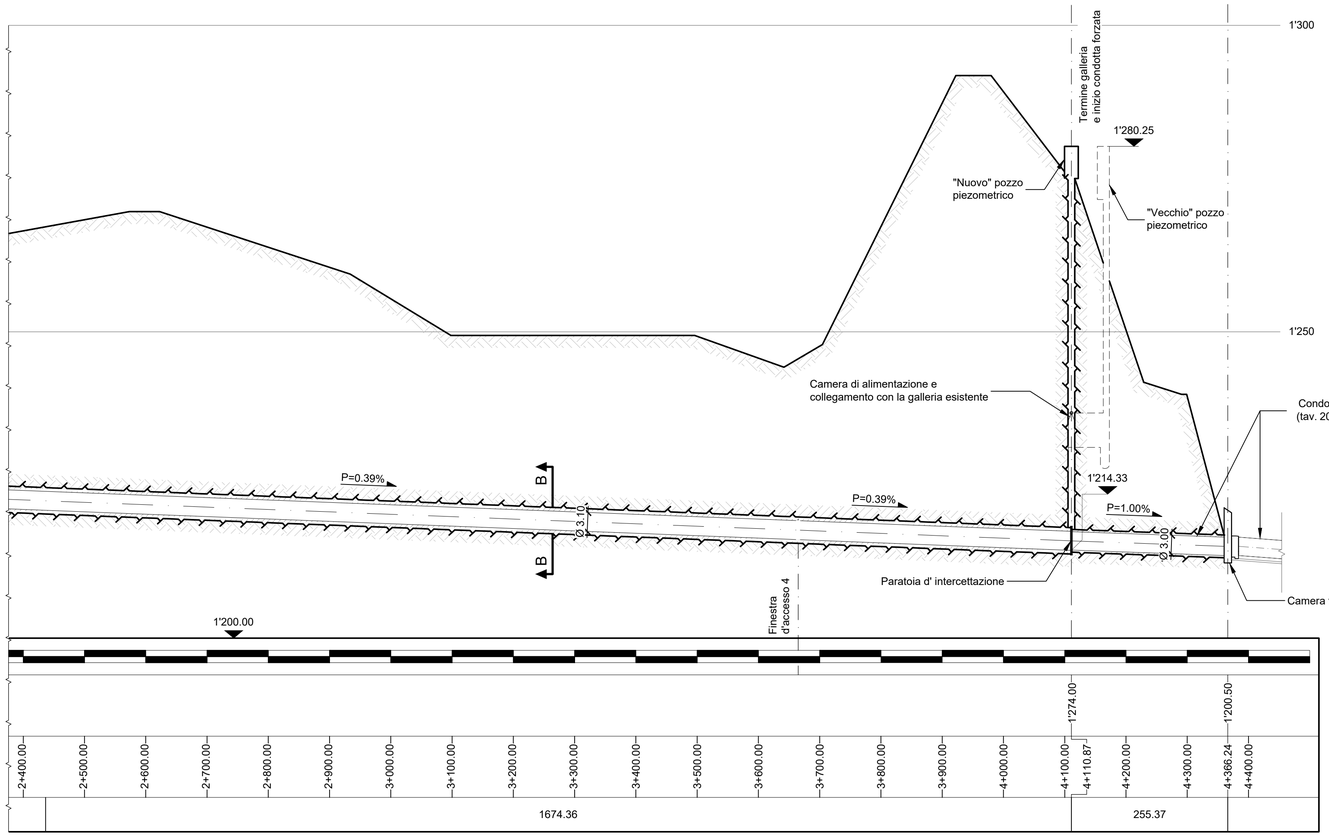

Sezione A-A

(1:50)

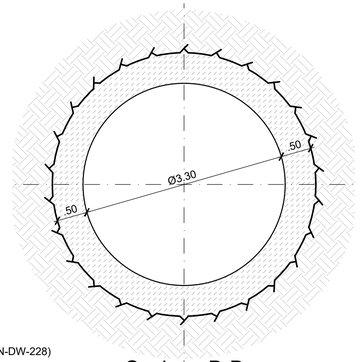

Sezione B-B

(1:50)

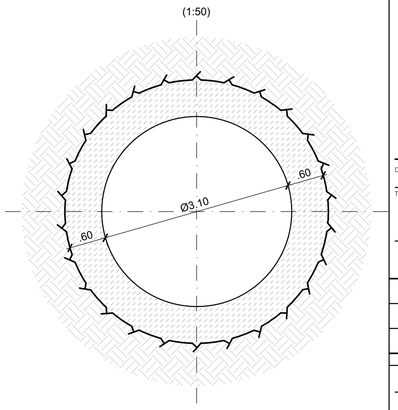

a2a LIFE COMPANY

Sede Legale:
Via Lamarmora, 230 - 25124 Brescia
Sede direzionale e amministrativa:
Corso di Porta Vittoria, 4 - 20122 Milano

A2A-DGE-BGT-IMI-SII

PRATICA: 10222 — *Riattivazione Pompaggio Orichella*

N° DOCUMENTO: 10222-C-OR-KOR-C-DS-527-0

NOTE: —

IMPIANTO IDROELETTRICO DI: *ORICHELLA*

CENTRALE DI: *ORICHELLA*

OGGETTO:

Impianto di Pompaggio di Orichella
Centrale di Orichella
Interventi finalizzati alla Riattivazione del Pompaggio

TITOLO:

Stato di fatto: Profilo longitudinale e sezioni tipo "nuova" galleria di derivazione Ampollino - Orichella

SCALA: 1:5'000, 1:500, 1:50

CONSULENTE: Lombardi

CONCESSIONARIO: a2a LIFE COMPANY

Il Progettista:
Ing. Marco Braghini
Braghini Marco Giuseppe Pietro
Ordine degli Ingegneri della Provincia di Como
Ingegnere
03.07.2023 13:34:12
GMT+01:00

Il Project Manager:
Dott. Ing. Roberto Castellano
CASTELLANO ROBERTO
2023.07.17 16:16:24
CN=CASTELLANO ROBERTO
C=IT
O=A.S.A.M. ASTELLANO & ASSOCIATI
RSA2048 PKI

Il Legale Rappresentante:
Dott. Ing. Roberto Scottoni
SCOTTONI ROBERTO
2023.07.17 16:28:52
CN=SCOTTONI ROBERTO
C=IT
O=A.S.A.M. SCOTTONI & ASSOCIATI
RSA2048 PKI

DISEGNO N°: 2019.0800.007-GC-GEN-DW-227

TIPO DOCUMENTO: DISEGNO TECNICO

REV.	DATA	DESCRIZIONE DELLA REVISIONE	LOMBARDI REDAZIONE	LOMBARDI VERIFICA	LOMBARDI APPROVAZIONE	A2A VERIFICA	A2A APPROVAZIONE
0	30/06/2023	Prima emissione	Y.Jo	MMe/AGi	Pi/Bal	V. Natoli	R. Castellano

A2A-DGE-BGT-IMI-SII - Supporto Impianti Idroelettrici

Questo documento è proprietà di A2A S.p.a.: non può essere utilizzato, trasmesso a terzi o riprodotto senza autorizzazione della stessa. A2A S.p.a. tutela i propri diritti a norma di legge.