Pianta

(1:125)

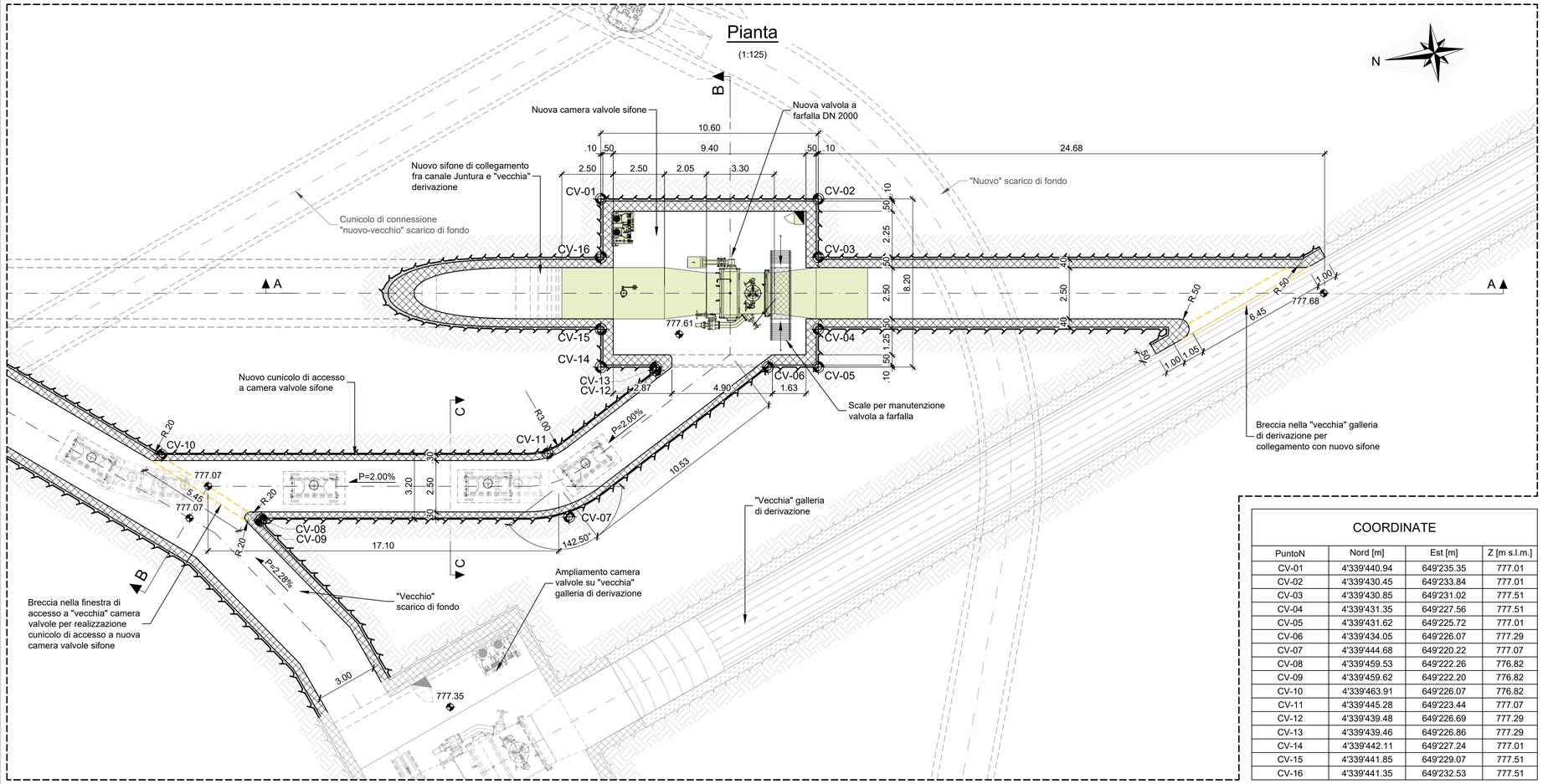

COORDINATE			
PuntoN	Nord [m]	Est [m]	Z [m s.l.m.]
CV-01	4'339'440.94	649'235.35	777.01
CV-02	4'339'430.45	649'233.84	777.01
CV-03	4'339'430.85	649'231.02	777.51
CV-04	4'339'431.35	649'227.56	777.51
CV-05	4'339'431.62	649'225.72	777.01
CV-06	4'339'434.05	649'226.07	777.29
CV-07	4'339'444.68	649'220.22	777.07
CV-08	4'339'459.53	649'222.26	776.82
CV-09	4'339'459.62	649'222.20	776.82
CV-10	4'339'463.91	649'226.07	776.82
CV-11	4'339'445.28	649'223.44	777.07
CV-12	4'339'439.48	649'226.69	777.29
CV-13	4'339'439.46	649'226.86	777.29
CV-14	4'339'442.11	649'227.24	777.01
CV-15	4'339'441.85	649'229.07	777.51
CV-16	4'339'441.35	649'232.53	777.51

Pianta di riferimento

(N/S)

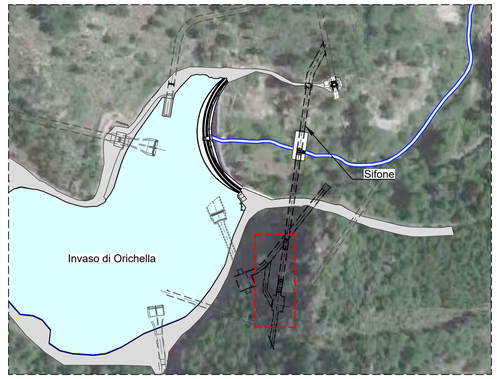

Note:

- Tutte le misure e le quote sono espresse in metri e in metri sopra il livello del mare (m s.l.m.), se non diversamente indicato.
- Per dettagli maggiori circa i rivestimenti preliminari e definitivi delle gallerie fare riferimento alla tav. 2019.0800.007-GC-GEN-DW-251.
- Relativamente alle opere civili esistenti si indicano come "vecchie" quelle risalenti agli anni 1922-1923 (periodo di realizzazione degli impianti di Migliarite e Orichella) e come "nuove" quelle risalenti ai primi anni '80 (anni in cui vennero ampliati gli impianti di Migliarite e Orichella). Entrambe le opere "vecchie" e "nuove" sono attualmente in esercizio.

Riferimenti:

- 2019.0800.006-GC-GEN-DW-201
- 2019.0800.007-GC-GEN-DW-207
- 2019.0800.007-GC-GEN-DW-216
- 2019.0800.007-GC-GEN-DW-235
- 2019.0800.007-GC-GEN-DW-236
- 2019.0800.007-GC-GEN-DW-243
- 2019.0800.007-GC-GEN-DW-251

1:50 (A1)

0 0.5 2.5 5 m

1:125 (A1)

0 2 5 10 12.5 m

Sezione A-A

(1:125)

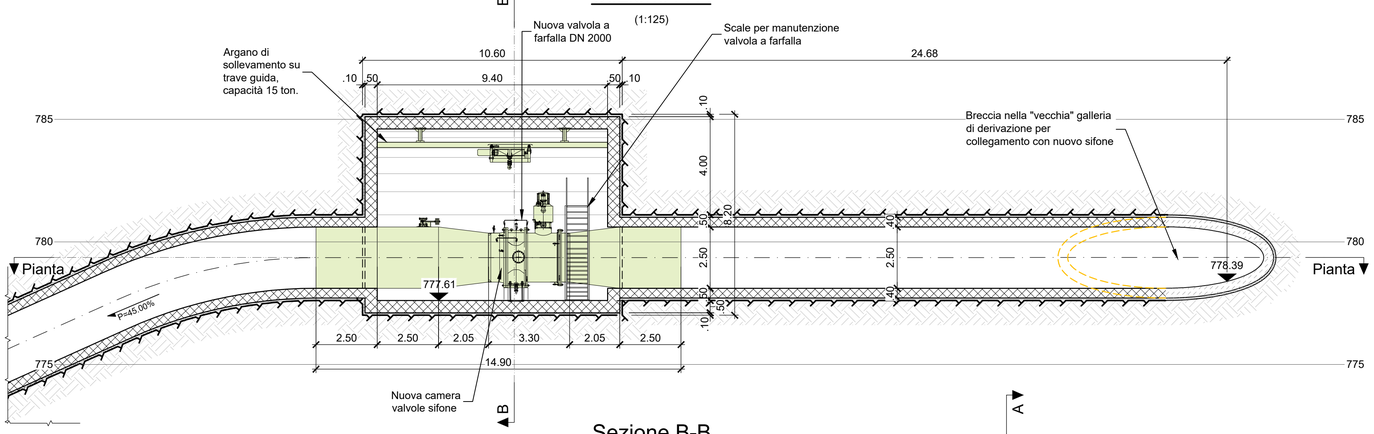

Sezione C-C

(1:50)

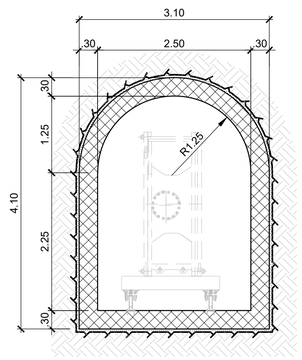

Sezione B-B

(1:125)

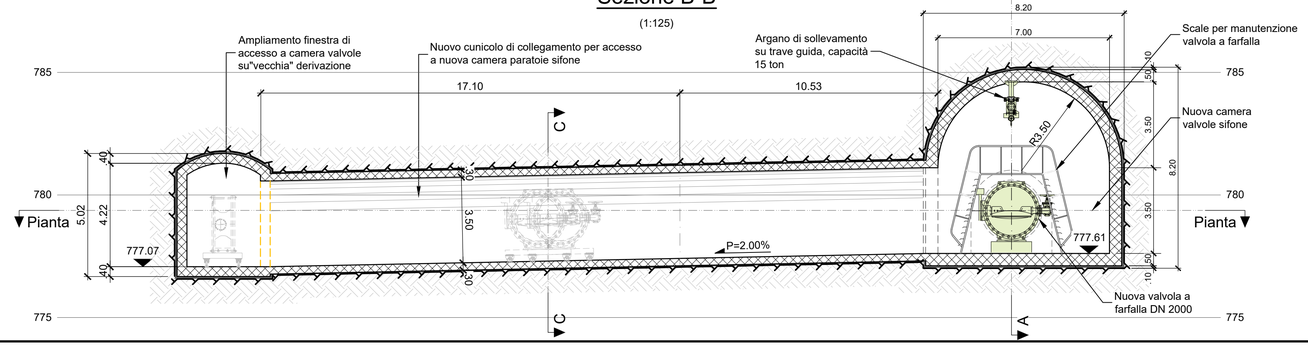

Legenda :

- Calcestruzzo esistente in sezione
- Nuovo calcestruzzo in sezione
- Profilo di scavo in roccia
- Profilo del terreno naturale in posto
- Nuove opere Elettromeccaniche / Idromeccaniche e blindaggi
- Calcestruzzo proiettato
- Demolizione

a2a LIFE COMPANY

Sede Legale:
Via Lamarmora, 230 - 25124 Brescia
Sede direzionale e amministrativa:
Corso di Porta Vittoria, 4 - 20122 Milano

A2A-DGE-BGT-IMI-SII

PRATICA: 10222

Riattivazione Pompaggio Orichella

N° DOCUMENTO: 10222-C-OR-KOR-C-DS-544-0

NOTE: —

IMPIANTO IDROELETTRICO DI: *ORICHELLA*

CENTRALE DI: *ORICHELLA*

OGGETTO:

Impianto di Pompaggio di Orichella
Centrale di Orichella
Interventi finalizzati alla Riattivazione del Pompaggio

TITOLO:

Stato di progetto: Sifone - Dettaglio nuova camera valvole e finestra di accesso

SCALA: 1:50,1:125

CONSULENTE: Lombardi

CONCESSIONARIO: a2a LIFE COMPANY

Il Progettista:
Ing. Marco Braghini
Braghini Marco Giuseppe Pietro
Ordine degli Ingegneri della Provincia di Como
Ingegnere
03.07.2023 13:34:12
GMT+01:00

Il Project Manager:
Dott. Ing. Roberto Castellano

Il Legale Rappresentante:
Dott. Ing. Roberto Scottoni

DISEGNO N°: 2019.0800.007-GC-GEN-DW-244

TIPO DOCUMENTO: DISEGNO TECNICO

REV.	DATA	DESCRIZIONE DELLA REVISIONE	REDAZIONE	VERIFICA	APPROVAZIONE	VERIFICA	APPROVAZIONE
			LOMBARDI			A2A	
0	30/06/2023	*Prima emissione*	*YJo*	*MMe/AGi*	*PrBal*	*V. Natoli*	*R. Castellano*

A2A-DGE-BGT-IMI-SII - Supporto Impianti Idroelettrici

Questo documento è proprietà di A2A S.p.a.; non può essere utilizzato, trasmesso a terzi o riprodotto senza autorizzazione della stessa. A2A S.p.a. tutela i propri diritti a norma di legge.