D.G. = Dispositivo generale
D.D.G. = Dispositivo di generatore
DDI = Dispositivo di interfaccia
SPI = Sisstema Protezione di interfaccia
PG = Protezione Generale

ASSETTO 1 - Dispositivo generale e di interfaccia chiusi
I carichi dell'impianto sono alimentati dalla rete o dal generatore FV

ASSETTO 2 - Dispositivo generale chiuso e di interfaccia aperto. I carichi dell'impianto sono alimentati solamente dalla rete
(evento anomalo sul generatore FV o mancata produzione)

ASSETTO 3 - Dispositivo generale e di interfaccia aperti
I carichi dell'impianto non sono alimentati
(mancanza di alimentazione sulla rete)

40 MWac - Potenza in Immissione

LEGENDA DEI SIMBOLI	
CT	CENTRO DI TRANSFORMAZIONE
TI	TRASFORMATORE DI CORRENTE
52	INTERRUTTORE
TT	TRASFORMATORE DI TENSIONE
G	GROUNDING
TRAFO I	TRASFORMATORE DI POTENZA
R	RELe
I	INVERTER

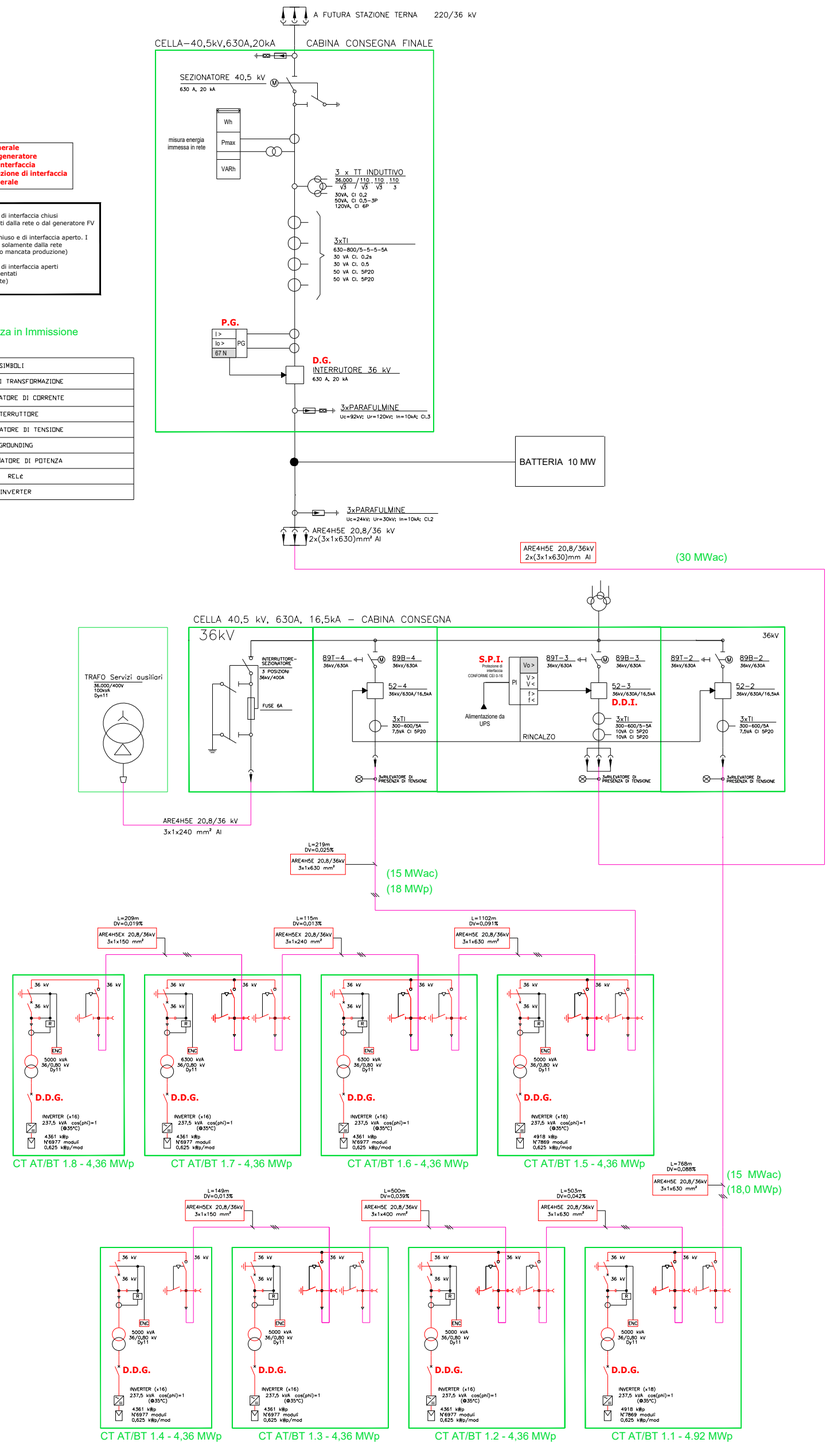

ENERLAND RENEWABLE ENERGY ITALIA

PARCO AGRIVOLTAICO AVANZATO
MORES 2

REGIONE SARDEGNA
Provicia di Sassari
Comuni di Bonnanaro e Mores

Realizzazione di un Parco Agrivoltaico Avanzato di potenza nominale pari a 36 MWp denominato "**MORES 2**" sito nei Comuni di Bonnanaro e Mores (SS)

Località "Campu Marte"

SEDE LEGALE:
Via del Rondone, 3
40122 - Bologna (BO)

REFERENTE:
Diego Gonzalez Caceres

PROPONENTE:
Energia Pulita Italiana 9 S.r.l.

Data	Rev	Descrizione	Approvato
Giugno 2023	**00**	*Emissione per procedura di VIA*	ENERLAND Italia

TEAM PROGETTAZIONE:
Ing. Emanuele CANTERINO
Dott. Claudio BERTOLLO
Dott. Guglielmo QUADRIO
Dott. Lorenzo TRESSO
Ing. Annamaria PALMISANO
Dott.ssa Ilaria CASTAGNETTI
Dott. Giovanni CARBONE

COORDINAMENTO:
Ing. Emanuele CANTERINO

FIRMA:
EMANUELE CANTERINO
19.06.2023 16:14:41
GMT+00:00

PROFESSIONISTA:
Ing. Emanuele CANTERINO

SCALA:
1:50

FORMATO:
A2

DATA:
15/06/2023

OGGETTO
PROGETTO DEFINITIVO

TITOLO ELABORATO
SCHEMA ELETTRICO UNIFILARE IMPIANTO

CODICE ELABORATO
MRS2-PDT09