VISTA FRONTALE

SCALA 1:50

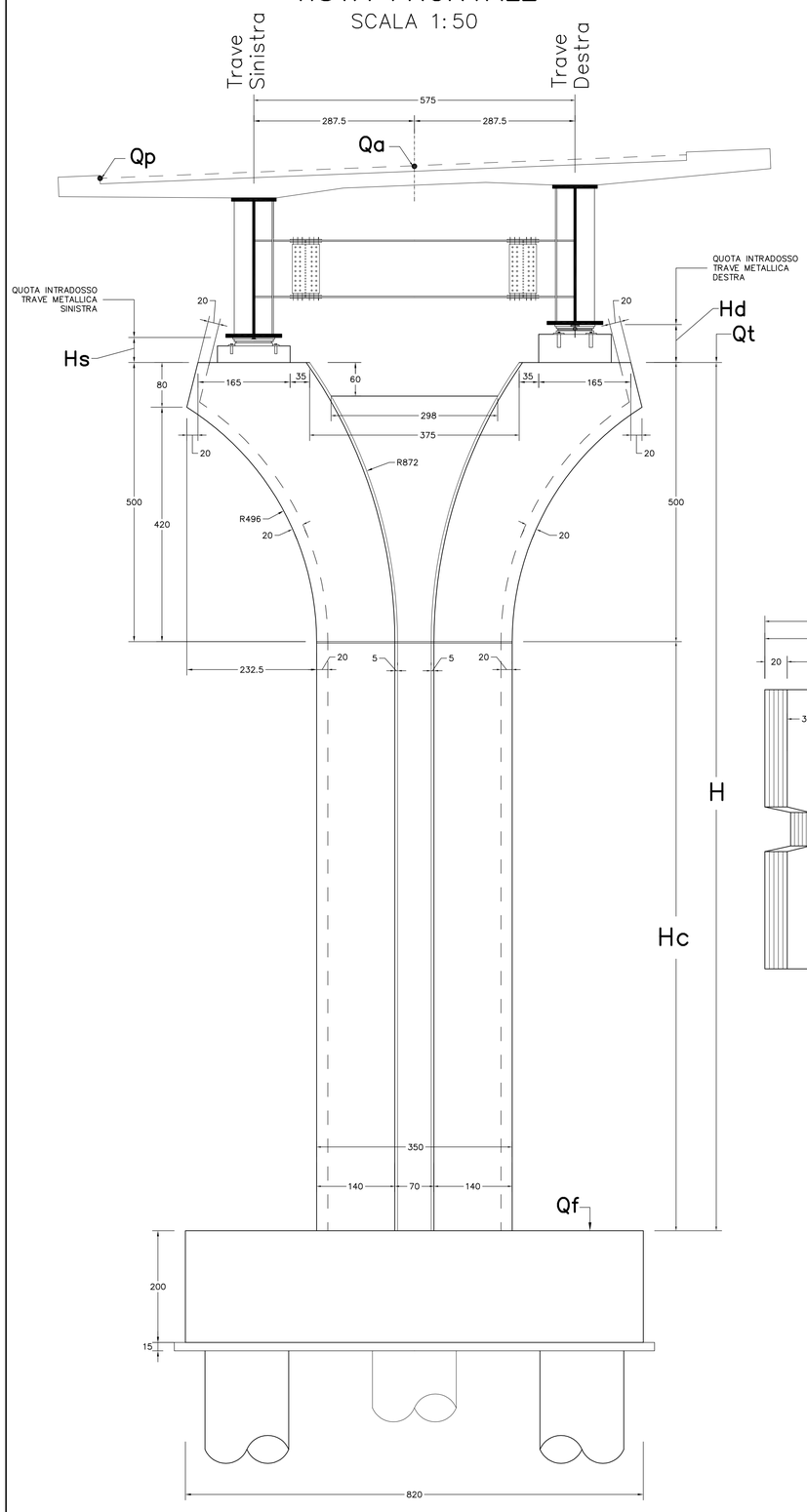

PIANTA PULVINO SCALA 1:25

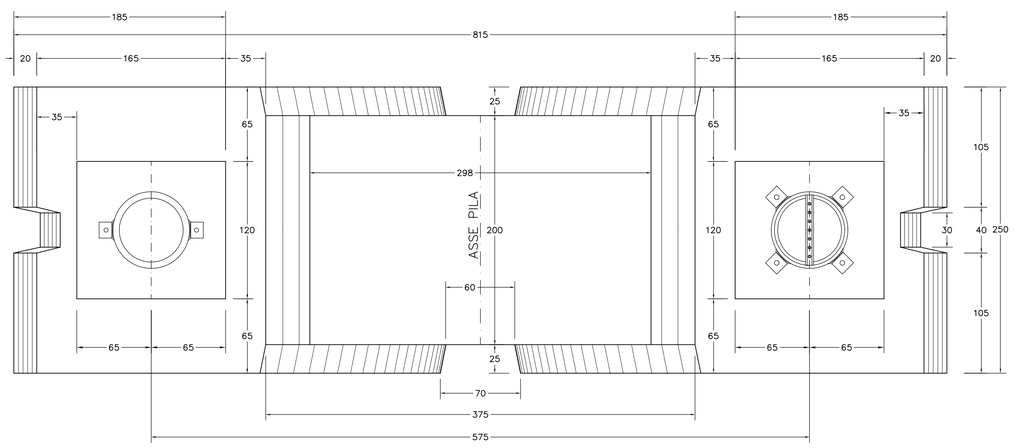

PIANTA SPICCATO SCALA 1:50

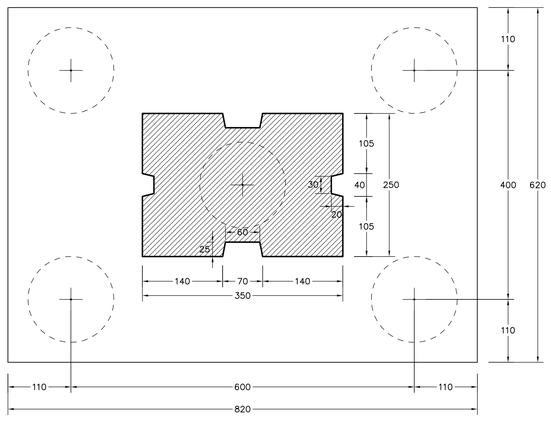

NOTA BENE:

PER LA LUNGHEZZA E IL DIAMETRO DEI PALI DI FONDAZIONE DELLE PILE E DELLE SPALLE VEDI L' ELABORATO: PIANTA DELLE FONDAZIONI

ANAS S.p.A.

Direzione Centrale Programmazione Progettazione

CORRIDOIO PLURIMODALE TIRRENICO–NORD EUROPA

ITINERARIO AGRIGENTO –CALTANISSETTA–A19

S.S. N° 640 "DI PORTO EMPEDOCLE"

AMMODERNAMENTO E ADEGUAMENTO ALLA CAT. B DEL D.M. 5.11.2001
Dal km 44+000 allo svincolo con l'A19

PROGETTO DEFINITIVO

GRUPPO DI PROGETTAZIONE

ATI:
TECHNITAL s.p.a. (mandataria)
S.I.S. Studio di Ingegneria Stradale s.r.l.
DELTA Ingegneria s.r.l.
INFRATEC s.r.l Consulting Engineering
PROGIN s.p.a.

I RESPONSABILI DI PROGETTO
Dott. Ing. M. Raccosta Ordine Ing. Verona n° A1665
Prof. Ing. A. Bevilacqua Ordine Ing. Palermo n° 4058
Dott. Ing. M. Carlino Ordine Ing. Agrigento n° A628
Dott. Ing. N. Troccoli Ordine Ing. Potenza n° 836
Dott. Ing. S. Esposito Ordine Ing. Roma n° 20837

IL GEOLOGO

INTEGRAZIONE PRESTAZIONI SPECIALISTICHE
Dott. Ing. M. Raccosta

VISTO: IL RESPONSABILE DEL PROCEDIMENTO
Dott. Ing. Massimiliano Fidenzi

VISTO: IL RESPONSABILE DEL SERVIZIO PROGETTAZIONE
Dott. Ing. Antonio Valente

DATA

PROTOCOLLO

OPERE D'ARTE MAGGIORI – VIADOTTI
OPERE SULL'ASSE PRINCIPALE

VIADOTTO FOSSO MUMIA
CARPENTERIA PILE N° 1 SX. E DX. Tav. 1/2

CODICE PROGETTO	NOME FILE	REVISIONE	FOGLIO	SCALA:
L0407B D 0501	P01V103STRCP02A.pdf CODICE ELAB. P01V103STRCP02	A	01 DI 02	1:50 1:25

REV.	DESCRIZIONE	DATA	VERIFICATO RESP. TECNICO	CONTROLLATO RESP. D'ITINERARIO	APPROVATO RESP. DI SETTORE
D					
C					
B					
A	EMISSIONE	*Ottobre 2006*	*P. Polani*	*F. Arciuli*	*C. Marro*