PIANTA
SCALA 1:100

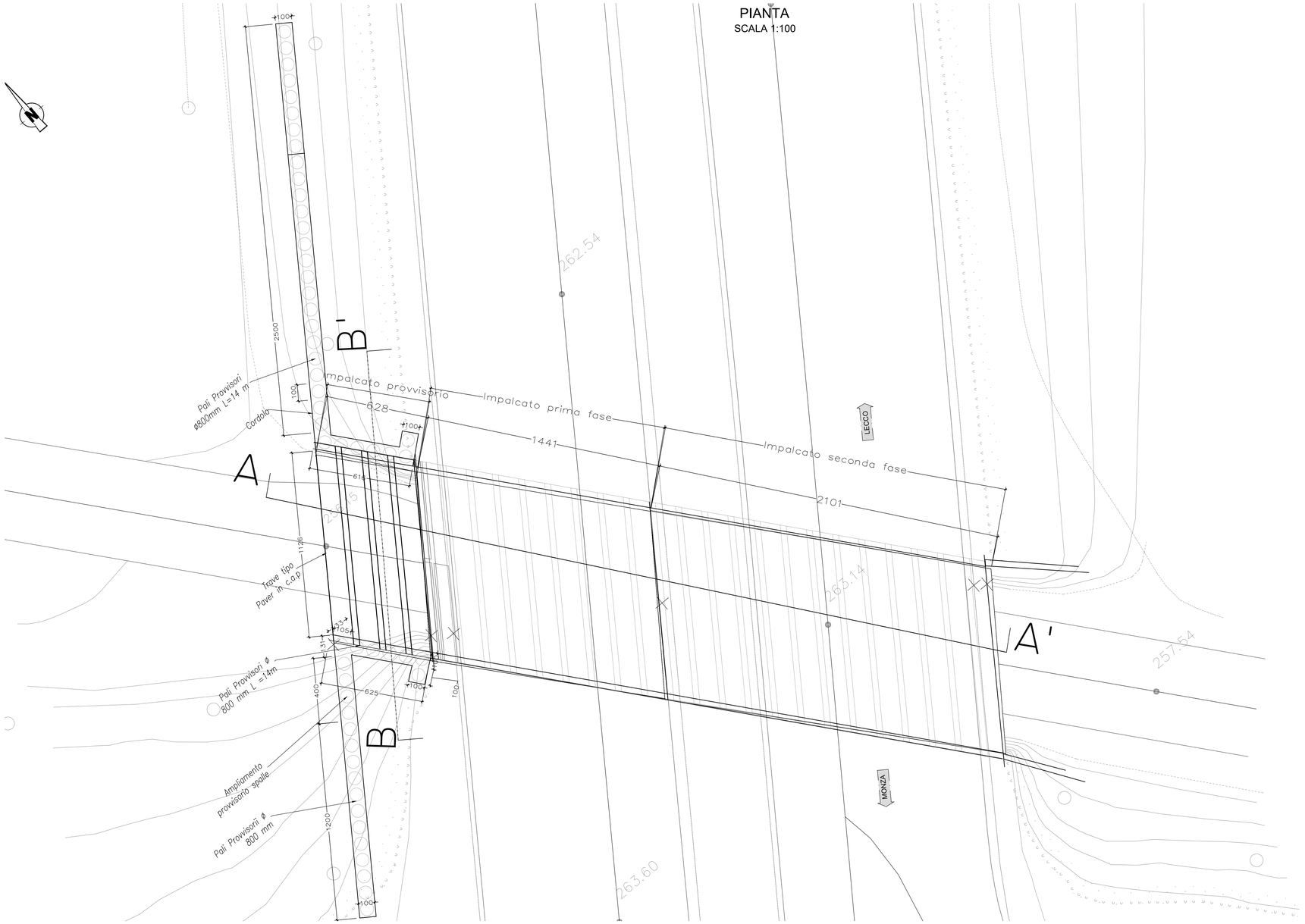

SEZIONE LONGITUDINALE A-A'
Scala 1:100

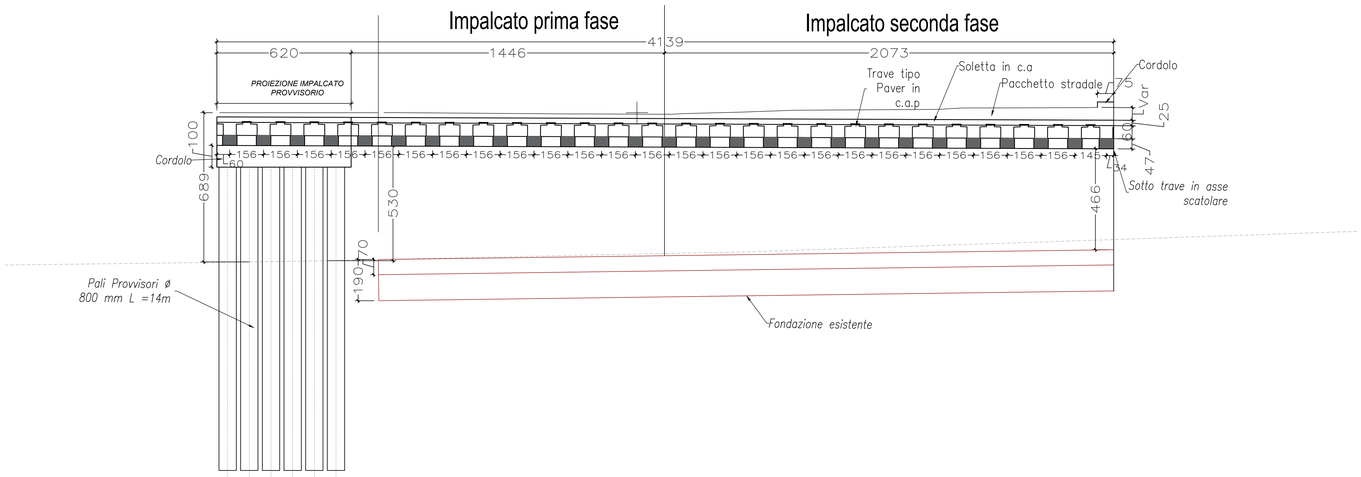

SEZIONE TRASVERSALE B-B'
SCALA 1:100

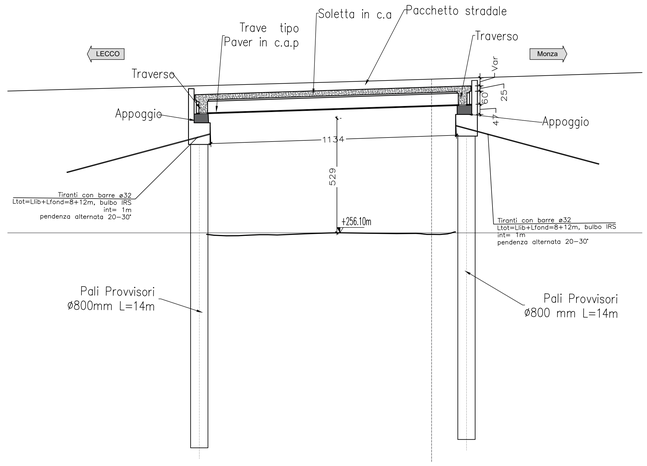

CARATTERISTICHE DEI MATERIALI

- I materiali sono indicati nell'elaborato 'Tabella Materiali'

NOTE GENERALI

- Le distanze sono in cm salvo dove diversamente specificato
- Le quote sono in m s.l.m.

anas GRUPPO FS ITALIANE

ANAS Struttura Territoriale Lombardia

Lavori per il miglioramento delle condizioni di sicurezza della S.S. n° 36 dal Km 27+800 al Km 44+300, tratta Giussano-Civate lungo la Strada Statale n° 36 "del Lago di Como e dello Spluga"

PROGETTO DEFINITIVO

COD. SIL. NOMSMI00668

PROGETTISTA

PINI SMART ENGINEERING

I PROGETTISTI:
Ing. Andrea Polli
Ordine degli Ingegneri Roma N°A19540

IL RESPONSABILE DEL S.I.A.:
Ing. Andrea Polli
Ordine degli Ingegneri Roma N°A19540

IL GEOLOGO:
Dott. Geol. Lorenzo Varoni
Ordine dei Geologi della Lombardia N°1234

IL COORDINATORE PER LA SICUREZZA IN FASE DI PROGETTAZIONE
Ing. Marco Meneguzzer
Ordine degli Ingegneri della provincia di Trento N°1483

VISTO:
IL RESPONSABILE DEL PROCEDIMENTO: Ing. Pietro Guolandi
IL DIRETTORE DELL'ESECUZIONE DEL CONTRATTO: Ing. Emanuele Fiorenza

PROTOCOLLO _ DATA Aprile 2023

OPERE D'ARTE MAGGIORI: VIADOTTI E PONTI
09.4 MONTE CAPRIANO
Viste di insieme
Pianta e sezioni

CODICE PROGETTO (PROGETTO / LIV. PROG. / N. PROG.)	NOME FILE	REVISIONE	SCALA:
- - MSMI06 D 2101	V00VI04STRDI01_B CODICE ELAB. V00VI04STRDI01	B	1:100

REV.	DESCRIZIONE	DATA	REDATTO	VERIFICATO	APPROVATO
B	Revisione per istruttoria ANAS	Aprile 2023	M. Schiavo	M. Del Fedele	A. Polli
A	Emissione Progetto Definitivo	06/04/2022	M. Schiavo	E. Trussoni	F. Bontempi

Scala: A0 = 118.8x84.1