VASCA CAMPUS N
PIANTA
SCALA 1:50

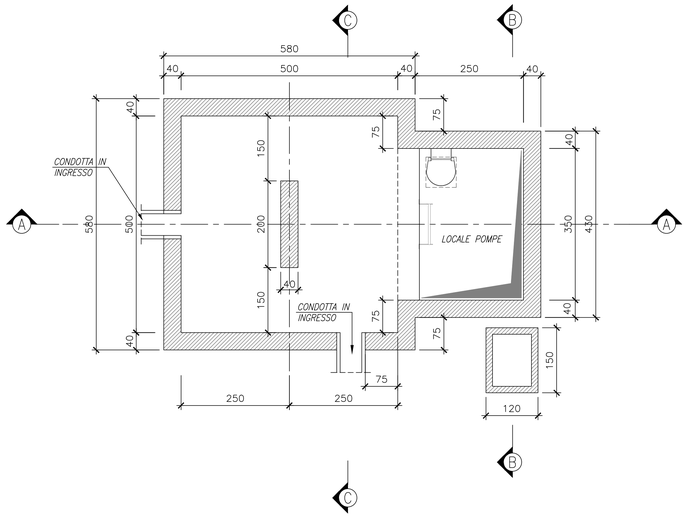

SEZIONE A–A
SCALA 1:50

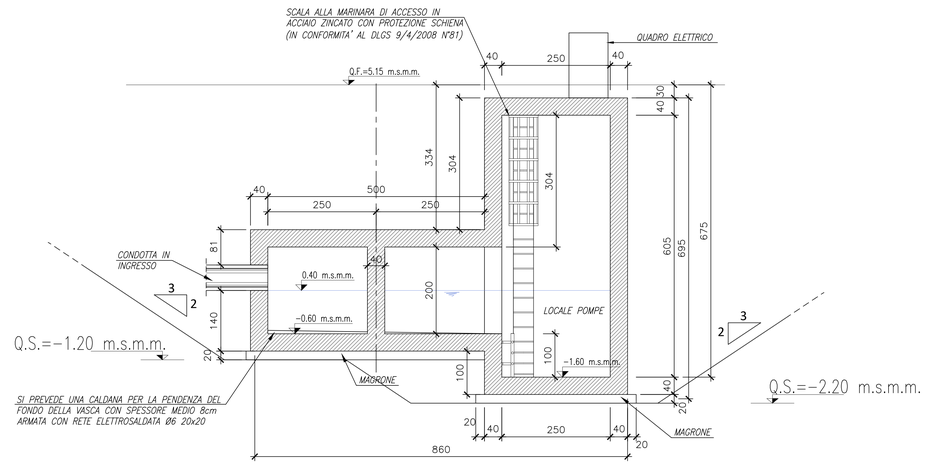

SEZIONE B–B
SCALA 1:50

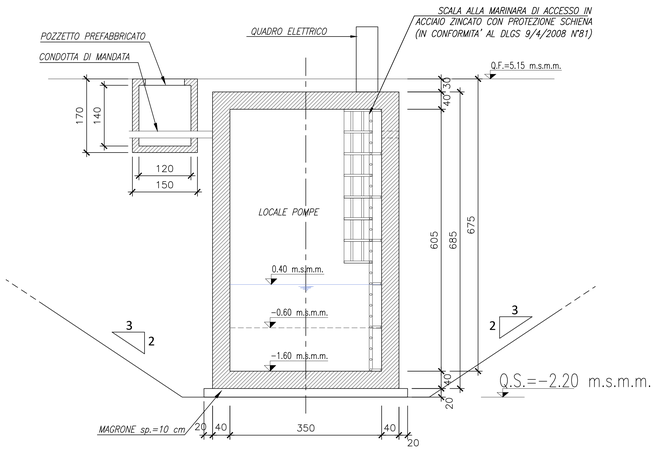

PIANTA COPERTURA VANO POMPE
SCALA 1:50

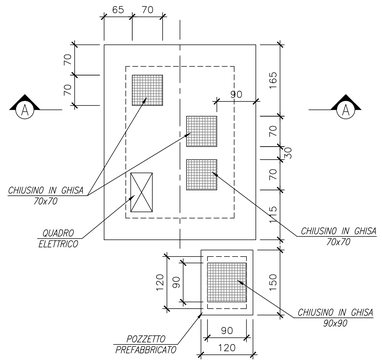

SEZIONE C–C
SCALA 1:50

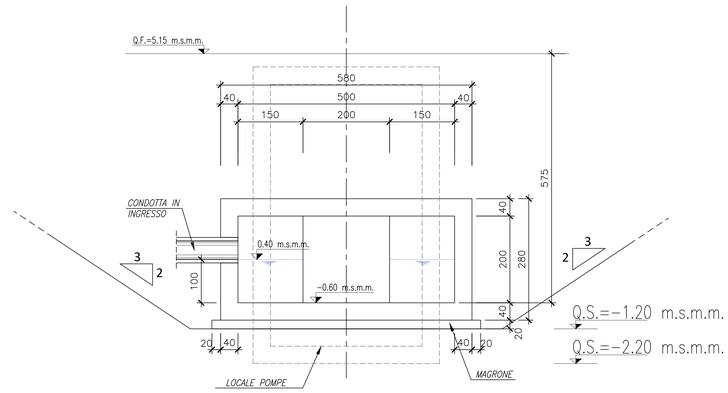

PARTICOLARE SCALETTA
Scala 1:50

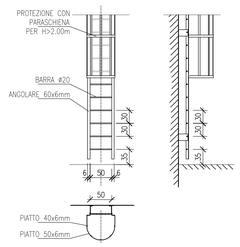

DETTAGLIO IMPERMEABILIZZAZIONI
Scala 1:20

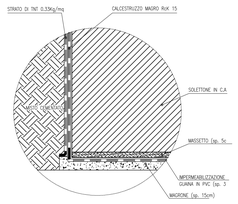

Firmato digitalmente da

Marco Rasimelli

O = Ordine degli Ingegneri della Provincia di Perugia
C = IT

CONGLOMERATO CEMENTIZIO

Tipologie di conglomerati cementizi:

Classe di esposizione ambientale	Rapporto a/c_{max}	Classe di consistenza	Contenuto minimo di cemento (kg/m³)	Classe di resistenza minima (MPa)	Campi di impiego
XC4	0.50	S3–S4	340	C32/40	Soletta inferiore, soletta superiore, piedritti
X0	–	–	–	C12/15	Magrone di pulizia, riempimento o livellamento

Nota: Le caratteristiche dei calcestruzzi sono determinate facendo riferimento alle prescrizioni del D.M. 14/01/2008, alla Circolare Ministeriale del 2 Febbraio 2009 n 617, alla UNI EN 206–1:2016, alla UNI 11104:2016 ed al Capitolato di Costruzione delle Opere Civili vigente.

ACCIAIO PER CEMENTO ARMATO

– Acciaio tipo B450C ad aderenza migliorata saldabile qualificato per cemento armato (barre e reti elettrosaldate);

f_y = tensione nominale di snervamento = 450 N/mm²

f_t = tensione nominale di rottura = 540 N/mm²

PRESCRIZIONI TECNICHE

COPRIFERRO DI PROGETTO PER LE OPERE IN C.A.

Di seguito si riportano i copriferri minimi di progetto per le opere da realizzare:

Copriferro minimo di progetto c (mm)	Descrizione
c ≥60 mm	Soletta inferiore
c ≥60 mm	Soletta superiore
c ≥60 mm	Piedritti

INCIDENZE DI ARMATURA

WBS	Componente strutturale	Incidenza armature (kg/m³)
Vasca		
SN01	Soletta inferiore	230
SN01	Soletta superiore	230
SN01	Piedritti	220

NOTA:

- PER I DETTAGLI DELLO SCHEMA IDRAULICO RELATIVI AL FUNZIONAMENTO COMPLESSIVO, FARE RIFERIMENTO AGLI ELABORATI DELLA SPECIALISTICA DI IDRAULICA.

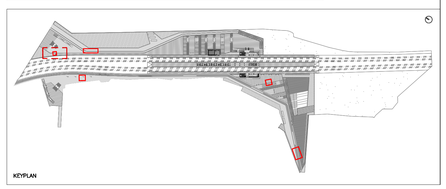

COMMITTENTE:

RFI RETE FERROVIARIA ITALIANA
GRUPPO FERROVIE DELLO STATO ITALIANE
DIREZIONE INVESTIMENTI
DIREZIONE PROGRAMMI INVESTIMENTI
DIREZIONE LAVORI:
DIRETTRICE SUD - PROGETTO ADRIATICA

DIREZIONE LAVORI:

ITALFERR GRUPPO FERROVIE DELLO STATO ITALIANE

APPALTATORE:

D'AGOSTINO COSTRUZIONI GENERALI

PROGETTAZIONE:

MANDATARIA ipa MANDANTE TECHNITAL HUB

PROGETTO ESECUTIVO

LINEA BARI-LECCE - RIASSETTO NODO DI BARI

TRATTA A SUD DI BARI

VARIANTE DI TRACCIATO TRA BARI C.LE E BARI TORRE A MARE

FV01 - FERMATA CAMPUS

VASCA DI SOLLEVAMENTO: VASCA N FERMATA CAMPUS CARPENTERIA

APPALTATORE	PROGETTAZIONE		SCALA:
D'Agostino Angelo Antonio Consorzio Cooperativo	DIRETTORE DELLA PROGETTAZIONE Ing. MARCO RASIMELLI		Varie

COMMESSA	LOTTO	FASE	ENTE	TIPO DOC.	OPERA/DISCIPLINA	PROGR.	REV.
IA3S	01	V	ZZ	BB	SN0100	003	B

Revis.	Descrizione	Redatto	Data	Verificato	Data	Approvato	Data	Autorizzato Data
A	Emissione esecutiva	G. De Martino	Mag. 2021	G. Di Marco	Mag. 2021	M. Rasimelli	Mag. 2021	A. Di Palma D'Agostino Angelo Antonio Consorzio Cooperativo
B	Rev. per Rdv ACB-RV-0000000009145	G. De Martino	Ott.2021	G. Di Marco	Ott.2021	M. Rasimelli	Ott.2021	

File: IA3S01VZZBBSN0100003B.DWG

n. Elab.: