PLANIMETRIA TOMBINO
Scala 1:100

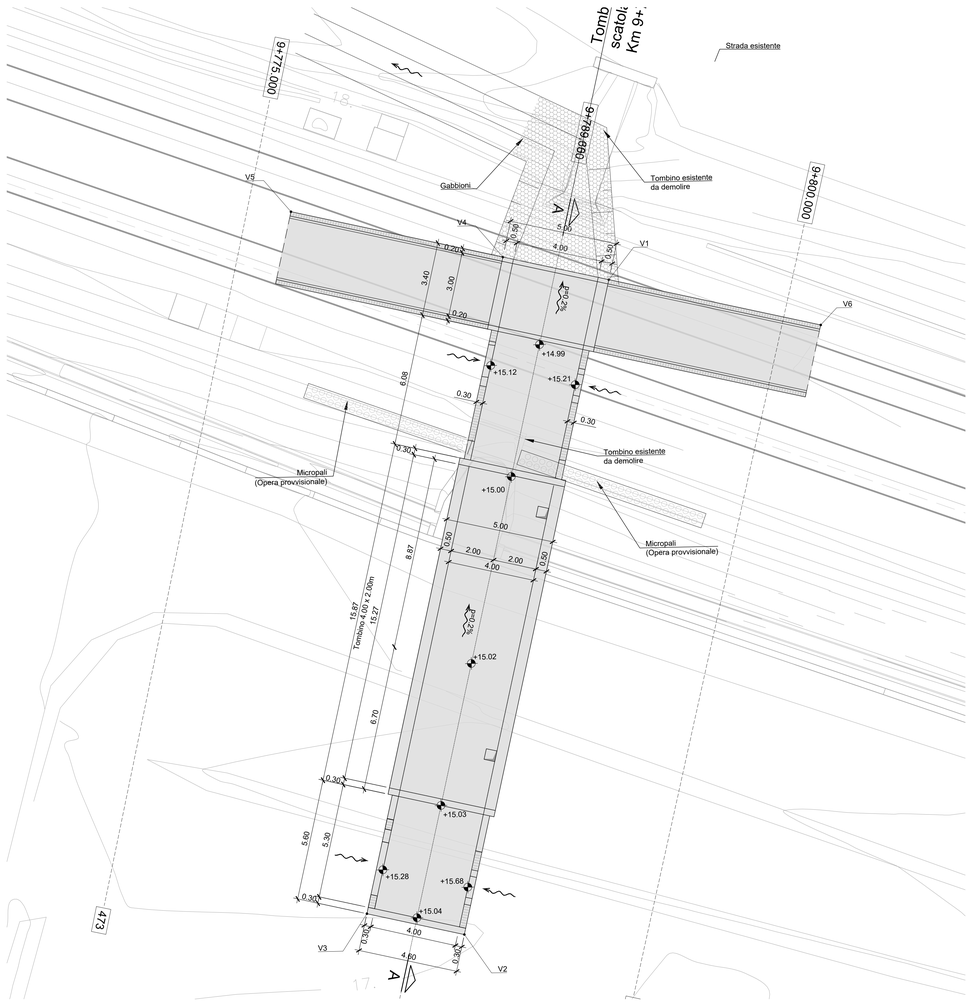

PLANIMETRIA SISTEMAZIONE IDRAULICA
Scala 1:100

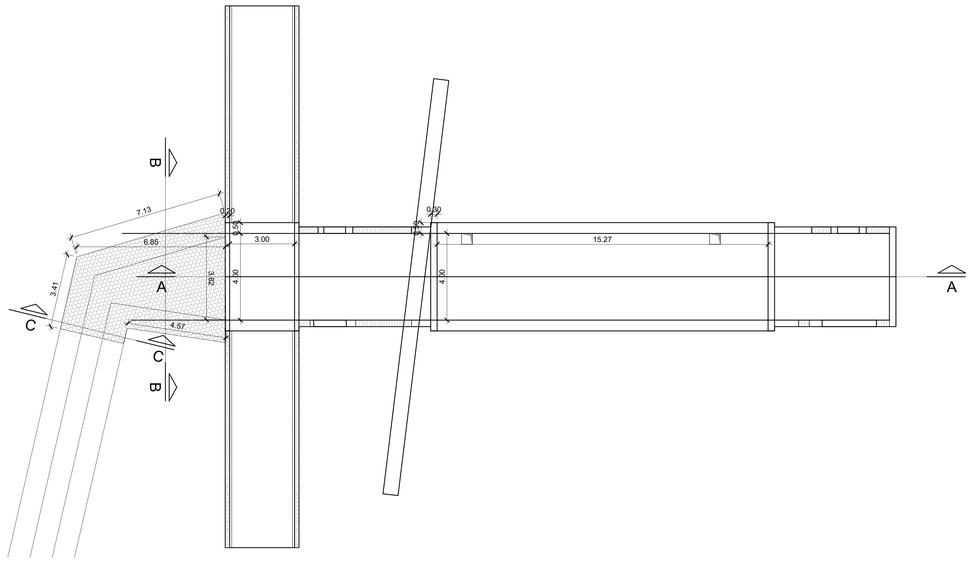

Sezione B - B
Scala 1:50

Sezione C - C
Scala 1:50

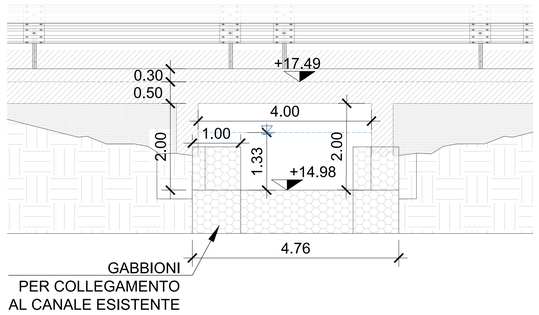

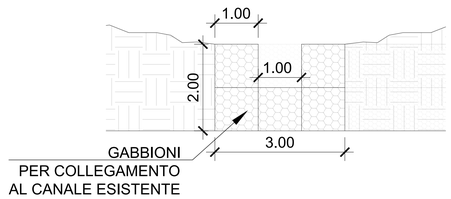

PIANTA CHIAVE

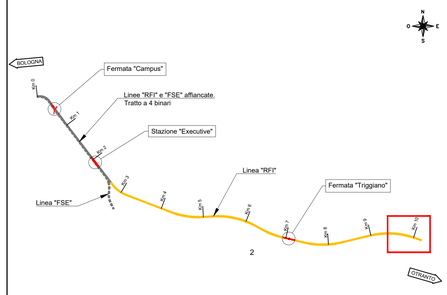

NOTE

1. Tutte le dimensioni sono espresse in metri salvo dove diversamente specificato.
2. Tutte le quote altimetriche sono espresse in metri e riferite al l.m.m.

SEZIONE TRASVERSALE A-A
Scala 1:100

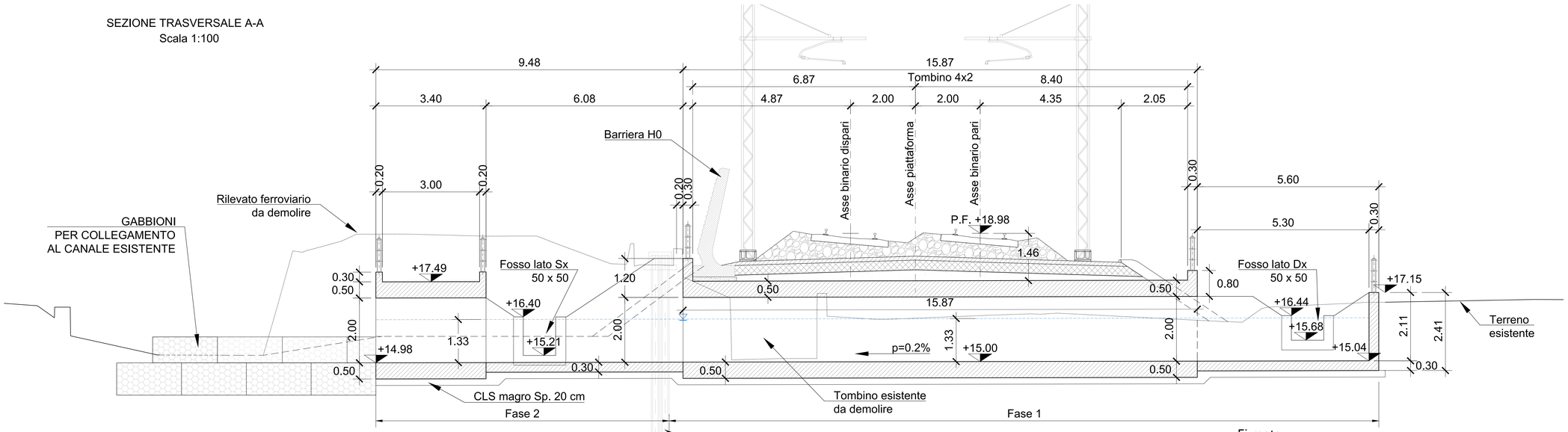

Micropali Ø250 mm i=35 cm armati con tubo
L=12 m Ø139.7 mm sp 8.8 mm
Vedi elaborato:
IA3S01EZZPARI0703002A
Per i dettagli e le dimensioni della paratia

Firmato digitalmente da

Marco Rasimelli

O = Ordine degli Ingegneri della Provincia di Perugia
C = IT

COMMITTENTE:

RFI RETE FERROVIARIA ITALIANA
GRUPPO FERROVIE DELLO STATO ITALIANE
DIREZIONE INVESTIMENTI
DIREZIONE PROGRAMMI INVESTIMENTI
DIRETTRICE SUD - PROGETTO ADRIATICA

DIREZIONE LAVORI:

ITALFERR
GRUPPO FERROVIE DELLO STATO ITALIANE

APPALTATORE:

D'AGOSTINO COSTRUZIONI GENERALI

PROGETTAZIONE:

MANDATARIA ipa MANDANTE TECHNITAL HUB

PROGETTO ESECUTIVO

LINEA BARI-LECCE - RIASSETTO NODO DI BARI
TRATTA A SUD DI BARI
VARIANTE DI TRACCIATO TRA BARI C.LE E BARI TORRE A MARE

STUDIO IDROLOGICO E IDRAULICO

Attraversamenti Minori Tombino 4.00 m x 2.00 m Prog. 9+790

APPALTATORE	PROGETTAZIONE		SCALA:
D'Agostino Angelo Antonio Costruzioni Generali s.r.l.	DIRETTORE DELLA PROGETTAZIONE Ing. MARCO RASIMELLI		1:100/1:50

COMMESSA LOTTO	FASE	ENTE	TIPO DOC.	OPERA/DISCIPLINA	PROGR.	REV.
IA3S 01	E	ZZ	PZ	RI0700	001	D

Revis.	Descrizione	Redatto	Data	Verificato	Data	Approvato	Data	Autorizzato Data
A	Emissione esecutiva	F. Cordrisso	19/04/2021	F. Lomurno	19/04/2021	M. Rasimelli	21/04/2021	
B	Emissione Esecutiva	F. Cordrisso	20 10 2021	F. Lomurno	20 10 2021	M. Rasimelli	20/10/2021	
C	Emissione esecutiva	F. Cordrisso	03 01 2022	F. Lomurno	03 01 2022	M. Rasimelli	04 01 2022	
D	Emissione esecutiva	F. Cordrisso	15 12 2022	F. Lomurno	15 12 2022	M. Rasimelli	16 12 2022	

File: IA3S01EZZPZRI0700001D.DWG n. Elab.:

File: IA3S01EZZPZRI0703002D.dwg