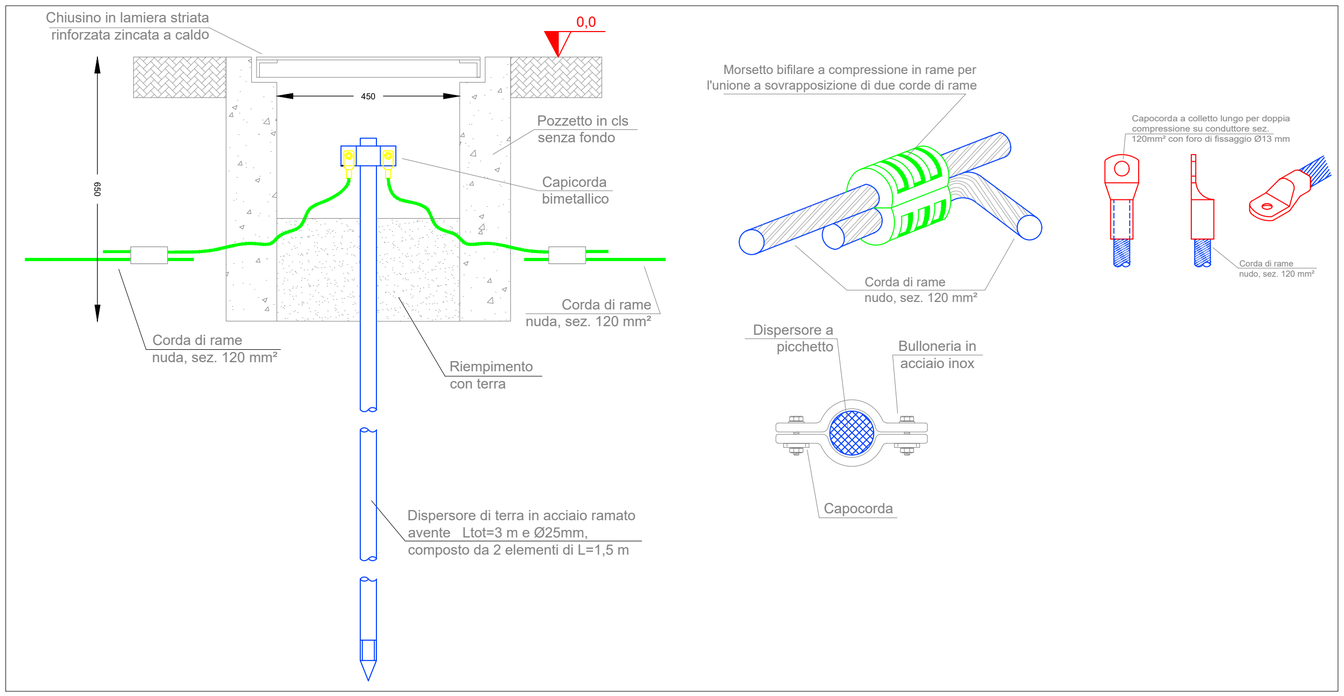

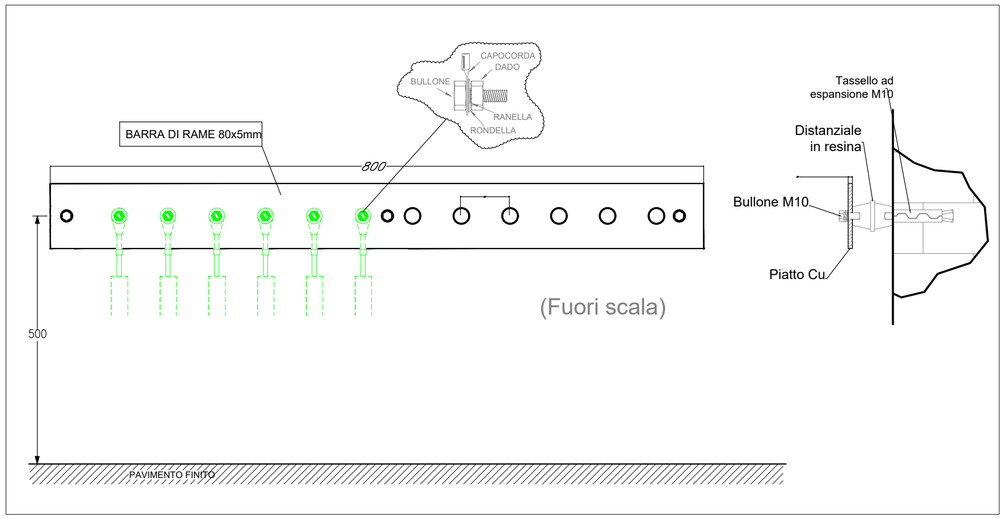

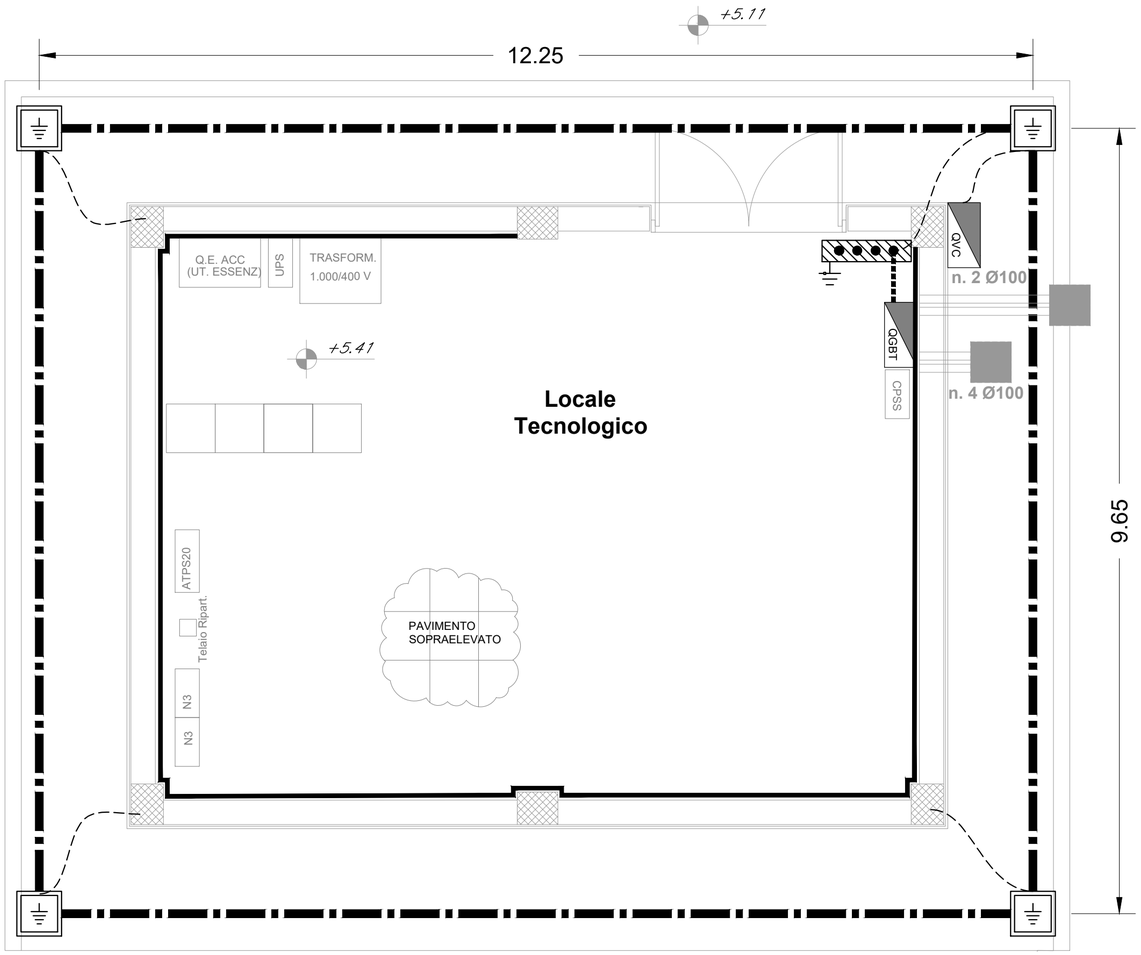

LEGENDA SIMBOLI IMPIANTO DI TERRA	
	Corda di rame nudo interrata a 60cm di profondità - sez. 120mmq
	Collettore perimetrale in piatto di rame dim. 40x3mm
	Conduttore di terra in cavo unipolare FG17 sez. 50mmq
	Pozzetto 45x45cm con dispersore verticale di terra costituito da paline componibili (l=2m) in acciaio ramato
	Nodo equipotenziale in piatto di rame stagnato

COMMITTENTE:

RFI RETE FERROVIARIA ITALIANA
GRUPPO FERROVIE DELLO STATO ITALIANE

DIREZIONE INVESTIMENTI
DIREZIONE PROGRAMMI INVESTIMENTI
DIRETTRICE SUD - PROGETTO ADRIATICA

DIREZIONE LAVORI:

ITALFERR
GRUPPO FERROVIE DELLO STATO ITALIANE

APPALTATORE:

D'AGOSTINO COSTRUZIONI GENERALI

PROGETTAZIONE: MANDATARIA rpa MANDANTE TECHNITAL HUB

PROGETTO ESECUTIVO

LINEA BARI-LECCE - RIASSETTO NODO DI BARI
TRATTA A SUD DI BARI
VARIANTE DI TRACCIATO TRA BARI C.LE E BARI TORRE A MARE

IMPIANTI LFM - FERMATA CAMPUS

Planimetria impianto di terra

APPALTATORE	PROGETTAZIONE		SCALA:
D'Agostino Angelo Antonio Costruzioni Generali S.r.l. DIRETTORE TECNICO	DIRETTORE DELLA PROGETTAZIONE Ing. MARCO RASIMELLI		1:50

COMMESSA	LOTTO	FASE	ENTE	TIPO DOC.	OPERA/DISCIPLINA	PROGR.	REV.
IA3S	01	V	ZZ	PA	LF0101	001	B

Revis.	Descrizione	Redatto	Data	Verificato	Data	Approvato	Data	Autorizzato Data
A	Emissione esecutiva	M. Tittarelli	04/05/2021	L. Spinozzi	11/05/2021	M. Rasimelli	13/05/2021	L. Spinozzi 23/09/2021
B	Revisione RdV IA3S-RV-0000000166 del 02/09/2021	M. Tittarelli	23/09/2021	L.Spinozzi	23/09/2021	M. Rasimelli	23/09/2021	

ORDINE DEGLI INGEGNERI - TERAMO
436 SPINOZZI dott. LUIGI

File: IA3S01EZZPALF0101001B.DWG

Firmato digitalmente da
Marco Rasimelli
O = Ordine degli Ingegneri della Provincia di Perugia
C = IT