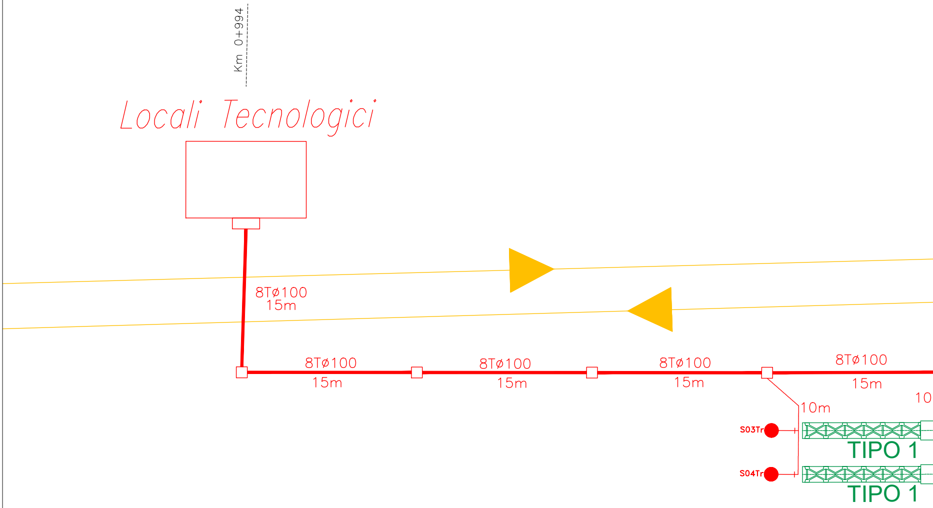
Km 0+994
Locali Tecnologici
8Tø100
15m
8Tø100
15m
8Tø100
15m
8Tø100
15m
8Tø100
15m
10m
10
S03Tr
TIPO 1
S04Tr
TIPO 1

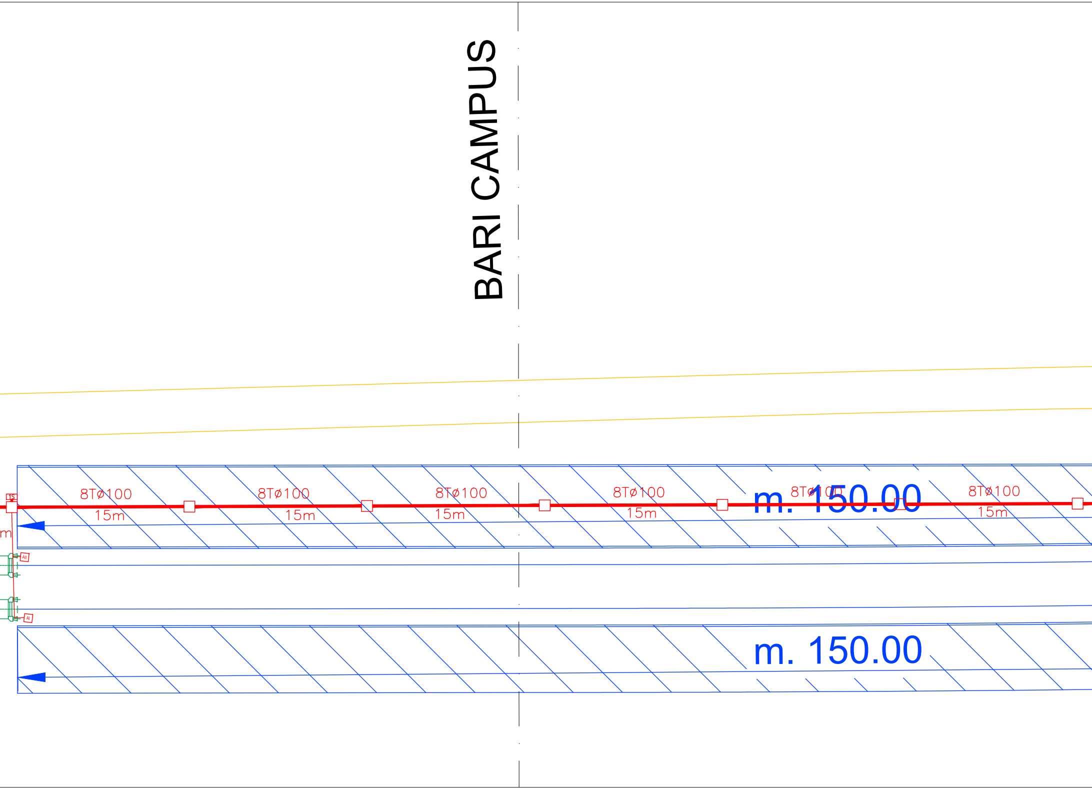
BARI CAMPUS
1S
8Tø100
15m
8Tø100
15m
8Tø100
15m
8Tø100
15m
8Tø100
8Tø100
15m
m. 150.00
m
AII
AI
m. 150.00

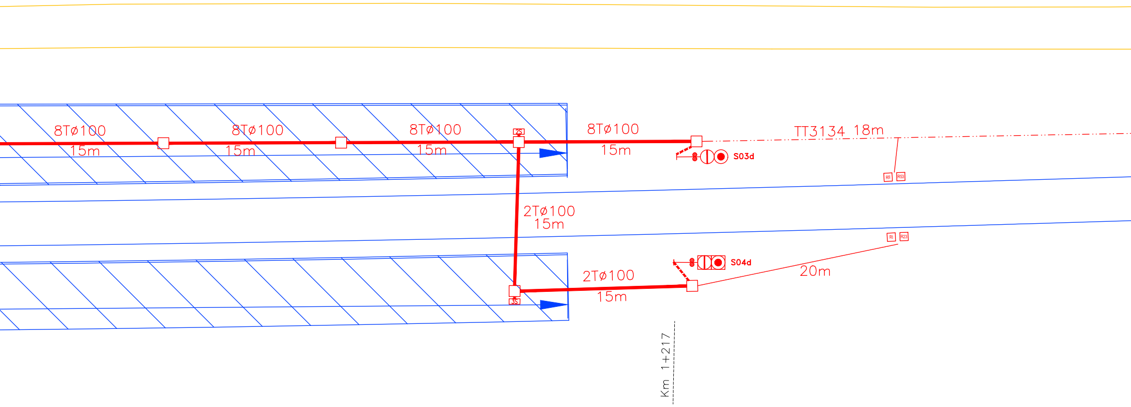
8Tø100
15m
8Tø100
15m
8Tø100
15m
2S
8Tø100
15m
TT3134 18m
S03d
RII
R53
2Tø100
15m
RI
R23
S04d
2Tø100
15m
20m
3S
Km 1+217

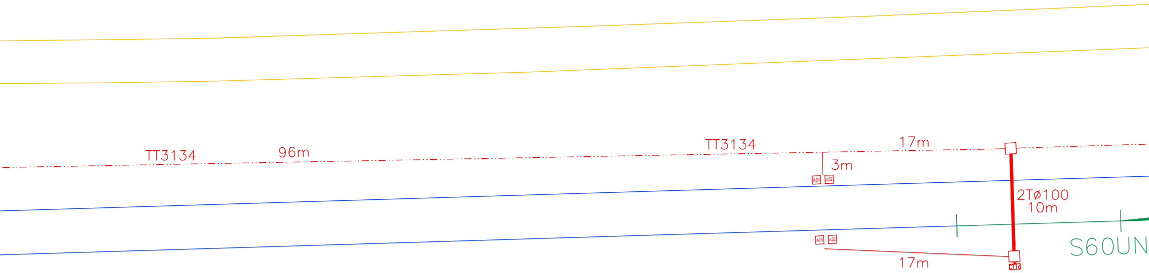
TT3134
96m
TT3134
17m
3m
A53
A52
2TØ100
10m
A23
A22
17m
C1c
S60UN

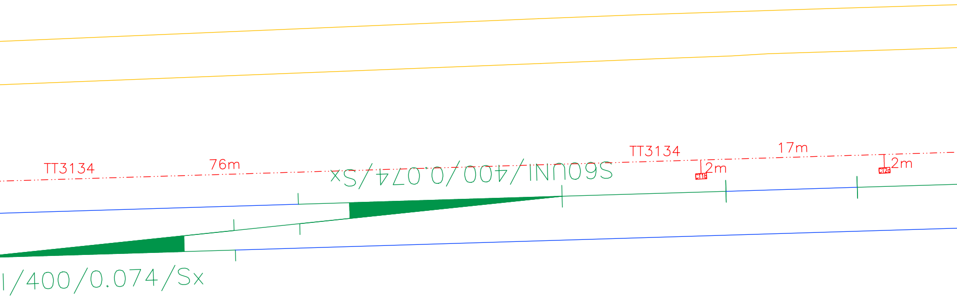
TT3134
76m
S60UNI/400/0.074/Sx
TT3134
17m
2m
C11b
2m
C12a
I/400/0.074/Sx

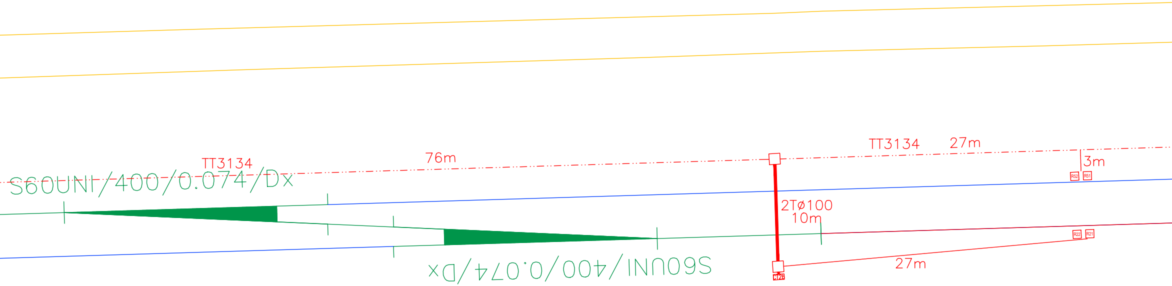
TT3134
76m
TT3134
27m
3m
R52
R51
S60UNI/400/0.074/Dx
2TØ100
10m
R22
R21
S60UNI/400/0.074/Dx
27m
C12B

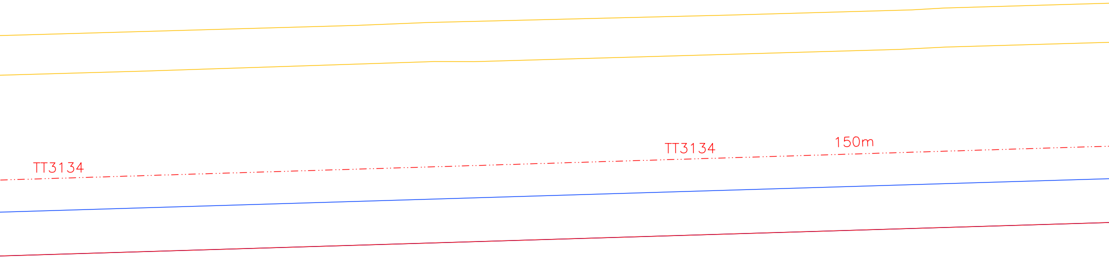
TT3134
TT3134
150m

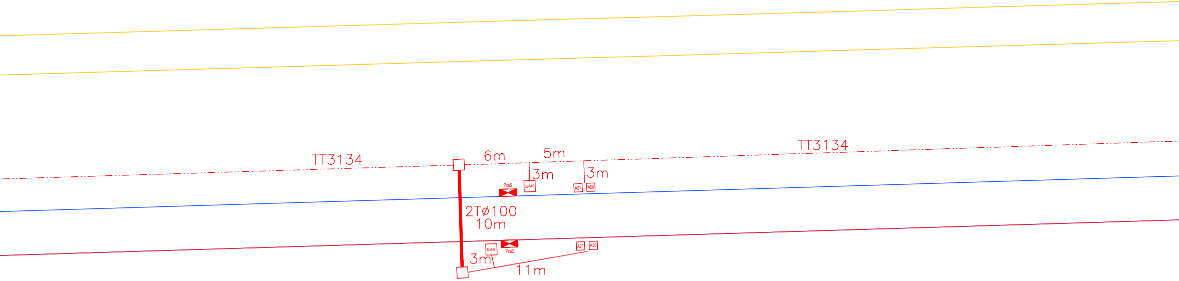
TT3134
6m
5m
TT3134
3m
3m
Pca5
EAK
A51
A50
2TØ100
10m
EAK
Pca2
A21
A20
3m
11m

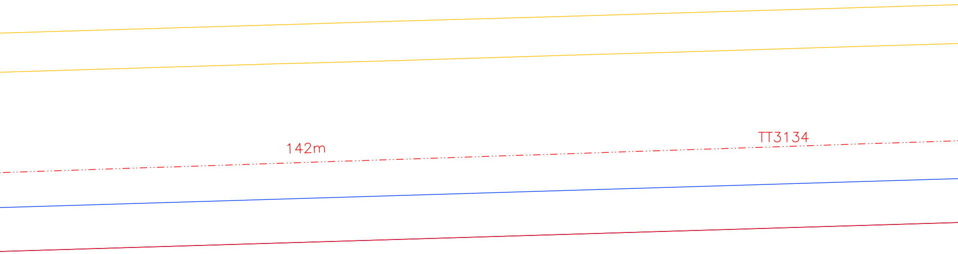
142m
TT3134

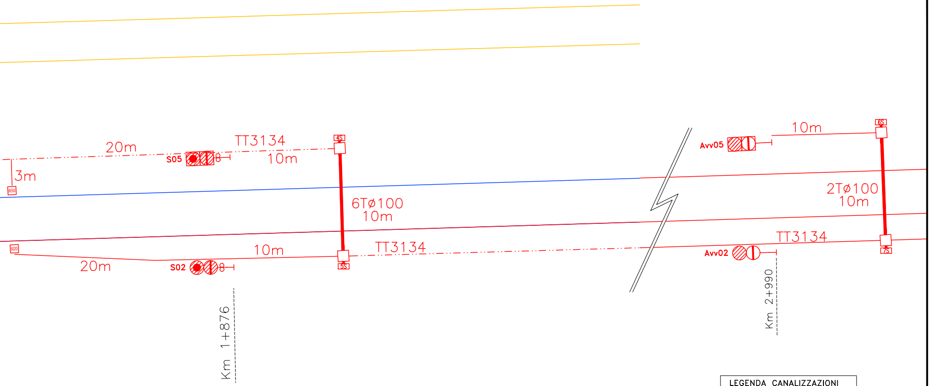
20m
TT3134
4S
S05
8
10m
3m
R50
6Tø100
10m
R20
20m
S02
8
10m
5S
TT3134
Km 1+876
Avv05
10m
6S
2Tø100
10m
TT3134
Avv02
7S
Km 2+990

LEGENDA CANALIZZAZIONI

Cunicolo TT3134	—·—·—
Cunicolo V318	— — — —
Tubo rigido in PVC	━━━━
Tubo corrugato	▬▬▬▬
Pozzetto 100X100	☐

Firmato digitalmente da
Marco Rasimelli
O = Ordine degli Ingegneri della Provincia di Perugia
C = IT

COMMITTENTE:

RFI
RETE FERROVIARIA ITALIANA
GRUPPO FERROVIE DELLO STATO ITALIANE
DIREZIONE INVESTIMENTI
DIREZIONE PROGRAMMI INVESTIMENTI
DIRETTRICE SUD - PROGETTO ADRIATICA

DIREZIONE LAVORI:

ITALFERR
GRUPPO FERROVIE DELLO STATO ITALIANE

APPALTATORE:

AD AGOSTINO
COSTRUZIONI GENERALI

PROGETTAZIONE:
MANDATARIA rpa
MANDANTE TECHNITAL HUB

PROGETTO ESECUTIVO

LINEA BARI-LECCE - RIASSETTO NODO DI BARI
TRATTA A SUD DI BARI
VARIANTE DI TRACCIATO TRA BARI C.LE E BARI TORRE A MARE

PROGETTO IS
ACEI DI CAMPUS
Piano Canalizzazioni macrofase B4-B5

APPALTATORE'	PROGETTAZIONE		SCALA:
D'Agostino Angelo Antonio Costruzioni Generali s.r.l. DIRETTORE TECNICO [illegible] W. DI PALMA	DIRETTORE DELLA PROGETTAZIONE Ing. MARCO RASIMELLI		1:250

COMMESSA	LOTTO	FASE	ENTE	TIPO DOC.	OPERA/DISCIPLINA	PROGR.	REV.
IA3S	01	V	ZZ	PZ	IS0505	001	B

Revis.	Descrizione	Redatto	Data	Verificato	Data	Approvato	Data	Autorizzato Data
A	Prima Emissione	M. Tittarelli	04/05/2021	L. Spinozzi	04/05/2021	M. Rasimelli	06/05/2021	L. Spinozzi 20/09/2021
B	EMISSIONE A SEGUITO RdV IA3S-RV-0000000110 DEL 18-7-21	M. Tittarelli	14/09/2021	L. Spinozzi	14/09/2021	M. Rasimelli	17/09/2021	

ORDINE DEGLI INGEGNERI - TERAMO
436 SPINOZZI dott. LUIGI
INGEGNERE

File: IA3S01VZZPZIS0505001B.DWG
n. Elab.: