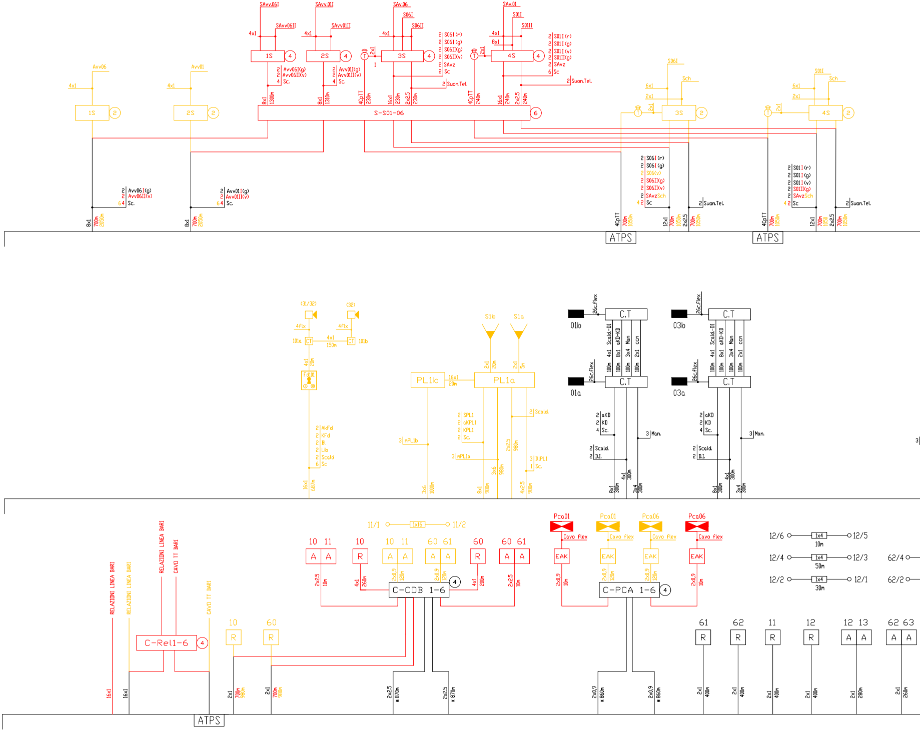
SAvv.06I
SAvv.01I
SAv.06
SAv.01
SAvv06II
SAvv01II
S06I
S06II
S01I
S01II
1S
2S
3S
4S
Avv06
Avv01
S-S01-06
Suon.Tel.
2 Avv06I(g)
2 Avv06II(v)
4 Sc.
2 Avv01I(g)
2 Avv01II(v)
4 Sc.
S06I
S01I
Sch
ATPS
ATPS
(31/32)
(32)
4Flx
101a
101b
4x1
150m
Fd01
PL1b
PL1a
S1b
S1a
16x1
20m
2 AkFd
2 KFd
2 Bl
2 Lib
2 Scald
6 Sc
3 mPL1b
2 SPL1
2 aKPL1
2 KPL1
2 Sc.
3 mPL1a
2 Scald.
3 lllPL1
1 Sc.
C.T
01b
01a
03b
03a
26c.flex
Scald-DI
aKD-KD
Man
ccn
2 aKD
2 KD
4 Sc.
3 Man.
2 Scald.
2 D.I.
11/1
1x16
11/2
10
11
60
61
A
R
Pca01
Pca06
Cavo flex
EAK
C-CDB 1-6
C-PCA 1-6
12/6
12/5
12/4
12/3
12/2
12/1
62/4
62/2
1x4
10m
50m
30m
61
62
11
12
13
63
RELAZIONI LINEA BARI
CAVO TT BARI
C-Rel1-6
ATPS

* Dovrebbero essere
meno di 700mt

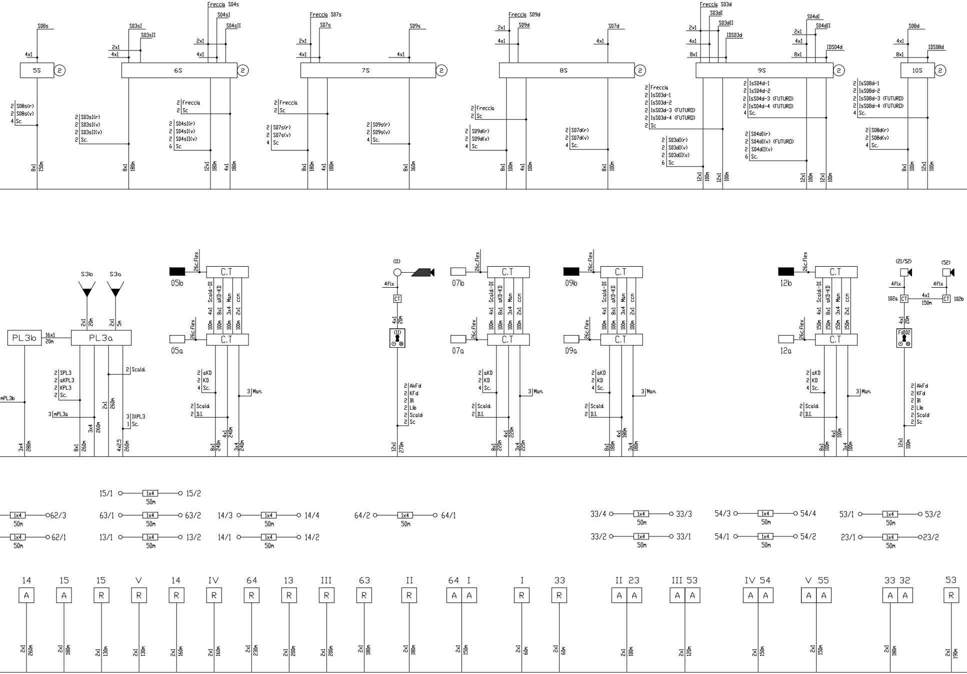

S08s
4x1
5S
2
2 S08s(r)
2 S08s(v)
4 Sc
8x1 150m
S03sI
S03sII
2x1
4x1
Freccia S04s
S04sI
S04sII
6S
2 S03sI(r)
2 S03sI(v)
2 S03sII(v)
2 Sc.
2 Freccia
2 Sc
2 S04sI(r)
2 S04sI(v)
2 S04sII(v)
6 Sc
8x1 180m
12x1 180m
4x1 180m
Freccia S07s
S07s
S09s
7S
2 Freccia
2 Sc
2 S07s(r)
2 S07s(v)
4 Sc
2 S09s(r)
2 S09s(v)
4 Sc.
8x1 180m
4x1 180m
8x1 160m
Freccia S09d
S09d
S07d
8S
2 Freccia
2 Sc
2 S09d(r)
2 S09d(v)
4 Sc
2 S07d(r)
2 S07d(v)
4 Sc.
8x1 100m
4x1 100m
8x1 100m
Freccia S03d
S03dI
S03dII
IDS03d
S04dI
S04dII
IDS04d
8x1
9S
2 Freccia
2 IsS03d-1
2 IsS03d-2
2 IsS03d-3 (FUTURO)
2 IsS03d-4 (FUTURO)
2 Sc
2 S03dI(r)
2 S03dI(v)
2 S03dII(v)
6 Sc
2 IsS04d-1
2 IsS04d-2
2 IsS04d-3 (FUTURO)
2 IsS04d-4 (FUTURO)
4 Sc.
2 S04dI(r)
2 S04dI(v) (FUTURO)
2 S04dII(v)
6 Sc.
12x1 100m
12x1 100m
12x1 100m
12x1 100m
S08d
IDS08d
10S
2 IsS08d-1
2 IsS08d-2
2 IsS08d-3 (FUTURO)
2 IsS08d-4 (FUTURO)
4 Sc.
2 S08d(r)
2 S08d(v)
4 Sc.
8x1 100m
12x1 100m
S3b
S3a
2x1 20m
2x1 5m
PL3b
16x1 20m
PL3a
mPL3b
2 SPL3
2 aKPL3
2 KPL3
2 Sc.
3 mPL3a
2 Scald.
2x1 260m
3 IllPL3
1 Sc.
3x4 280m
8x1 260m
3x4 260m
4x2.5 260m
05b
26c.flex
C.T
Scald-DI
aKD-KD
Man
ccn
4x1 100m
8x1 100m
3x4 100m
2x1 100m
05a
2 aKD
2 KD
4 Sc.
2 Scald.
2 D.I.
3 Man.
8x1 240m
4x1 240m
3x4 240m
(11)
4flx
CT
4x1 20m
2 AkFd
2 KFd
2 Bl
2 Lib
2 Scald
2 Sc
12x1 270m
07b
07a
8x1 220m
4x1 220m
3x4 220m
09b
09a
8x1 180m
4x1 180m
3x4 180m
12b
150m
12a
8x1 100m
4x1 100m
3x4 100m
(21/52)
(52)
102a
102b
4x1 150m
Fd102
12x1 100m
62/3
62/1
15/1
15/2
63/1
63/2
13/1
13/2
14/3
14/4
14/1
14/2
64/2
64/1
33/4
33/3
33/2
33/1
54/3
54/4
54/1
54/2
53/1
53/2
23/1
23/2
1x4
50m
14 A 2x1 260m
15 A 2x1 180m
15 R 2x1 130m
V R 2x1 130m
14 R 2x1 160m
IV R 2x1 160m
64 R 2x1 230m
13 R 2x1 200m
III R 2x1 200m
63 R 2x1 180m
II R 2x1 180m
64 I A A 2x1 150m
I R 2x1 60m
33 R 2x1 60m
II 23 A A 2x1 100m
III 53 A A 2x1 120m
IV 54 A A 2x1 150m
V 55 A A 2x1 150m
33 32 A A 2x1 180m
53 R 2x1 190m

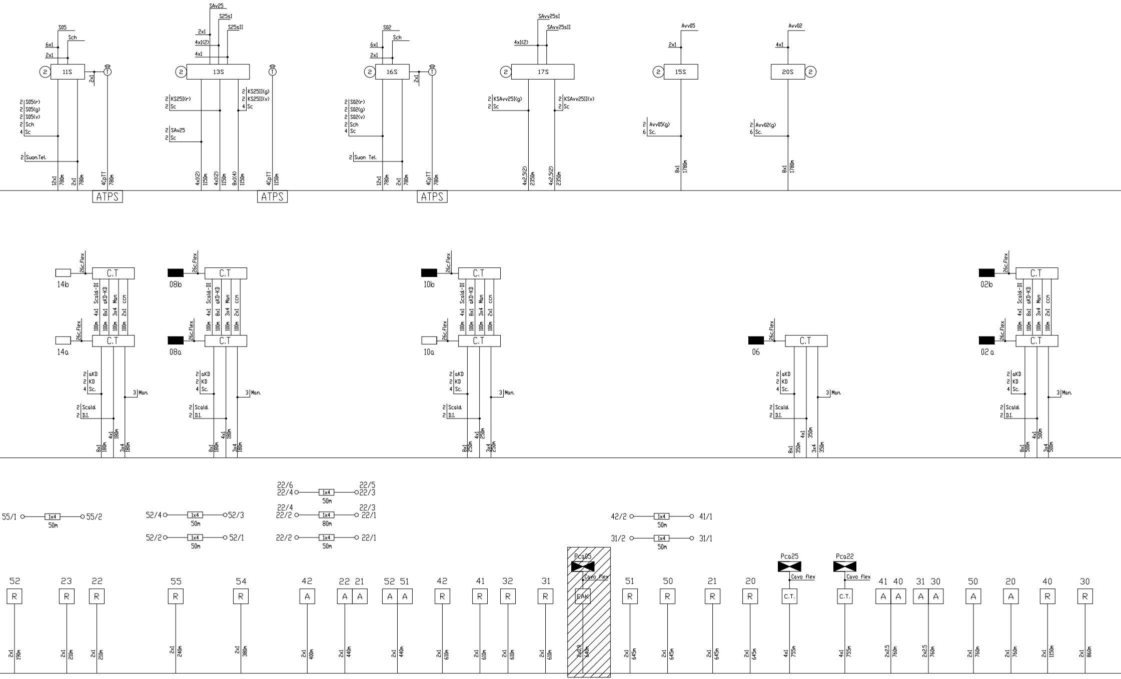
S05
Sch
6x1
2x1
11S
2x1
2 S05(r)
2 S05(g)
2 S05(v)
2 Sch
4 Sc
2 Suon.Tel.
12x1 780m
2x1 780m
4CpTT 780m
ATPS
SAv25
S25sI
S25sII
2x1
4x1(2)
4x1
13S
2 KS25I(r)
2 Sc
2 KS25II(g)
2 KS25II(v)
4 Sc
2 SAv25
2 Sc
4x1(2) 1150m
4x1(2) 1150m
8x1(4) 1150m
4CpTT 1150m
ATPS
S02
Sch
6x1
2x1
16S
2x1
2 S02(r)
2 S02(g)
2 S02(v)
2 Sch
4 Sc
2 Suon Tel.
12x1 780m
2x1 780m
4CpTT 780m
ATPS
SAvv25sI
SAvv25sII
4x1(2)
17S
2 KSAvv25I(g)
2 Sc
2 KSAvv25II(v)
2 Sc
4x2,5(2) 2350m
4x2,5(2) 2350m
Avv05
2x1
15S
2 Avv05(g)
6 Sc.
8x1 1780m
Avv02
4x1
20S
2 Avv02(g)
6 Sc.
8x1 1780m
2
T
14b
26c.flex
C.T
Scald.-DI
aKD-KD
Man
ccn
4x1 100m
8x1 100m
3x4 100m
2x1 100m
14a
26c.flex
C.T
2 aKD
2 KD
4 Sc.
3 Man.
2 Scald.
2 D.I.
8x1 180m
4x1 180m
3x4 180m
08b
26c.flex
C.T
Scald.-DI
aKD-KD
Man
ccn
4x1 100m
8x1 100m
3x4 100m
2x1 100m
08a
26c.flex
C.T
2 aKD
2 KD
4 Sc.
3 Man.
2 Scald.
2 D.I.
8x1 180m
4x1 180m
3x4 180m
10b
26c.flex
C.T
Scald.-DI
aKD-KD
Man
ccn
4x1 100m
8x1 100m
3x4 100m
2x1 100m
10a
26c.flex
C.T
2 aKD
2 KD
4 Sc.
3 Man.
2 Scald.
2 D.I.
8x1 250m
4x1 250m
3x4 250m
06
26c.flex
C.T
2 aKD
2 KD
4 Sc.
3 Man.
2 Scald.
2 D.I.
8x1 350m
4x1 350m
3x4 350m
02b
26c.flex
C.T
Scald.-DI
aKD-KD
Man
ccn
4x1 100m
8x1 100m
3x4 100m
2x1 100m
02a
26c.flex
C.T
2 aKD
2 KD
4 Sc.
3 Man.
2 Scald.
2 D.I.
8x1 500m
4x1 500m
3x4 500m
55/1 1x4 50m 55/2
52/4 1x4 50m 52/3
52/2 1x4 50m 52/1
22/6 22/4 1x4 50m 22/5 22/3
22/4 22/2 1x4 80m 22/3 22/1
22/2 1x4 50m 22/1
42/2 1x4 50m 41/1
31/2 1x4 50m 31/1
52 R 2x1 190m
23 R 2x1 210m
22 R 2x1 210m
55 R 2x1 240m
54 R 2x1 380m
42 A 2x1 400m
22 21 A A 2x1 440m
52 51 A A 2x1 440m
42 R 2x1 610m
41 R 2x1 610m
32 R 2x1 610m
31 R 2x1 610m
Pca05
Cavo flex
EAK 2x0,9 640m
51 R 2x1 645m
50 R 2x1 645m
21 R 2x1 645m
20 R 2x1 645m
Pca25
Cavo flex
C.T. 4x1 755m
Pca22
Cavo flex
C.T. 4x1 755m
41 40 A A 2x2.5 760m
31 30 A A 2x2.5 760m
50 A 2x1 760m
20 A 2x1 760m
40 R 2x1 1150m
30 R 2x1 860m

▨ Modifica non attiva

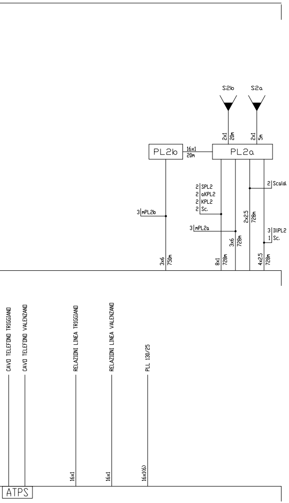

S2b
S2a
2x1 20m
2x1 5m
PL2b
16x1 20m
PL2a
2 SPL2
2 aKPL2
2 KPL2
2 Sc.
2 Scald.
3 mPL2b
3 mPL2a
2x2.5 728m
3 IIIPL2
1 Sc.
3x6 728m
3x6 750m
8x1 728m
4x2.5 728m
CAVO TELEFONO TRIGGIANO
CAVO TELEFONO VALENZANO
RELAZIONI LINEA TRIGGIANO
RELAZIONI LINEA VALENZANO
PLL 130/25
16x1
16x1
16x1(6)
ATPS

INDICE REVISIONI COSTRUTTORE

Cron.	Rev.	Descrizione	Redatto	Data	Verificato	Data	Approvato	Data	Approvato	Data
01	1	Prima emissione	Meazzini BONCIANI	17/11/2010	C. Locatelli BONCIANI	17/11/2010	M. De Leo BONCIANI	17/11/2010		
02	2	Emissione per approvazione	Meazzini BONCIANI	27/07/2011	C. Locatelli BONCIANI	27/07/2011	M. De Leo BONCIANI	27/07/2011		
03	3	Emissione per approv. come da lettera prot. 1442 del 19/06/2012	Meazzini BONCIANI	04/07/2012	C. Locatelli BONCIANI	04/07/2012	M. De Leo BONCIANI	04/07/2012		
04										
05										
06										

INDICE REVISIONI FSE

Rev.	Descrizione	Redatto	Data	Verificato	Data	Approvato	Data	Autorizzato	Data
0									
1									
2									

FERROVIE DEL SUD EST
GRUPPO FERROVIE DELLO STATO ITALIANE

BUSINESS UNIT ESERCIZIO INFRASTRUTTURA

INGEGNERIA

LINEA: BARI - TARANTO

STAZIONE DI: MUNGIVACCA

IMPIANTO: ACEI I-0/16_SDO

Piano Cavi

PROGETTO/ANNO 0 0 0 0 0 0
SOTTOPR. 0 0 0
LIVELLO
NOME DOC.
PROGR.OP.
FASE F

Rev.	Descrizione	Redatto	Data	Verificato	Data	Approvato	Data
A	Attivazione segnalamento completo e automazione PL di linea.	D.Sciancalepore	02/08/2020	A. Pacifico	02/08/2020	M. Nardella	02/08/2020

POSIZIONE ARCHIVIO
LINEA L - - -
SEDE TECN. L 0 5 4 9 8
NOME DOC.
NUMERAZ.

Verificato e trasmesso	Data	Convalidato	Data	Archiviato	Data

File: IS_L05498__P0701

UNZ. NUMERAZ.

P	0	7	0	1

Autorizzato	Data
U. Florio	02/08/2020

TAVOLA:

P0701

COMMITTENTE:

RFI
RETE FERROVIARIA ITALIANA
GRUPPO FERROVIE DELLO STATO ITALIANE
DIREZIONE INVESTIMENTI
DIREZIONE PROGRAMMI INVESTIMENTI
DIRETTRICE SUD - PROGETTO ADRIATICA

DIREZIONE LAVORI:

ITALFERR
GRUPPO FERROVIE DELLO STATO ITALIANE

APPALTATORE:

AD AGOSTINO
COSTRUZIONI GENERALI

PROGETTAZIONE:
MANDATARIA rpa
MANDANTE
HUB

PROGETTO ESECUTIVO

LINEA BARI-LECCE - RIASSETTO NODO DI BARI
TRATTA A SUD DI BARI
VARIANTE DI TRACCIATO TRA BARI C.LE E BARI TORRE A MARE

PROGETTO IS
ACEI DI MUNGIVACCA
Piano Cavi macrofase B4-B5

APPALTATORE,	PROGETTAZIONE		SCALA:
Direttore Tecnico Ing. A. DI PALMA D'Agostino Angelo Antonio Costruzioni Generali s.r.l.	DIRETTORE DELLA PROGETTAZIONE Ing. MARCO RASIMELLI		----

COMMESSA	LOTTO	FASE	ENTE	TIPO DOC.	OPERA/DISCIPLINA	PROGR.	REV.
IA3S	01	V	ZZ	DX	IS0505	008	B

Revis.	Descrizione	Redatto	Data	Verificato	Data	Approvato	Data	Autorizzato Data
A	Prima Emissione	M. Tittarelli	04/05/2021	L. Spinozzi	04/05/2021	M. Rasimelli	06/05/2021	L. Spinozzi
B	EMISSIONE A SEGUITO RdV IA3S-RV-0000000110 DEL 18-7-21	M. Tittarelli	14/09/2021	L. Spinozzi	14/09/2021	M. Rasimelli	17/09/2021	20/09/2021

ORDINE DEGLI INGEGNERI · TERAMO
436 SPINOZZI dott. LUIGI
INGEGNERE

File: [illegible]S0505008B.DWG

n. Elab.:

Firmato digitalmente da
Marco Rasimelli
O = Ordine degli Ingegneri della Provincia di Perugia
C = IT