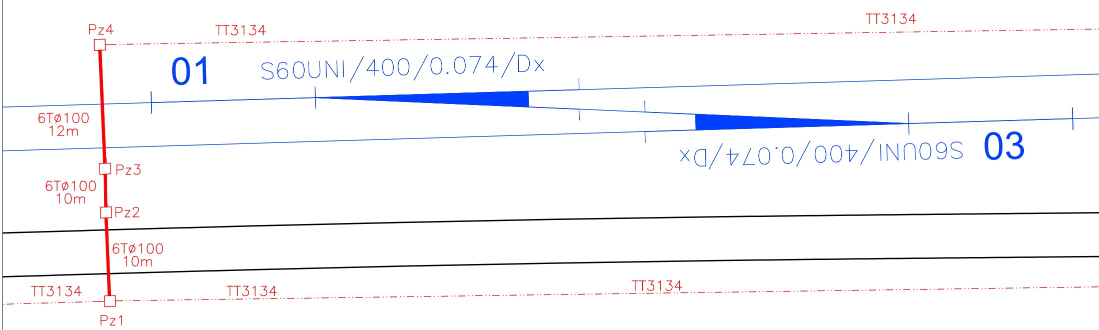
Pz4
TT3134
TT3134
01
S60UNI/400/0.074/Dx
6Tø100
12m
03
S60UNI/400/0.074/Dx
Pz3
6Tø100
10m
Pz2
6Tø100
10m
TT3134
TT3134
TT3134
Pz1

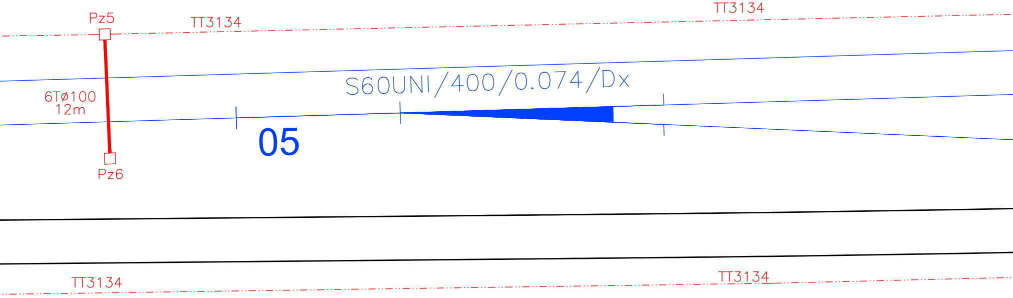
Pz5
TT3134
TT3134
S60UNI/400/0.074/Dx
6Tø100
12m
05
Pz6
TT3134
TT3134

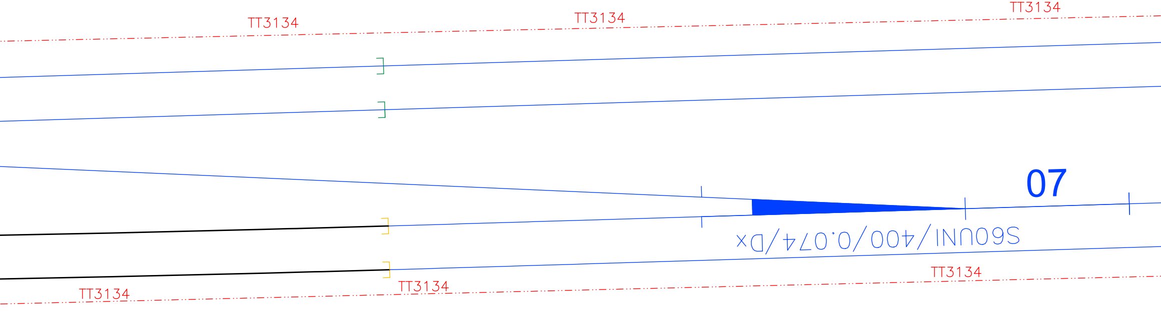
TT3134
TT3134
TT3134
07
S60UNI/400/0.074/Dx
TT3134
TT3134
TT3134

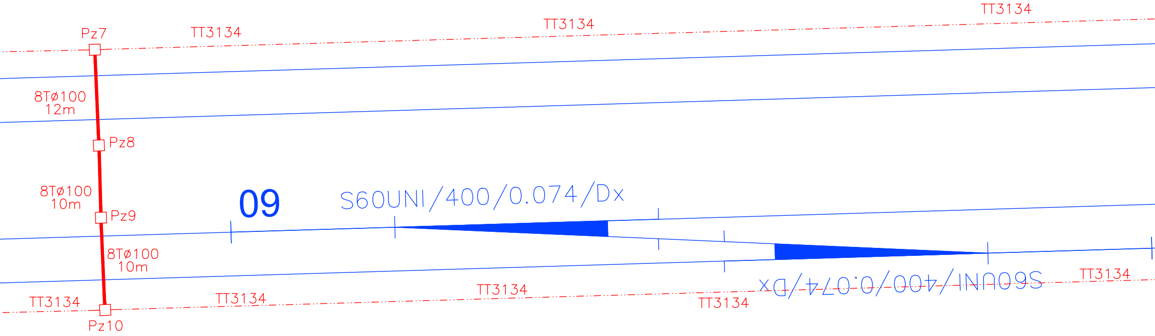
TT3134
TT3134
TT3134
Pz7
8Tø100
12m
Pz8
8Tø100
10m
Pz9
09
S60UNI/400/0.074/Dx
8Tø100
10m
TT3134
TT3134
TT3134
TT3134
S60UNI/400/0.074/Dx
TT3134
Pz10

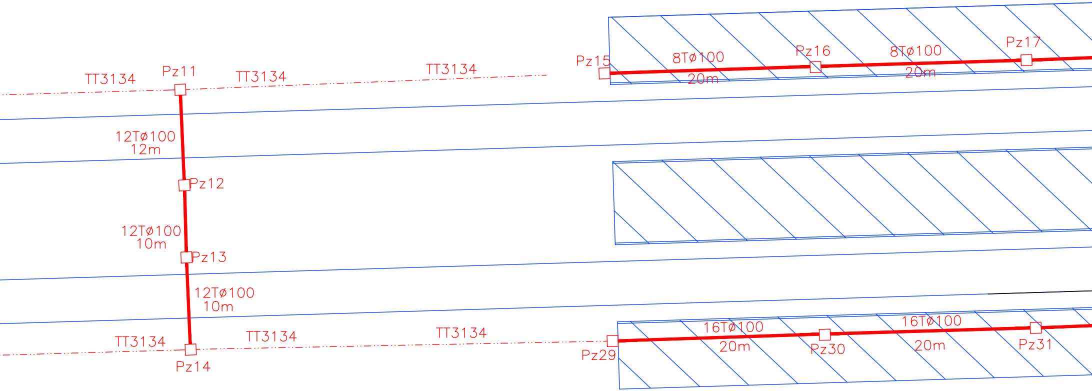
Pz15
8Tø100
20m
Pz16
8Tø100
20m
Pz17
TT3134
Pz11
TT3134
TT3134
12Tø100
12m
Pz12
12Tø100
10m
Pz13
12Tø100
10m
16Tø100
20m
Pz30
16Tø100
20m
Pz31
TT3134
TT3134
TT3134
Pz29
Pz14

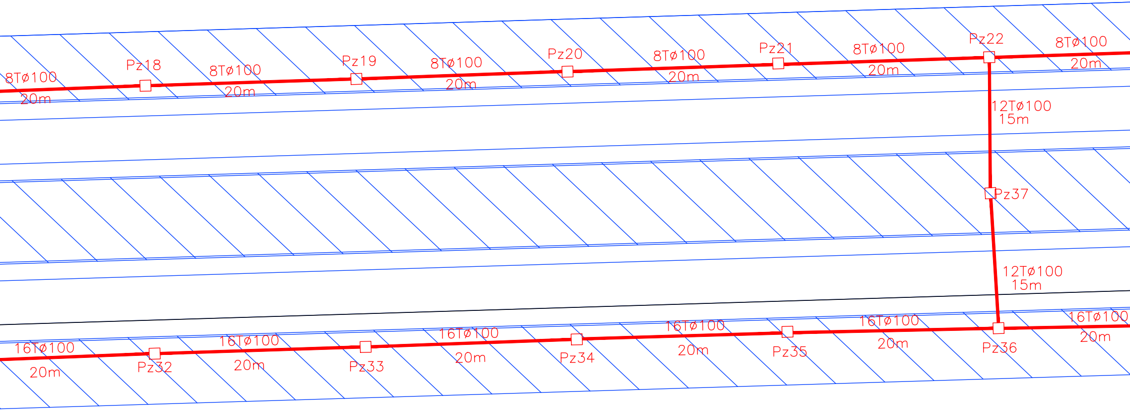
8Tø100
20m
Pz18
8Tø100
20m
Pz19
8Tø100
20m
Pz20
8Tø100
20m
Pz21
8Tø100
20m
Pz22
8Tø100
20m
12Tø100
15m
Pz37
12Tø100
15m
16Tø100
20m
Pz32
16Tø100
20m
Pz33
16Tø100
20m
Pz34
16Tø100
20m
Pz35
16Tø100
20m
Pz36
16Tø100
20m

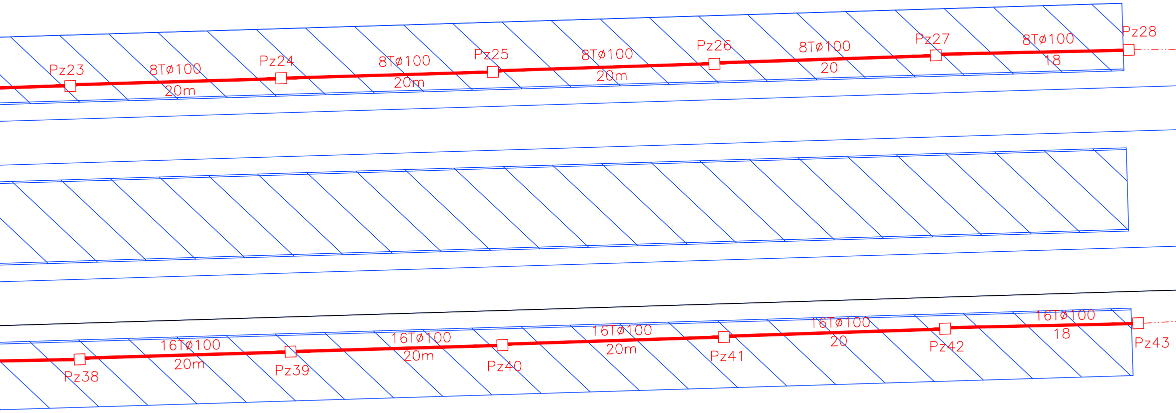
Pz23
8Tø100
20m
Pz24
8Tø100
20m
Pz25
8Tø100
20m
Pz26
8Tø100
20
Pz27
8Tø100
18
Pz28
Pz38
16Tø100
20m
Pz39
16Tø100
20m
Pz40
16Tø100
20m
Pz41
16Tø100
20
Pz42
16Tø100
18
Pz43

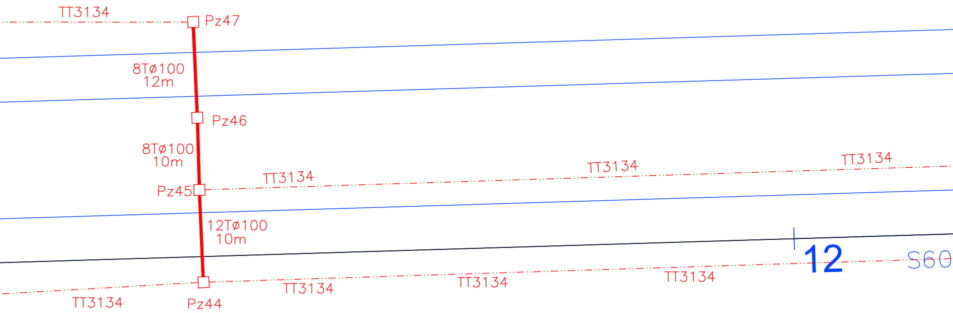
TT3134
Pz47
8Tø100
12m
Pz46
8Tø100
10m
Pz45
TT3134
TT3134
TT3134
12Tø100
10m
12
S60
TT3134
Pz44
TT3134
TT3134
TT3134

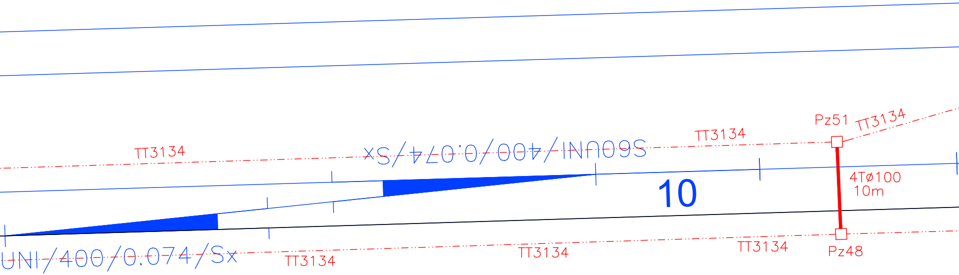
TT3134
S60UNI/400/0.074/Sx
TT3134
Pz51
TT3134
4Tø100
10m
10
UNI/400/0.074/Sx
TT3134
TT3134
TT3134
Pz48

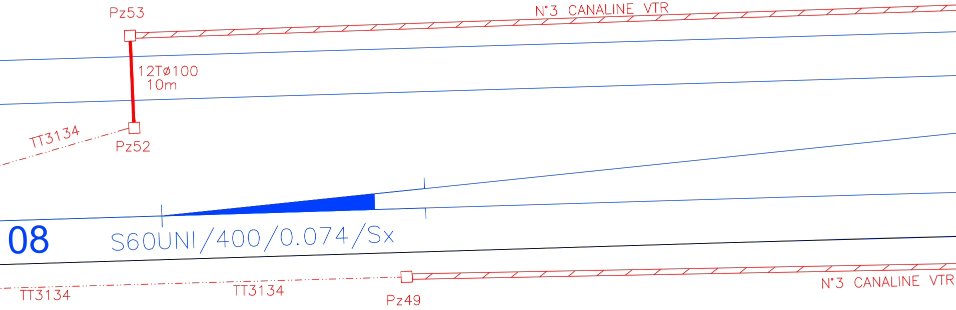
Pz53
N°3 CANALINE VTR
12TØ100
10m
TT3134
Pz52
08
S60UNI/400/0.074/Sx
TT3134
TT3134
Pz49
N°3 CANALINE VTR

N.B. Con l'attivazione del nuovo tracciato Bari Campus-Mungivacca i deviatoi che si attestano sul nuovo percorso risulteranno predisposti ma non posati

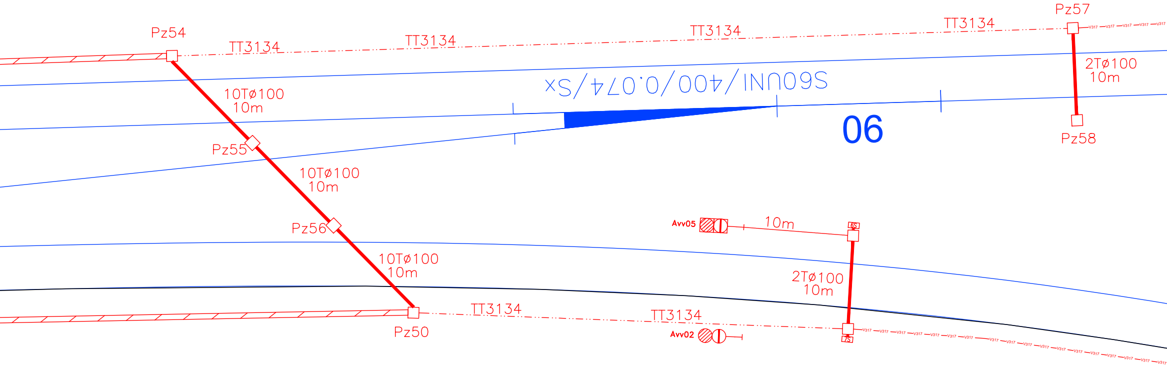
Pz54
TT3134
TT3134
TT3134
TT3134
Pz57
2TØ100
10m
S60UNI/400/0.074/Sx
10TØ100
10m
06
Pz58
Pz55
10TØ100
10m
Pz56
Avv05
10m
6S
10TØ100
10m
2TØ100
10m
TT3134
TT3134
Pz50
Avv02
7S
V317

LEGENDA CANALIZZAZIONI

Cunicolo TT3134	— · · — · · —
Cunicolo V318	— — — —
Cunicolo V317	—V317 —V317 —
Tubo rigido in PVC	▬▬▬
Tubo corrugato	▬ ▬ ▬ ▬
Canalina VTR 140X140	▭
Pozzetto 100X100	□

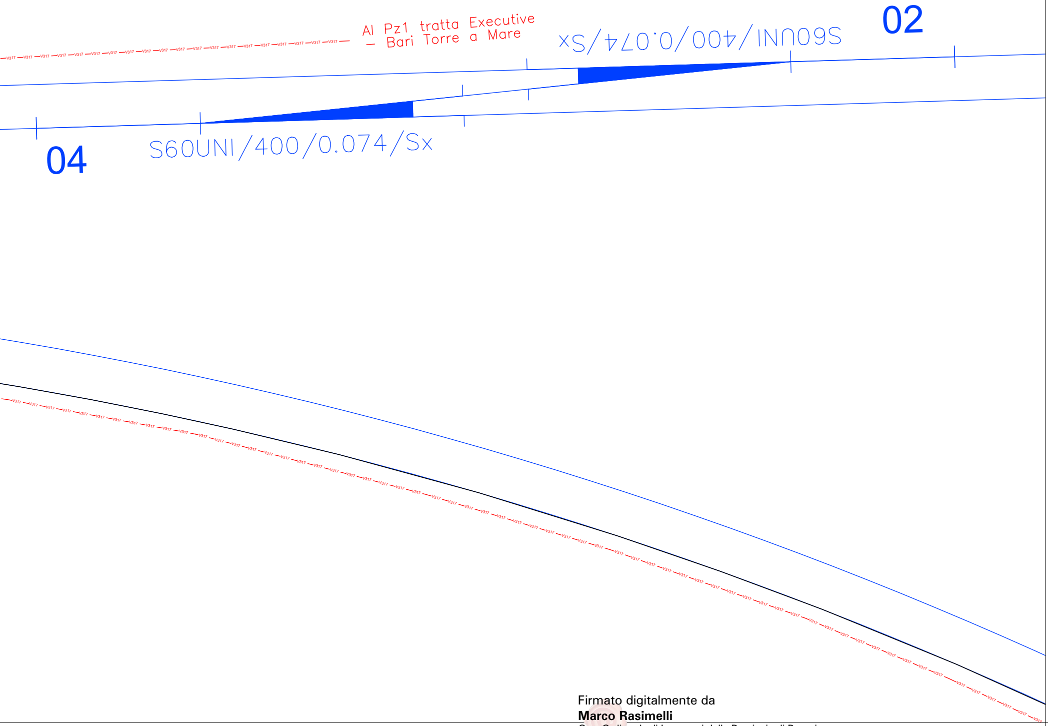
Al Pz1 tratta Executive
– Bari Torre a Mare
V317
02
S60UNI/400/0.074/Sx
04
S60UNI/400/0.074/Sx

Firmato digitalmente da
Marco Rasimelli
O = Ordine degli Ingegneri della Provincia di Perugia
C = IT

COMMITTENTE:

RFI
RETE FERROVIARIA ITALIANA
GRUPPO FERROVIE DELLO STATO ITALIANE

DIREZIONE INVESTIMENTI
DIREZIONE PROGRAMMI INVESTIMENTI
DIRETTRICE SUD - PROGETTO ADRIATICA

DIREZIONE LAVORI:

ITALFERR
GRUPPO FERROVIE DELLO STATO ITALIANE

APPALTATORE:

AD AGOSTINO
COSTRUZIONI GENERALI

PROGETTAZIONE:

MANDATARIA rpa

MANDANTE TECHNITAL HUB

PROGETTO ESECUTIVO

LINEA BARI-LECCE - RIASSETTO NODO DI BARI

TRATTA A SUD DI BARI

VARIANTE DI TRACCIATO TRA BARI C.LE E BARI TORRE A MARE

PROGETTO IS
EXECUTIVE

Piano Canalizzazioni Macrofase D1

APPALTATORE	PROGETTAZIONE		SCALA:
D'Agostino Angelo Antonio Costruzioni Generali s.r.l. DIRETTORE TECNICO Ing. A. DI PALMA	DIRETTORE DELLA PROGETTAZIONE Ing. MARCO RASIMELLI		1:250

COMMESSA	LOTTO	FASE	ENTE	TIPO DOC.	OPERA/DISCIPLINA	PROGR.	REV.
IA3S	01	V	ZZ	PZ	IS0505	002	B

Revis.	Descrizione	Redatto	Data	Verificato	Data	Approvato	Data	Autorizzato Data
A	Prima Emissione	M. Tittarelli	04/05/2021	L. Spinozzi	04/05/2021	M. Rasimelli	06/05/2021	L. Spinozzi
B	Emissione a seguito RdV IA3S-RV-0000000037	M. Tittarelli	14/09/2021	L. Spinozzi	14/09/2021	M. Rasimelli	17/09/2021	20/09/2021

ORDINE DEGLI INGEGNERI - TERAMO
436 SPINOZZI dott. LUIGI
INGEGNERE

File: IA3S01VZZPZIS0505002B.DWG	n. Elab.: