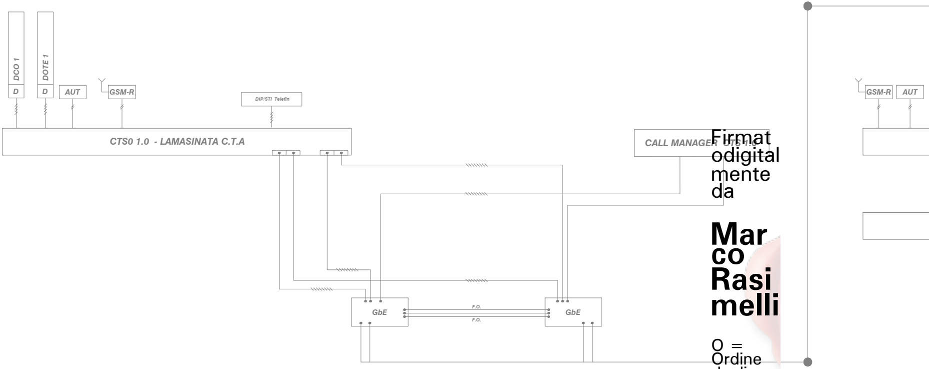
DCO 1
DOTE 1
D
D
AUT
GSM-R
DIP/STI Telefin
CTS0 1.0 - LAMASINATA C.T.A
CALL MANAGER CTS 1.0
GbE
F.O.
F.O.
GbE
GSM-R
AUT

Firmato digitalmente da

Marco Rasimelli

O = Ordine degli Ingegneri della Provincia di Perugia
C = IT

STSI ESISTENTE

STSI DA REA

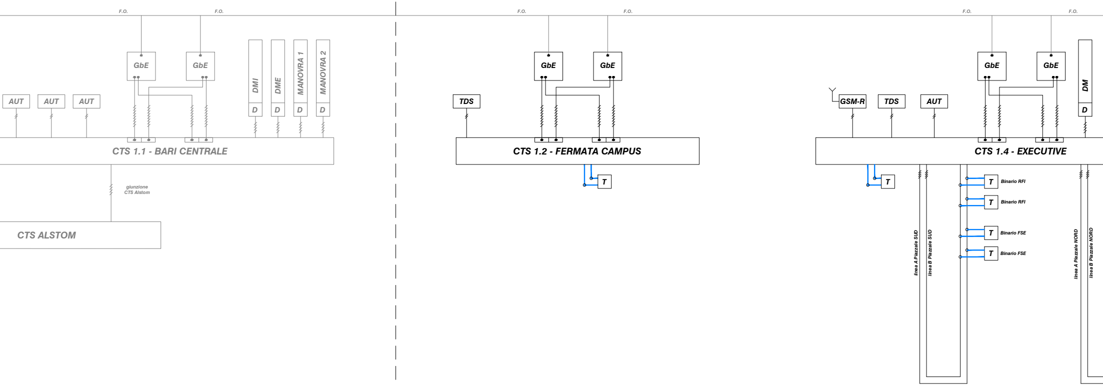

F.O.
F.O.
GbE
GbE
AUT
AUT
AUT
DMI
DME
MANOVRA 1
MANOVRA 2
D
D
D
D
CTS 1.1 - BARI CENTRALE
giunzione
CTS Alstom
CTS ALSTOM
F.O.
F.O.
GbE
GbE
TDS
CTS 1.2 - FERMATA CAMPUS
T
F.O.
F.O.
GbE
GbE
DM
D
GSM-R
TDS
AUT
CTS 1.4 - EXECUTIVE
T
T
Binario RFI
T
Binario RFI
T
Binario FSE
T
Binario FSE
linea A Piazzale SUD
linea B Piazzale SUD
linea A Piazzale NORD
linea B Piazzale NORD

N.B.: Le progressive relative ai segnali di protezior
sono desumibili dalla tavola "IA3S01VZZDXST0002003C

LIZZARE

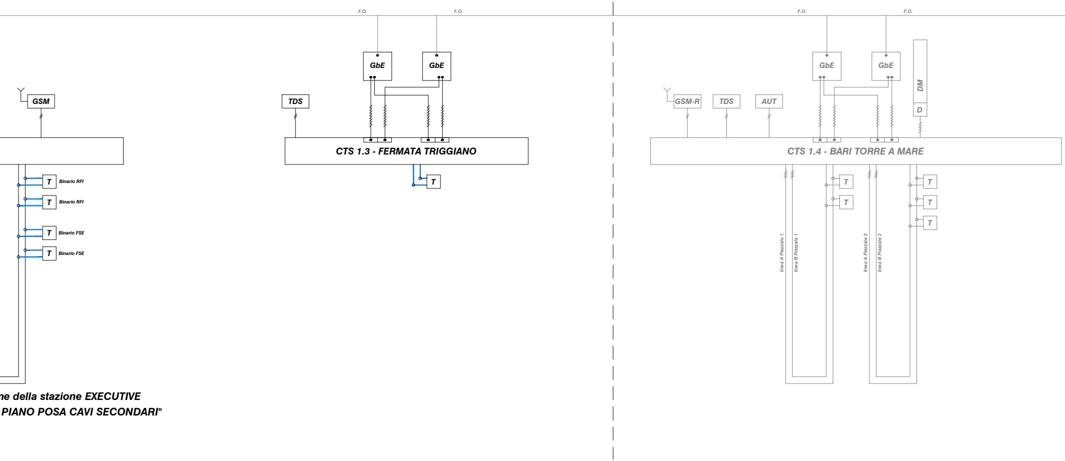
F.O.
F.O.
GbE
GbE
GSM
TDS
CTS 1.3 - FERMATA TRIGGIANO
T
T
Binario RFI
T
Binario RFI
T
Binario FSE
T
Binario FSE
F.O.
F.O.
GbE
GbE
DM
D
GSM-R
TDS
AUT
CTS 1.4 - BARI TORRE A MARE
T
T
T
T
T
linea A Piazzale 1
linea B Piazzale 1
linea A Piazzale 2
linea B Piazzale 2

ne della stazione EXECUTIVE
PIANO POSA CAVI SECONDARI"

STSI ESISTENTE

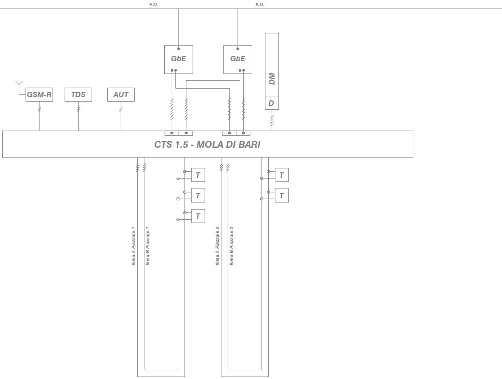
F.O.
F.O.
GbE
GbE
DM
D
GSM-R
TDS
AUT
CTS 1.5 - MOLA DI BARI
T
T
T
T
T
linea A Piazzale 1
linea B Piazzale 1
linea A Piazzale 2
linea B Piazzale 2

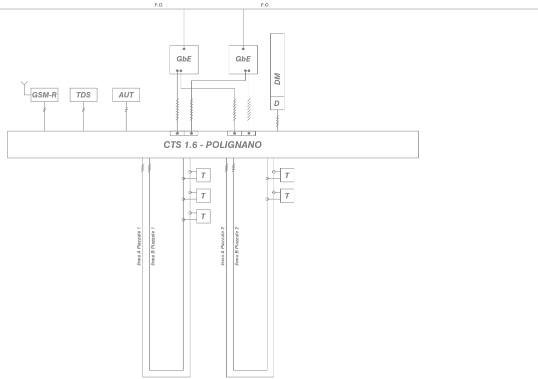
F.O.
F.O.
GbE
GbE
DM
D
GSM-R
TDS
AUT
CTS 1.6 - POLIGNANO
T
T
T
T
T
linea A Piazzale 1
linea B Piazzale 1
linea A Piazzale 2
linea B Piazzale 2

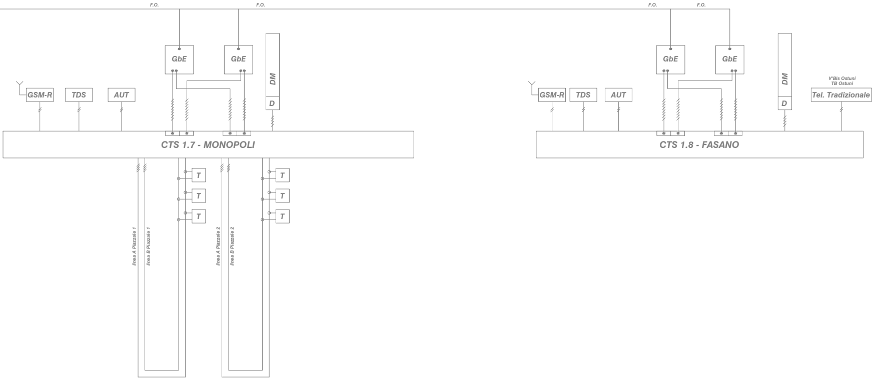
F.O.
F.O.
F.O.
F.O.
GbE
GbE
DM
D
GSM-R
TDS
AUT
CTS 1.7 - MONOPOLI
T
T
T
T
T
T
linea A Piazzale 1
linea B Piazzale 1
linea A Piazzale 2
linea B Piazzale 2
GbE
GbE
DM
D
V°Bis Ostuni
TB Ostuni
Tel. Tradizionale
GSM-R
TDS
AUT
CTS 1.8 - FASANO

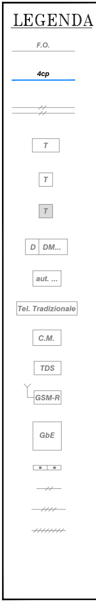
LEGENDA
F.O.
4cp
T
T
T
D
DM...
aut. ...
Tel. Tradizionale
C.M.
TDS
GSM-R
GbE

Collegamenti Omnibus f.o. su Gigabit Ethernet da PE

Cavo per telecom. secondario a 4cp 7/10

Collegamento Interstazionale a 2 fili su cavo Cu da PE

Telefono tonitel da ufficio VoIP da PE

Telefono tonitel di piazzale in cassa stagna da PE

Telefono tonitel interstazionale in cassa stagna da PE

Telefono Digitel (DM, DCO, DOTE, etc..) da PE

Telefonia automatica (FS o gestore pubblico) da PE

Interfaccia verso Telefonia Tradizionale da PE

Postazione di diagnostica CALL MANAGER da PE

Telediffusione Sonora da PE

Interfaccia Radio GSM-R 900 Mhz da PE

Sistema trasmissivo Gigabit Ethernet da PE

Scheda di interfaccia Omnibus IFLIN-ETH da PE

Collegamenti a 2 fili da PE

Collegamenti a 4 fili da PE

Collegamenti a 8 fili cavo UTP cat. 6 da PE

COMMITTENTE:

RFI
RETE FERROVIARIA ITALIANA
GRUPPO FERROVIE DELLO STATO ITALIANE

DIREZIONE INVESTIMENTI
DIREZIONE PROGRAMMI INVESTIMENTI
DIRETTRICE SUD - PROGETTO ADRIATICA

DIREZIONE LAVORI:

ITALFERR
GRUPPO FERROVIE DELLO STATO ITALIANE

APPALTATORE:

AD AGOSTINO COSTRUZIONI GENERALI

PROGETTAZIONE:

MANDATARIA **rpa** MANDANTE **TECHNITAL** **HUB**

PROGETTO ESECUTIVO DI VARIANTE

RIASSETTO DEL NODO DI BARI
TRATTA A SUD DI BARI
VARIANTE DI TRACCIATO TRA BARI CENTRALE E BARI TORRE A MARE

SISTEMA TELEFONIA SELETTIVA INTEGRATA

ARCHITETTURA SISTEMA TELEFONIA VOIP DI LINEA

APPALTATORE	PROGETTAZIONE		SCALA:
D'Agostino Angelo Antonio Costruzioni Generali s.r.l. DIRETTORE TECNICO Ing. A. DI PALMA	DIRETTORE DELLA PROGETTAZIONE Ing. MARCO RASIMELLI		

COMMESSA	LOTTO	FASE	ENTE	TIPO DOC.	OPERA/DISCIPLINA	PROGR.	REV.
IA3S	01	V	ZZ	DX	ST0003	001	D

Revis.	Descrizione	Redatto	Data	Verificato	Data	Approvato	Data	Autorizzato Data
A	Emissione elaborati	M.TITARELLI	13_05_2021	L.SPINOZZI	13_05_2021	M.RASIMELLI	13_05_2021	L.SPINOZZI 13_05_2021
B	Emissione a seguito RDV Italferr							
C	Emissione a seguito RDV Italferr		04_02_2022		04_02_2022			
D	Emissione a seguito RDV Italferr		07_2022		07_2022			

ORDINE DEGLI INGEGNERI - TERAMO
436 SPINOZZI dott. LUIGI
INGEGNERE

File: IA3S01VZZDXST0003001D_ARCH_SIST_TELEF_VOIP DI LINEA.DWG

N°ELAB.: