Schema Unifilare per BLOCCO da 6938,10 kWcc

N. 5

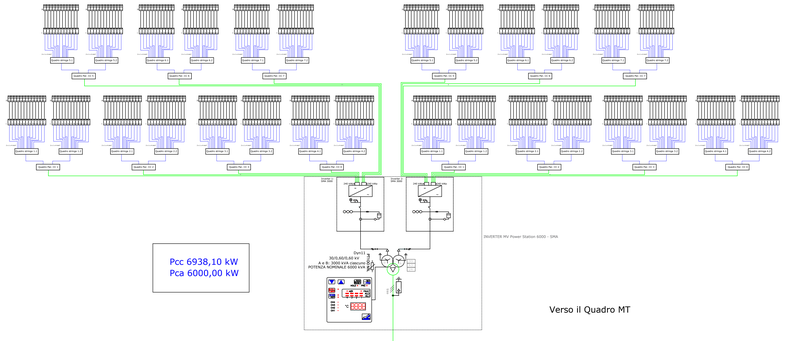

Schema Unifilare per BLOCCO da 6898,40 kWcc

N. 6-8

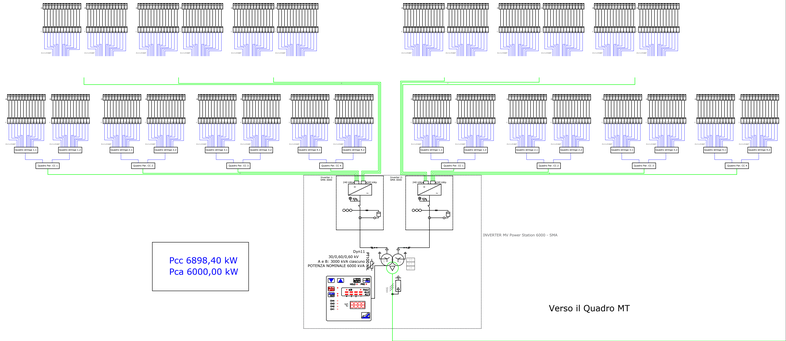

Schema Unifilare per BLOCCO da 6838,70 kWcc

N. 7

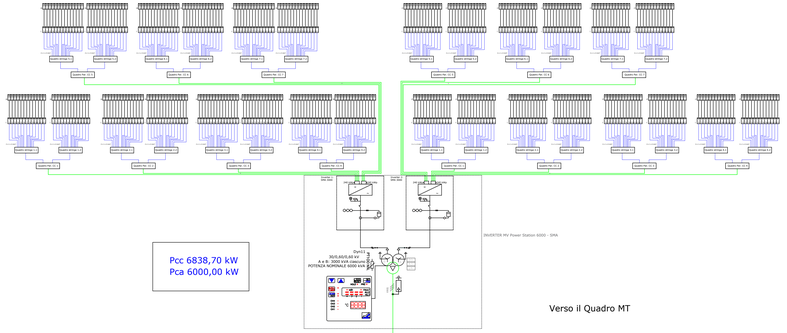

ISTANZA DI VIA

AI SENSI DEGLI ARTT. 23-24-25 D.LGS. 152/2006

Firmato digitalmente da

daniele marras

O = Ordine degli Ingegneri della Provincia di Oristano

C = IT

TTO DI UN IMPIANTO FOTOVOLTAICO A TERRA e relative opere di Connessione

Potenza Nominale 65,8028 MWp

a Metropolitana di Cagliari - Comuni di Uta e Assemini

triale Macchiareddu CACIP - loc. "Sa Tanca de su Marchesu"

IDENTIFICATORE: TAVPROG024

TITOLO ELABORATO: SCHEMI UNIFILARI BLOCCHI 5-6-7-8-9-10

SCALA: -

PROGETTISTI: Dott. Ing. Daniele Marras, Dott. Ing. Lorena Vacca

M2 PROGETTI s.r.l
p.i. 02760770925
Via Salaiani 2, 09131 Cagliari
Cod. SDI:M5UXCR1 - 142.0776977

ORDINE INGEGNERI PROVINCIA ORISTANO n. 378 Dr. Ing. Daniele Marras

ORDINE INGEGNERI PROVINCIA CAGLIARI N. 4785 Dr. Ing. LORENA VACCA

COMMITTENTE: AGRISARD S.R.L.

Via Filippi, 21
45020 Badia Polesine (RO)
P.I.: 01612530297
NUMERO REA: RO-436486

DATA: GIUGNO 2023

FASE DI PROGETTO:
- ☒ ESTLODO DI FATTIBILITA'
- ☐ PRELIMINARE
- ☐ DEFINITIVO
- ☒ ESECUTIVO

REVISIONI:

Questo disegno è proprietà della M2 PROGETTI S.r.l. Tutti i diritti riservati. Il disegno non può essere riprodotto o comunicato a terzi senza autorizzazione scritta della M2 PROGETTI S.r.l.

Schema Unifilare per BLOCCO da 6689,60 kWcc

N. 9

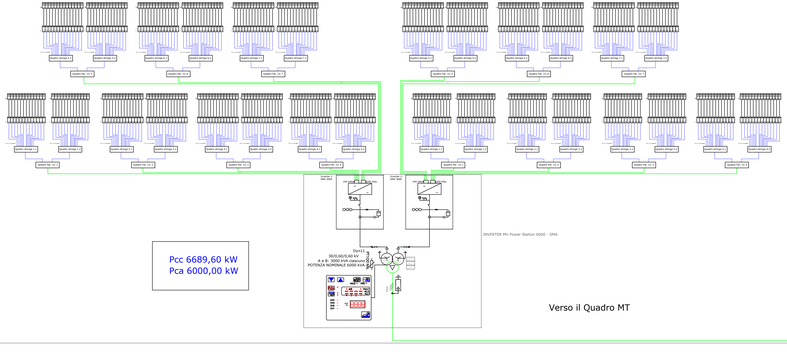

Schema Unifilare per BLOCCO da 6808,90 kWcc
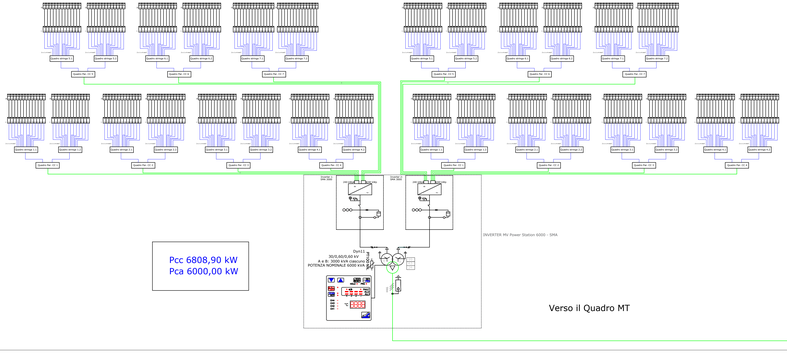
N. 10