WPD Salentina 2 S.r.l.

PROGETTO DEFINITIVO PER LA REALIZZAZIONE DI UN IMPIANTO EOLICO IN AGRO DI VEGLIE (LE) E LEVERANO (LE), IN LOCALITA' "MARCHIONI" E "VIGNALI", CON OPERE CONNESSE ALLA SE SITA IN NARDO' (LE)

BFP
Via Degli Armatori, 8
70026 Modugno (BA) - Italy
www.bfpgroup.net - info@bfpgroup.net
tel (+39) 0805046361
Azienda con Sistema di Gestione Certificato
UNI EN ISO 9001:2015
UNI EN ISO 14001:2015
UNI ISO 45001:2018

Tecnico
ing. Danilo POMPONIO

Collaborazioni
ing. Milena MIGLIONICO
ing. Giulia CARELLA
ing. Valentina SAMMARTINO
geol. Lucia SANTOPIETRO
ing. Tommaso MANCINI
ing. Fabio MASTROSERIO
ing. Martino LAPENNA
ing. Alessia NASCENTE
ing. Roberta ALBANESE
pianif. terr. Antonio SANTANDREA
ing. Mariano MARSEGLIA
ing. Giuseppe Federico ZINGARELLI
ing. Dionisio STAFFIERI

Responsabile commessa
ing. Danilo POMPONIO

Pomponio Danilo
14.07.2023 12:03:02
GMT+01:00

TAVOLA	TITOLO	COMMESSA	TIPOLOGIA
E01	**SCHEMA ELETTRICO UNIFILARE DELL'IMPIANTO**	**22148**	**D**
REVISIONE		CODICE ELABORATO	
00		**DW22148D-E01**	
		SOSTITUISCE	SOSTITUITO DA
		CODICE ELABORATO	**CODICE ELABORATO**
FOGLIO	Tutte le informazioni tecniche contenute nel presente documento sono di proprieta' esclusiva della Studio Tecnico BFP S.r.l e non possono essere riprodotte, divulgate o comunque utilizzate senza la sua preventiva autorizzazione scritta. All technical information contained in this document is the exclusive property of Studio Tecnico BFP S.r.l. and may neither be used nor disclosed without its prior written consent. (art. 2575 c.c.)	NOME FILE	SCALA
1/1		**DW22148D-E01.dwg**	**-**

REV	DATA	MODIFICA	DISEGNATO	CONTROLLATO	APPROVATO
00	07/07/23	Emissione	Lapenna	Mancini	Pomponio
01					
02					
03					
04					
05					

Disegno elaborato con sistema CAD. E' vietata la modifica manuale.

Mod. P-20/A1 rev.4 18.12.2020

AREA TERNA - IMPIANTO DI CONSEGNA
150 kV - STAZIONE TERNA LEVERANO 380

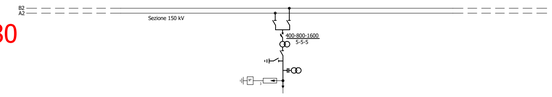

SSE 150/30 kV
SOTTOSTAZIONE UTENTE

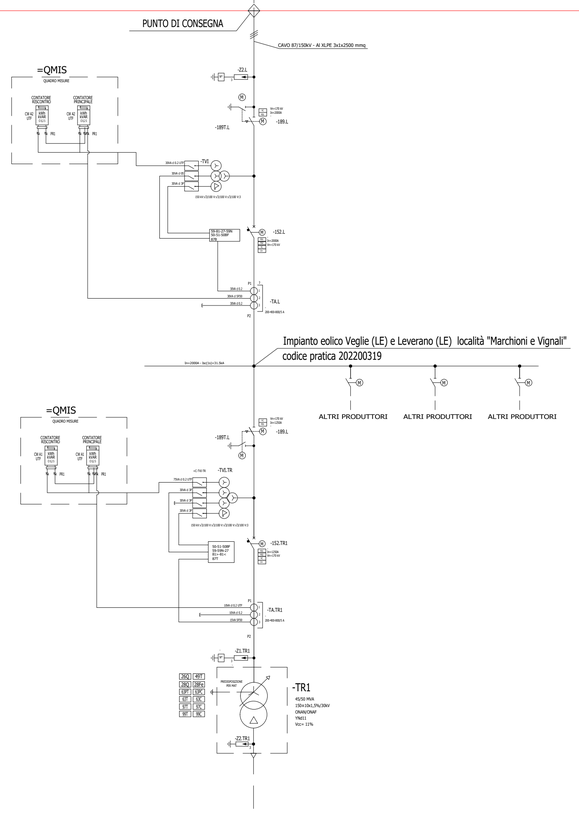

LEGENDA PROTEZIONI ELETTRICHE	
CODICE	FUNZIONE DI PROTEZIONE
50-51	MASSIMA CORRENTE
50BF	MANCATA APERTURA INTERRUTTORE
27	MINIMA TENSIONE
59	MASSIMA TENSIONE
59N	MASSIMA TENSIONE OMOPOLARE
81	MASSIMA/MINIMA FREQUENZA
87T	DIFFERENZIALE TRASFORMATORE
87B	DIFFERENZIALE DI BARRA
67N	MASSIMA CORRENTE DI TERRA DIREZIONALE
87C	DIFFERENZIALE CAVO
51N	MASSIMA CORRENTE DI TERRA
ATS	TRASFERIMENTO AUTOMATICO DEL CARICO
FM-TCS	CONTROLLO CONTINUITA' BOBINA DI APERTURA
FR0	CONTROLLO ALIMENTAZIONE SERVIZI AUX. DC
FR6	RELE' DI BLOCCO BISTABILE
FR4	RELE' DI SGATTO VELOCE MONOSTABILE

LEGENDA PROTEZIONI DI TRASFORMATORE	
CODICE	FUNZIONE DI PROTEZIONE
99T	MINIMO LIVELLO OLIO TRASFORMATORE
81T	BUCHHOLZ TRASFORMATORE
63T	VALVOLA A SCOMPIO TRASFORMATORE
63PT	RELE' SOVRAPRESSIONE TRASFORMATORE
26Q	TERMOMETRO A QUADRANTE TEMP. OLIO TRASFORMATORE
49T	IMMAGINE TERMICA TEMP. AVVOLGIMENTI TRASFORMATORE
99C	MINIMO LIVELLO OLIO CSC
97C	RELE' FLUSSO OLIO CSC
63C	VALVOLA A SCOMPIO CSC
63PC	RELE' SOVRAPRESSIONE CSC
26Fe	TERMORESISTENZE NUCLEO
26Q	TERMOSONDA TEMPERATURA OLIO
26	MASSIMA TEMPERATURA TRSA

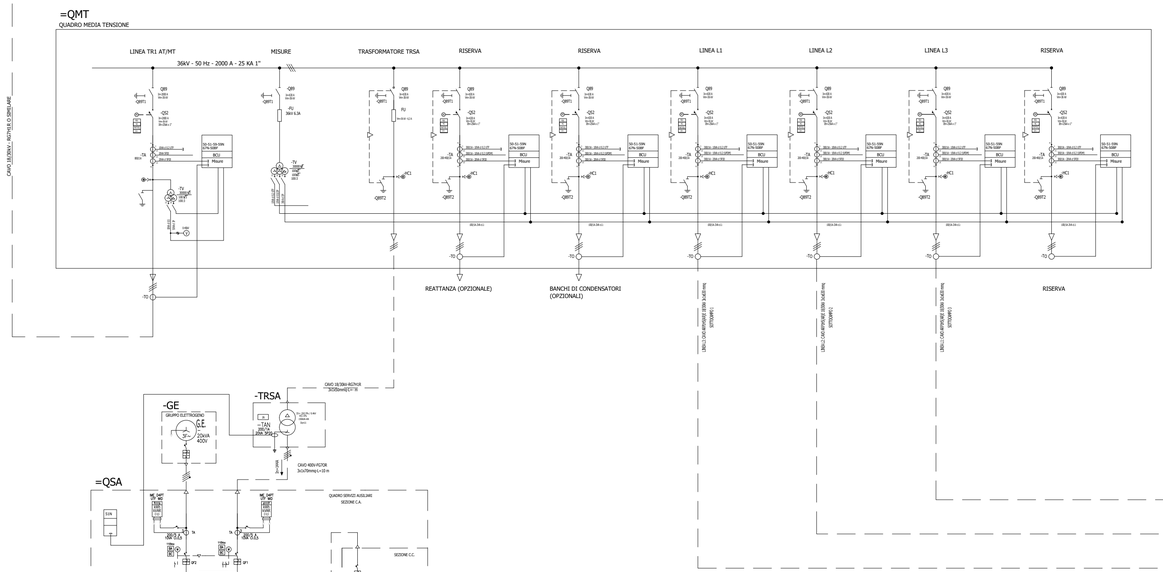

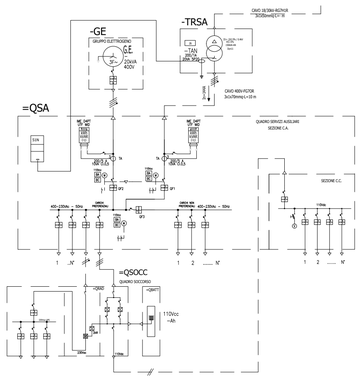

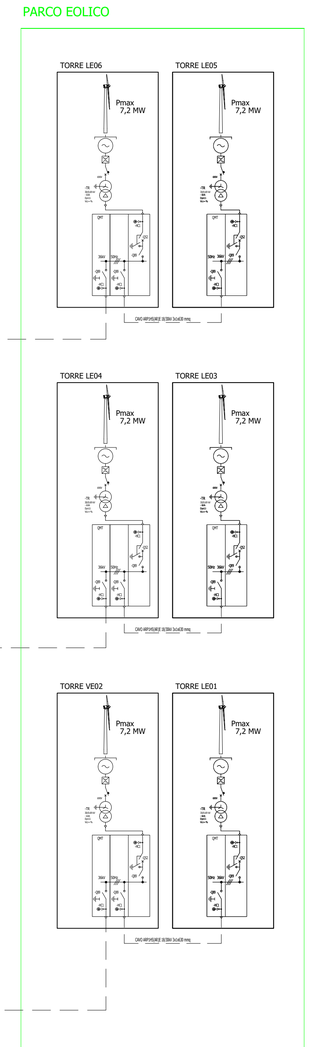

Note:
1. TUTTE LE CARATTERISTICHE TECNICHE DELLE APPARECCHIATURE SONO DA CONSIDERARSI PRELIMINARI E SARANNO VERIFICATE IN FASE DI PROGETTAZIONE ESECUTIVA;
2. IL VALORE DELLA POTENZA DEL TRASFORMATORE TR1 È STATO CALCOLATO SECONDO L'ALLEGATO A.17 DEL CODICE DI RETE.