Firmato digitalmente da:
Fabio Paccapelo
Firmato il 10/08/2023 20:06
Seriale Certificato: 1670834
Valido dal 04/08/2022 al 03/08/2024
InfoCamere Qualified Electronic Signature CA

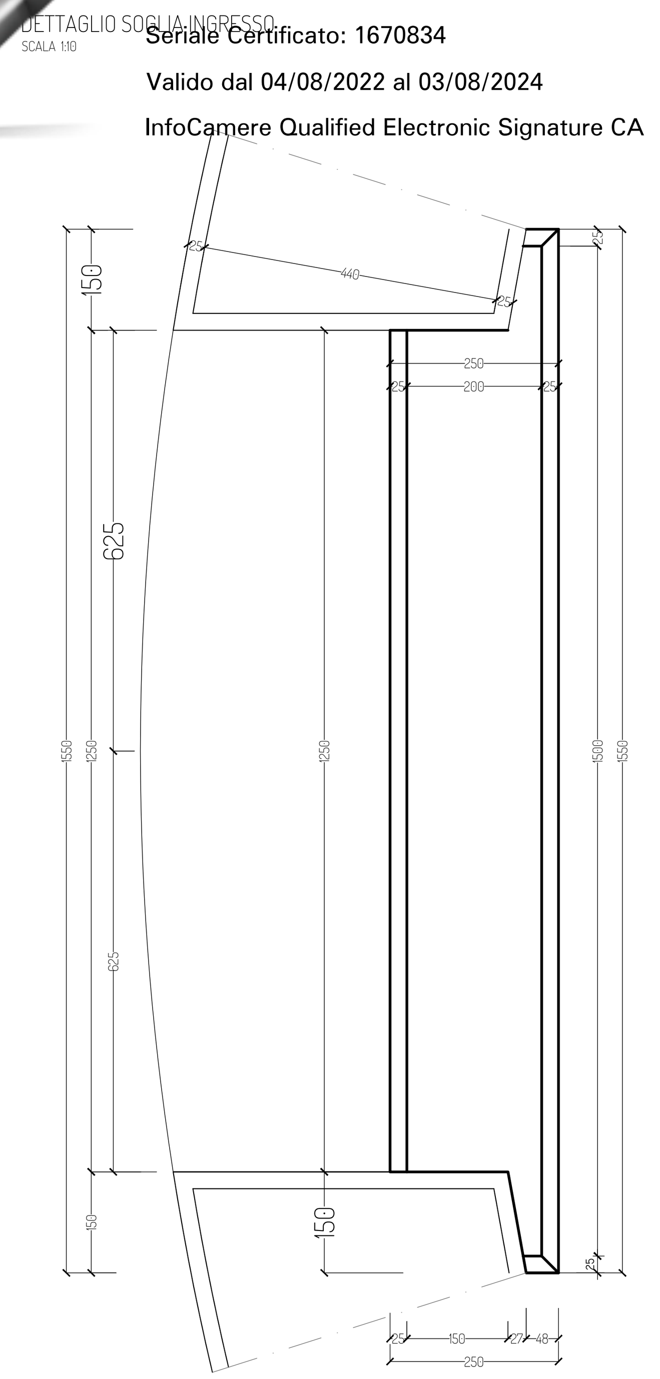

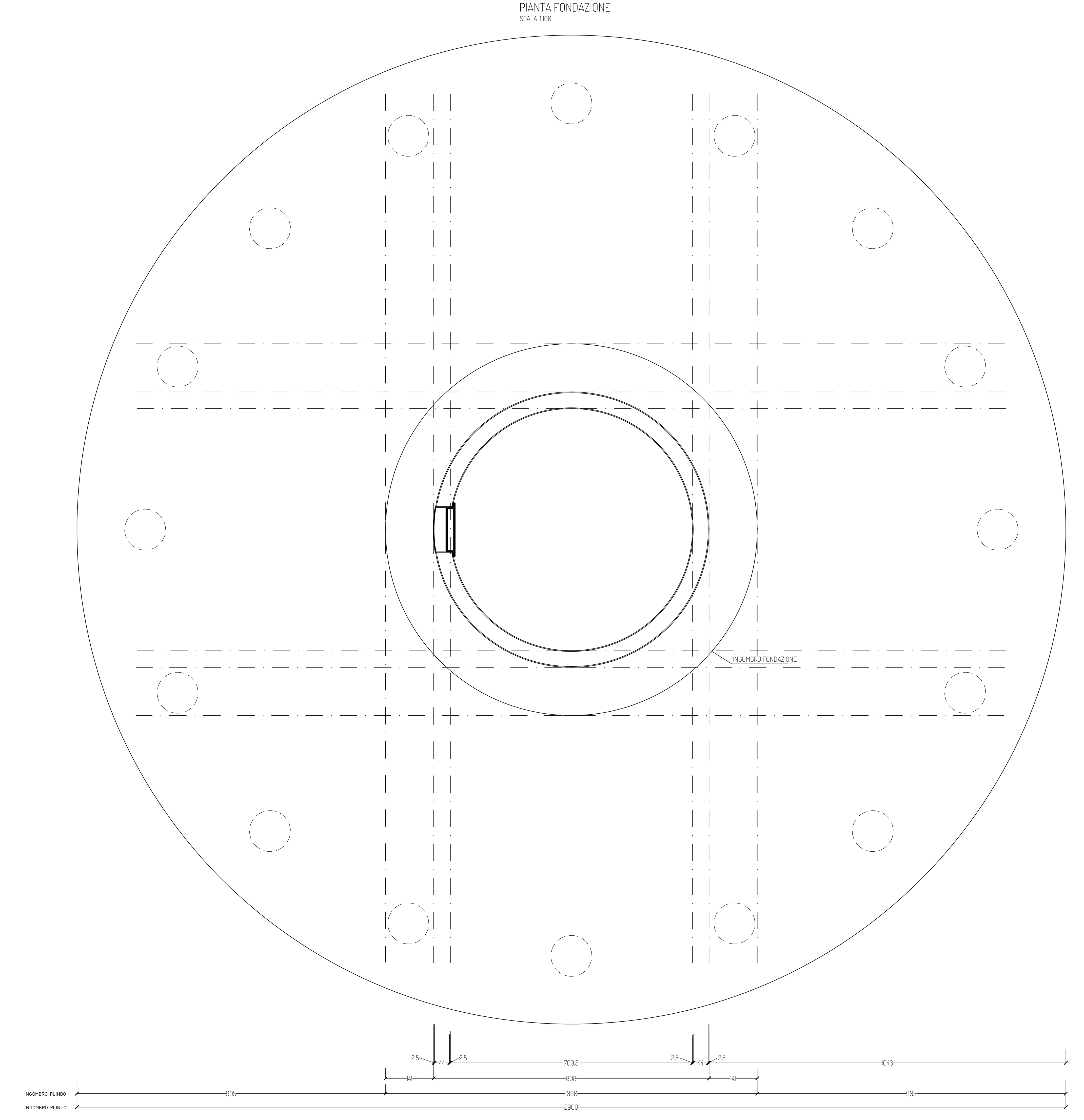

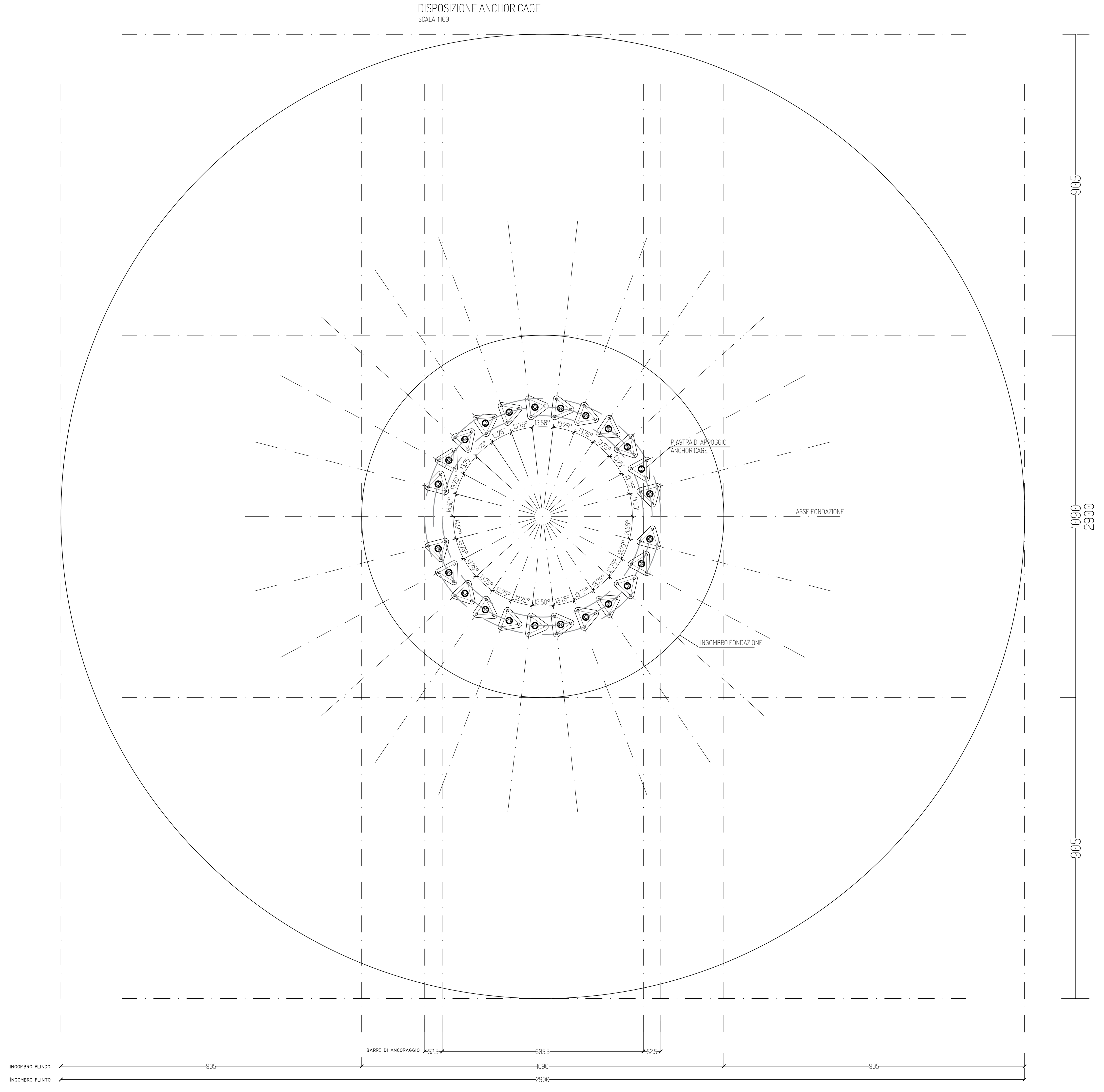

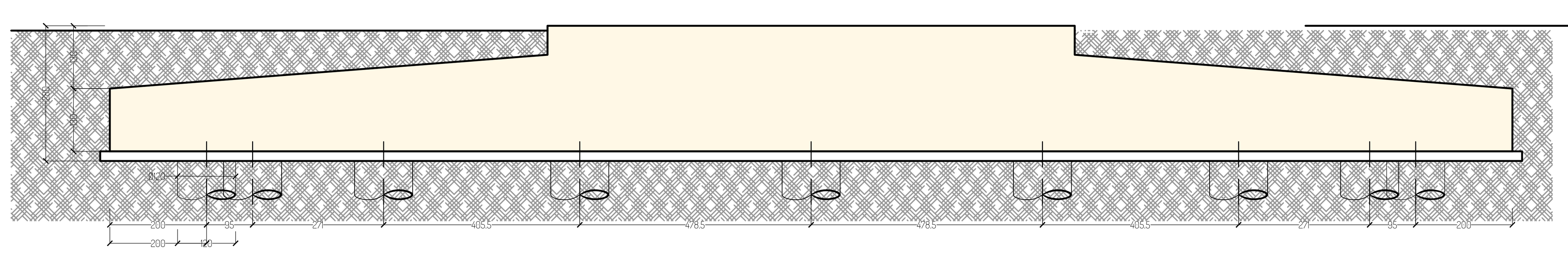

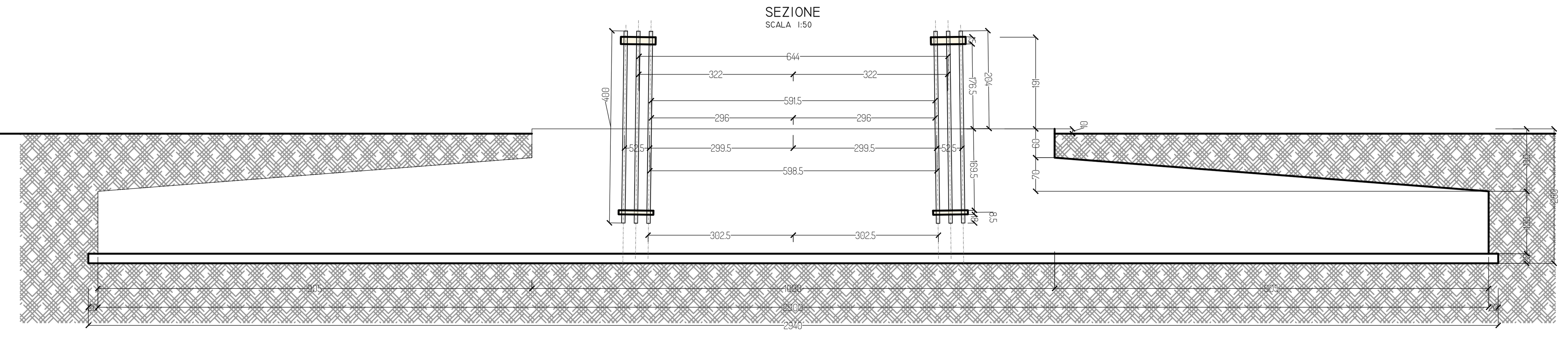

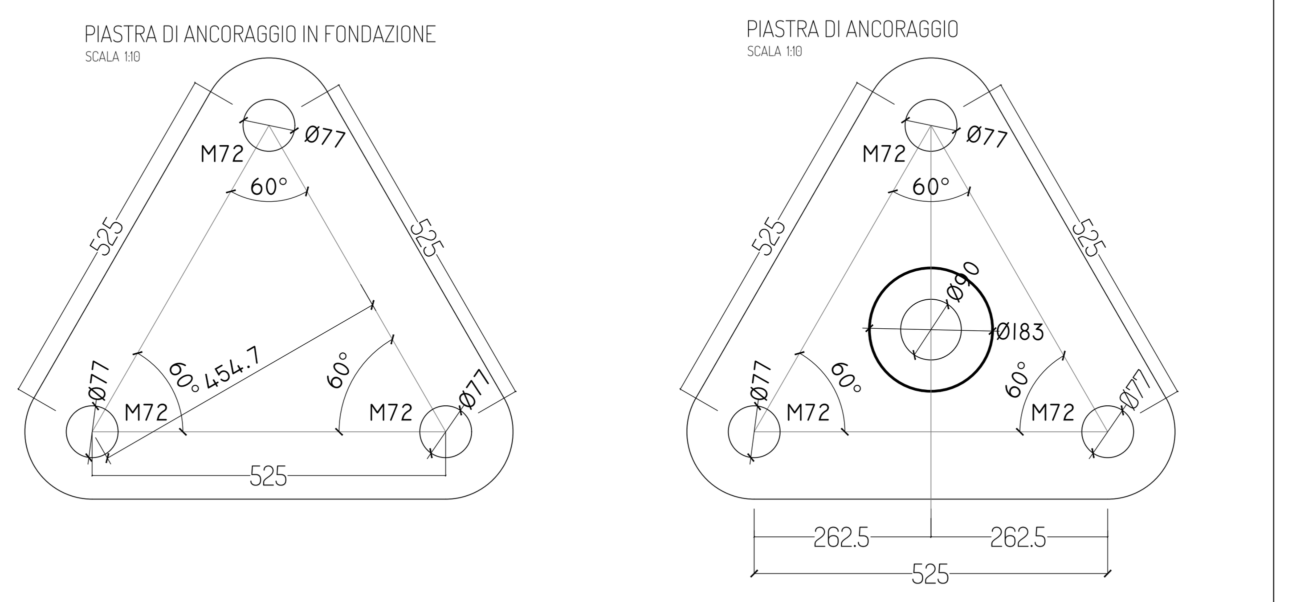

hope group
WIND ENERGY

PROGETTO PER LA REALIZZAZIONE DI UN IMPIANTO PER LA PRODUZIONE DI ENERGIA MEDIANTE LO SFRUTTAMENTO DEL VENTO NEL TERRITORIO COMUNALE DI LESINA E POGGIO IMPERIALE (FG) LOC. S. SPIRITO POTENZA NOMINALE 66 MW

PROGETTO DEFINITIVO - SIA

PROGETTAZIONE E SIA
ing. Fabio PACCAPELO
ing. Andrea ANGELINI
ing. Antonella Laura GIORDANO
ing. Francesca SACCAROLA
COLLABORATORI
dr.ssa Anastasia AGNOLI
ing. Giulia MONTRONE

STUDI SPECIALISTICI
IMPIANTI ELETTRICI
ing. Roberto DI MONTE
GEOLOGIA
geol. Matteo DI CARLO
ACUSTICA
ing. Sabrina SCARAMUZZI
NATURA E BIODIVERSITÀ
dr. Luigi Raffaele LUPO
STUDIO PEDO-AGRONOMICO
dor.ssa Lucia PESOLA
ARCHEOLOGIA
dr.ssa archeol. Domenica CARRASSO

INTERVENTI DI COMPENSAZIONE E VALORIZZAZIONE
arch. Gaetano FORNARELLI
arch. Andrea GIUFFRIDA

PD.EG.4 FONDAZIONI WTG

EG.4.2 Schema plinto - Carpenteria
Scala 1:100 - 1:10

REV.	DATA	DESCRIZIONE