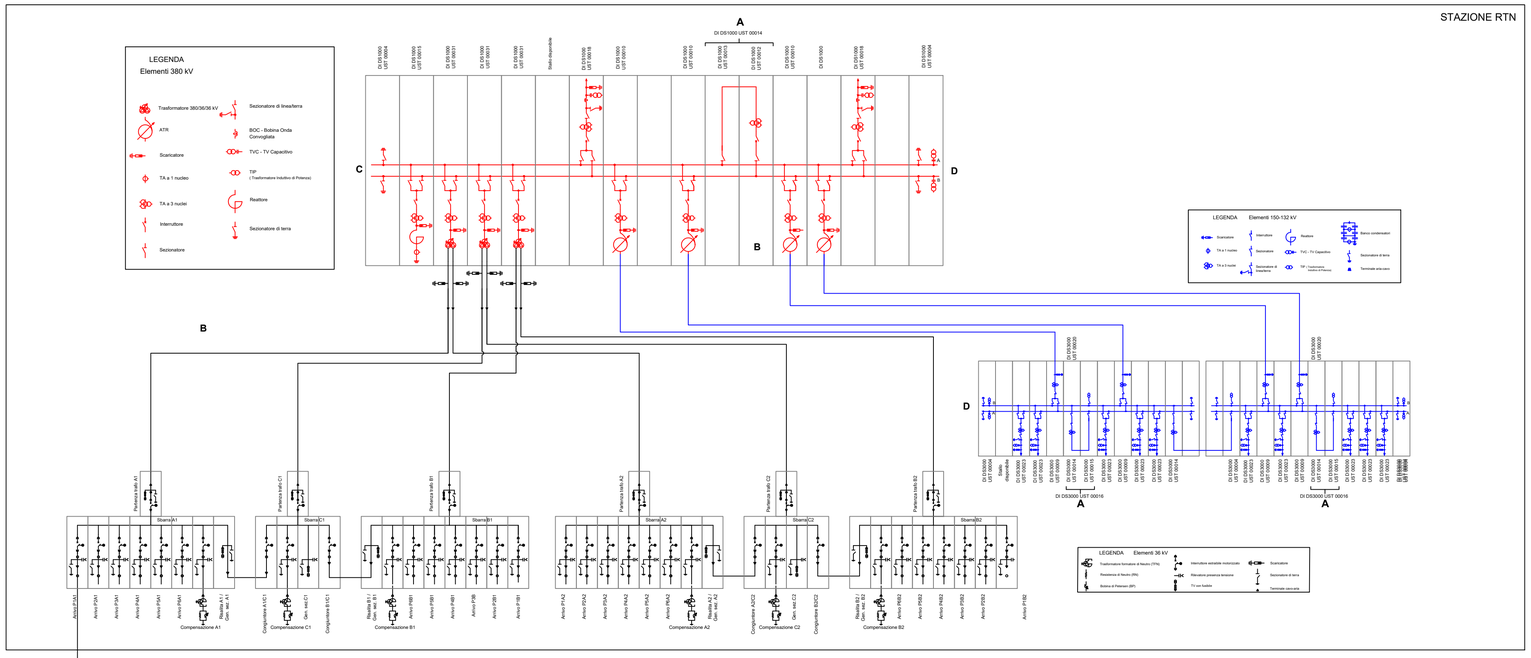

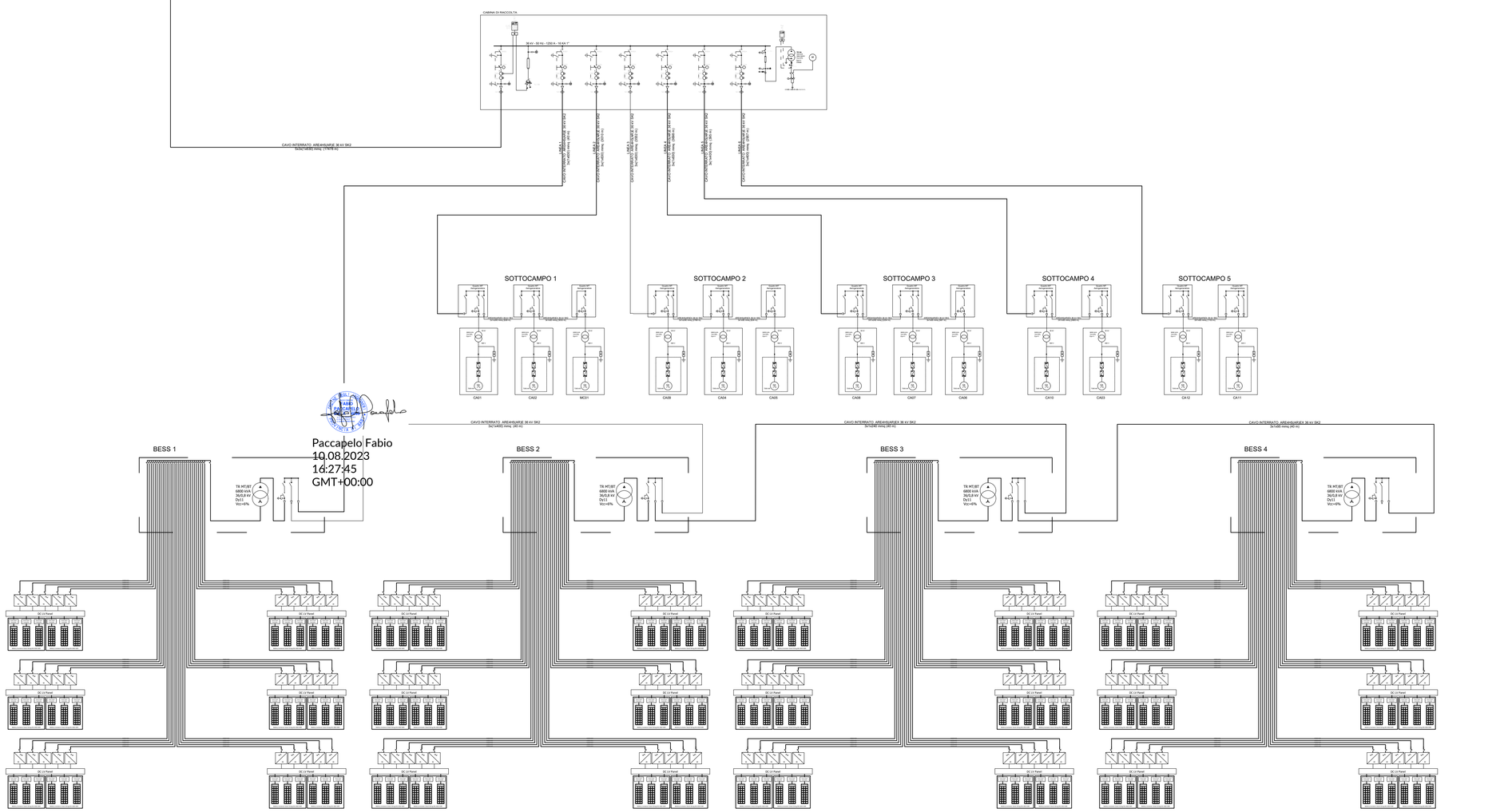

hope group
SAN NICOLA

PROGETTO PER LA REALIZZAZIONE DI UN IMPIANTO PER LA PRODUZIONE DI ENERGIA MEDIANTE LO SFRUTTAMENTO DEL VENTO NEI TERRITORI COMUNALI DI CANINO E MONTALTO DI CASTRO (VT) LOC. SUGARELLA POTENZA NOMINALE 93,6 MW

PROGETTO DEFINITIVO - SIA

PROGETTAZIONE E SIA
ing. Fabio PACCAPELO
ing. Andrea ANGELINI
ing. Antonella Laura GIORDANO
ing. Francesca SACCAROLA
COLLABORATORI
dr.ssa Anastasia AGNOLI
ing. Giulia MONTRONE

STUDI SPECIALISTICI
IMPIANTI ELETTRICI
ing. Roberto DI MONTE
GEOLOGIA
geol. Matteo DI CARLO
ACUSTICA
ing. Antonio FALCONE
NATURA E BIODIVERSITÀ
BIOPHILIA - dr. Gianni PALUMBO dr. Michele BUX
STUDIO PEDO-AGRONOMICO
dr. Gianfranco GIUFFRIDA
ARCHEOLOGIA
ARSARCHEO - dr. archeol. Andrea RICCHIONI dr. archeol. Gabriele MONASTERO

INTERVENTI DI COMPENSAZIONE E VALORIZZAZIONE
arch. Gaetano FORNARELLI
arch. Andrea GIUFFRIDA

REV.	DATA	DESCRIZIONE

PD.R ELABORATI DESCRITTIVI

R.10 Schema Elettrico Unifilare