PIANTA FONDAZIONI
scala 1:100

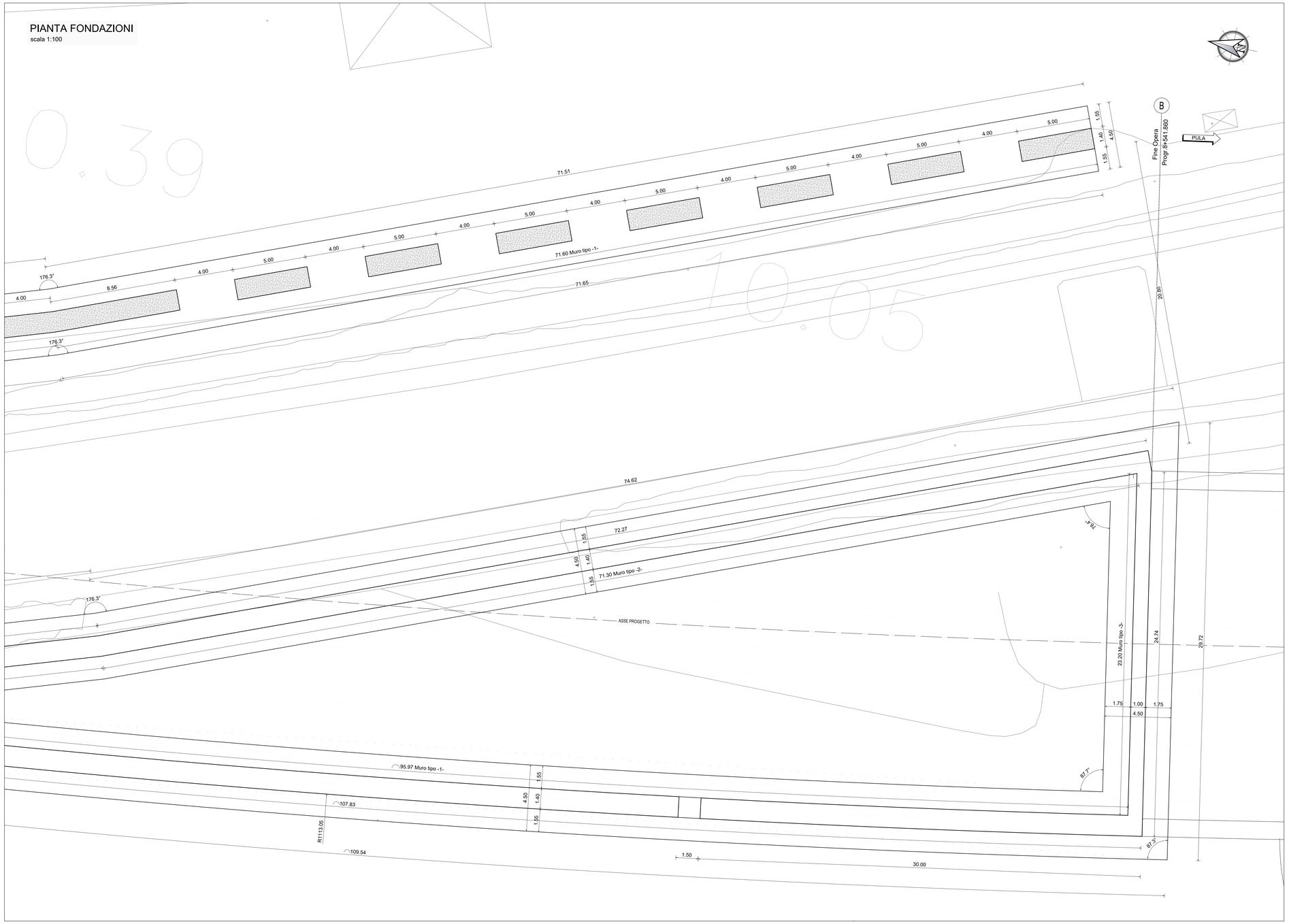

SEZIONE MURO TIPO -2-
(Muro perpendicolare all'asse trave)
scala 1:50

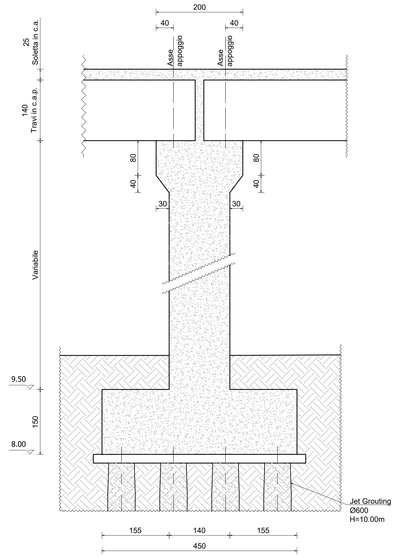

SEZIONE MURO TIPO -3-
(Muro parallelo all'asse trave)
scala 1:50

NOTA
Per il jet grouting vedere
tav. P00GA01STRPP11
P00GA01STRPP12
P00GA01STRPP13

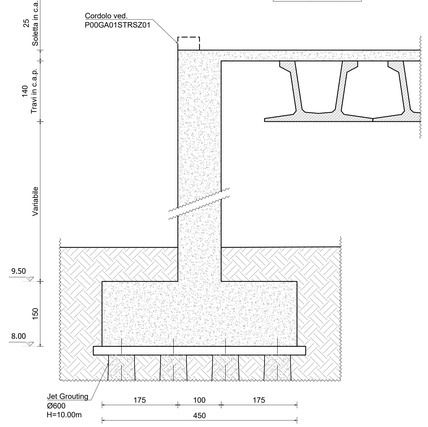

TIPOLOGIA MURI

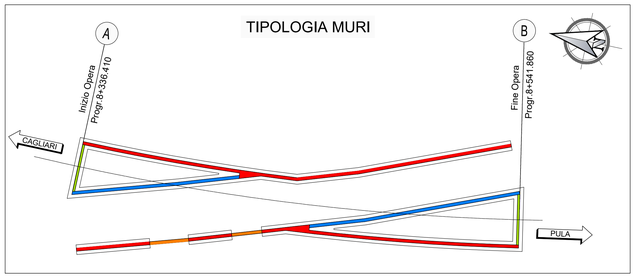

Legenda tipologia muri	
Colore	Tipologia
	-1-
	-2-
	-3-
	-4-

Incidenze			
	Soletta	Fondazione	Elevazione e Solettone
kg/m³	210	180	180

PIANTA CHIAVE

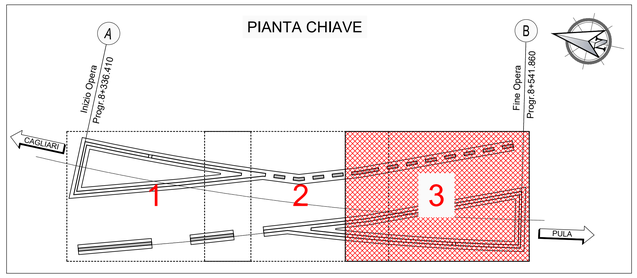

anas
GRUPPO FS ITALIANE

Direzione Tecnica

Nuova S.S.195 "Sulcitana" Tratto Cagliari - Pula

Collegamento con la S.S.130 e aeroporto di Cagliari Elmas
Opera Connessa Nord

PROGETTO DEFINITIVO

PROGETTAZIONE: RTI GPI-RD-SAM-HYPRO

IL GEOLOGO
Dott. Geol. Marco Leonardi
Ordine dei geologi della Regione Lazio n. 1541

COORDINATORE PER LA SICUREZZA IN FASE DI PROGETTAZIONE
Ing. Ambrogio Signorelli
Ordine Ingegneri Provincia di Roma n. A35111

VISTO: IL RESPONSABILE DEL PROCEDIMENTO
Ing. Michele Coghe

I PROGETTISTI SPECIALISTICI
Ing. Ambrogio Signorelli
Ordine Ingegneri Provincia di Roma n. A35111
Ing. Paolo Orsini
Ordine Ingegneri Provincia di Roma n. 13817
Ing. Giuseppe Resta
Ordine Ingegneri Provincia di Roma n. 20629
Ing. Vincenzo Secreti
Ordine Ingegneri Provincia di Crotone n. 412

GRUPPO DI PROGETTAZIONE
(Mandataria) GPI INGEGNERIA — GESTIONE PROGETTI INGEGNERIA srl
(Mandante) RD Associati
(Mandante) SAM Studio di Architettura e Ingegneria Moderna
(Mandante) HYpro

IL PROGETTISTA E RESPONSABILE DELL'INTEGRAZIONE DELLE PRESTAZIONI SPECIALISTICHE (DPR207/10 ART 15 COMMA 4)
Dott. Ing. GIORGIO GUIDUCCI
Ordine Ingegneri Provincia di Roma n. 14035

OPERE D'ARTE MAGGIORI
SCAVALCO FASCIA TUBIERA ALLA PROG. 8+336,00
PIANTA FONDAZIONI 3/3

CODICE PROGETTO				NOME FILE		REVISIONE	SCALA
PROGETTO	LIV.	ANNO		P00GA01STRPP07_A			
DPCA0150	D	23		CODICE ELAB. P00GA01STRPP07		A	1:100

REV.	DESCRIZIONE	DATA	REDATTO	VERIFICATO	APPROVATO
D					
C					
B					
A	Emissione	Giugno '23	Perilli	Signorelli	Guiducci